UNIDADES DE TRATAMIENTO DEL AIRE MODULARES

EXCELON® PRO Sistema de rápido montaje, aplicaciones generales

Válvula de corte, filtro-regulador y lubricador
BL92
Ø 8 mm
G1/4

Página 6-010

Filtro standard
F92G
Ø 8 mm
G1/4

Página 6-014

Filtro coalescente
F92C
Ø 8 mm
G1/4

Página 6-017

Regulador
R92G
Ø 8 mm
G1/4

Página 6-020

Filtro-Regulador
B92G
Ø 8 mm
G1/4

Página 6-022

Lubricador (oil-fog)
L92C
Ø 8 mm
G1/4

Página 6-026

Válvula de corte y bloqueo
T92
G1/8 ... G3/8

Página 6-028

EXCELON® Sistema Quikclamp, aplicaciones generales

Válvula de corte, filtro-reguladores y lubricadores
BL72, BL73, BL74
G1/4 ... G1/2

Página 6-031

Filtros standard
F72G, F73G, F74G
G1/4 ... G3/4

Página 6-034

Filtros coalescentes
F72C, F73C, F74C, F74H
G1/4 ... G3/4

Página 6-036

Comercial Andaluza de Técnicas y Suministros, S.L. (CATS, S.L.) Málaga (España). Telf: +(34) 952 24 61 37 www.cats.es comercial@cats.es

TRATAMIENTO DEL AIRE

UNIDADES DE TRATAMIENTO DEL AIRE MODULARES

<<

EXCELON® Sistema Quikclamp, aplicaciones generales

Filtros carbón activo F72V, F74V
G1/4 ... G3/4

Página 6-038

Reguladores R72G, R73G, R74G
G1/4 ... G3/4

Página 6-040

Reguladores en batería R72M, R74M
G1/4, G3/8

Página 6-042

Filtro-Reguladores B72G, B73G, B74G
G1/4 ... G3/4

Página 6-044

Lubricadores L72, L73, L74
G1/4 ... G3/4

Página 6-046

Válvulas de seguridad V72G, V74G
G1/4 ... G3/4

Página 6-048

Válvulas de arranque progresivo P72F, P74F
G1/4 ... G3/4

Página 6-050

Válvula de arranque progresivo monitorizada P74S
G1/4 ... G3/4

Página 6-052

Válvulas de control de accionamiento eléctrico P72C, P74C
G1/4 ... G3/4

Página 6-054

Secadores de membrana W72M, W74M
G1/4, G1/2

Página 6-056

Comercial Andaluza de Técnicas y Suministros, S.L. (CATS, S.L.) Málaga (España). Telf: +(34) 952 24 61 37 www.cats.es comercial@cats.es

UNIDADES DE TRATAMIENTO DEL AIRE MODULARES

Sistema Olympian Plus, aplicaciones generales

Válvula de corte, filtro-reguladores y lubricadores
BL64, BL68
G1/2 ... G1 1/2

Página 6-059

Filtros standard
F64G, F68G
G1/4 ... G1 1/2

Página 6-063

Filtro coalescente de alta eficacia
F64C/H, F68C/H
G1/4 ... G1 1/2

Página 6-065

Filtros de alta eficacia para eliminar aceite y vapor de aceite
F64B/L, FFV68
G1/4 ... G1

Página 6-068

Conjuntos de aire respirable
FFB64
G1/4 ... G3/8

Página 6-070

Reguladores
R64G, R68G
G1/4 ... G1 1/2

Página 6-076

Filtro-reguladores
B64G, B68G
G1/4 ... G1 1/2

Página 6-072

Lubricadores
L64, L68
G1/4 ... G1 1/2

Página 6-078

Válvulas de arranque progresivo
P64F, P68F
G1/4 ... G1 1/2

Página 6-080

Válvula de arranque progresivo monitorizada
P64S
G1/4 ... G3/4

Página 6-082

Válvulas de seguridad
V64H, V68H
G1/4 ... G1 1/2

Página 6-086

Silenciadores de escape coalescentes
CS13 y 15
G1/4 ... G1 1/2

Página 6-140

Comercial Andaluza de Técnicas y Suministros, S.L. (CATS, S.L.) Málaga (España). Telf: +(34) 952 24 61 37 www.cats.es comercial@cats.es

TRATAMIENTO DEL AIRE

GAMA COMPACTA

Unidades miniatura, aplicaciones generales

Filtro-reguladores y lubricadores
P1H
G1/8, G1/4

Página 6-088

Filtros standard
F07
G1/8 ... G1/4

Página 6-090

Filtro coalescente
F39
G1/8 ... G1/4

Página 6-092

Reguladores
R07
G1/8 ... G1/4

Página 6-094

Filtro-reguladores
B07
G1/8, G1/4

Página 6-096

Lubricadores
L07
G1/8 ... G1/4

Página 6-098

Válvulas de seguridad - tipo membrana
V07
G1/8 ... G1/4"

Página 6-100

Secador de membrana
W07M
G1/4

Página 6-101

Comercial Andaluza de Técnicas y Suministros, S.L. (CATS, S.L.) Málaga (España). Telf: +(34) 952 24 61 37 www.cats.es comercial@cats.es

CAUDAL AMPLIO

Combinaciones standard y línea principal

Filtros standard
F17, F18
G3/4 ... G2

Página 6-102

Filtro coalescente
F47
G1 1/2, G2

Página 6-106

Regulador pilotado
R18
G1 1/2, G2

Página 6-116

Lubricadores standard
L17
G3/4, G1

Página 6-104

Lubricadores standard
10-826
G2

Página 6-107

GAMA EN ACERO INOXIDABLE

Aplicaciones generales

Regulador standard en acero inoxidable y filtro-regulador
R05, B05
1/4" NPTF

Página 6-132

Filtro-regulador standard en acero inoxidable
B38
G1/2

Página 6-136

Equipos en acero inoxidable
Filtros, reguladores, lubricadores
F22, R22, L22
1/2" NPTF

Página 6-134

Instrumento

Regulador en acero inoxidable
R38
G1/4

Página 6-137

Filtro-regulador en acero inoxidable
B38
G1/4

Página 6-137

Comercial Andaluza de Técnicas y Suministros, S.L. (CATS, S.L.) Málaga (España). Telf: +(34) 952 24 61 37 www.cats.es comercial@cats.es

TRATAMIENTO DEL AIRE

GAMA DE REGULADORES ESPECIALES

Válvula proporcional

VP50
G1/4
≤10 bar
1200 l/min

Página 4-018

VP51
G1/4
≤10 bar
1200 l/min

Página 4-024

Aplicaciones especiales

Regulador para alto caudal 20AG
G1/2, G1

Página 6-110

Regulador para alto caudal y escape de presión R24
G1/4 ... G1 1/4

Página 6-11

Aplicaciones generales (en batería)

Reguladores en batería R72M, R74M
G1/4, G3/8, G1/2 and G3/4

Página 6-042

Regulador en batería R30M
8 y 10 mm

Página 6-114

Comercial Andaluza de Técnicas y Suministros, S.L. (CATS, S.L.) Málaga (España). Telf: +(34) 952 24 61 37 www.cats.es comercial@cats.es

Pilotaje neumático

Regulador
11-808-960
G3/4, G1

Página 6-116

Regulador
R18
G1 1/2, G2

Página 6-116

Instrumento

Regulador de precisión
11-818
G1/4

Página 6-118

Regulador pilotado
11400, 11-204
G1/4

Página 6-120

Regulador de precisión
R27
G1/4

Página 6-122

Reguladores de presión para agua

Regulador miniatura para agua no potable
R91G
G1/4

Página 6-124

Reguladores para agua potable
R06, R43, 11-809
G1/8 ... G1

Página 6-126

Comercial Andaluza de Técnicas y Suministros, S.L. (CATS, S.L.) Málaga (España). Telf: +(34) 952 24 61 37 www.cats.es comercial@cats.es

TRATAMIENTO DEL AIRE

PRODUCTOS COMPLEMENTARIOS

Válvulas de seguridad tipo membrana

Válvulas de seguridad - tipo membrana
V07
G1/8 ... G1/4"

Página 6-100

Válvulas de seguridad
V72G, V74G
G1/4 ... G3/4

Página 6-048

Válvulas de seguridad
V64H, V68H
G1/4 ... G1

Página 6-086

Válvula de seguridad pilotada
40AC
G3/4, G1

Página 6-129

Válvulas de seguridad Tipo 'Pop'

Válvulas de seguridad
1002
R1/4

Página 6-130

Válvula de seguridad
61B2
R1/4

Página 6-130

Válvula de seguridad
V05 (latón y plástico)
R1/4

Página 6-130

Comercial Andaluza de Técnicas y Suministros, S.L. (CATS, S.L.) Málaga (España). Telf: +(34) 952 24 61 37 www.cats.es comercial@cats.es

Otros

Purga automática 17-816
G1/2

Página 6-139

Silenciadores de escape coalescentes CS13 y 15
G1/4 ... G1 1/2

Página 6-140

Secadores de membrana W72M, W74M
G1/4 ... G1/2

Página 6-056

Válvulas de cierre (válvulas de corte manuales) CR14
1/2...1 inch

Página 6-084

Válvulas de corredera (válvulas de corte manuales) M/7200
G1/8 ... G1/2

Página 6-143

Comercial Andaluza de Técnicas y Suministros, S.L. (CATS, S.L.) Málaga (España). Telf: +(34) 952 24 61 37 www.cats.es comercial@cats.es

SERIE EXCELON® PRO Conjunto montado
Válvula de corte, filtro-regulador y lubricador

BL92 - Ø 8 mm, G 1/4

BL92

La selección de opciones proporciona una tramitación de pedidos sencilla

Flexibilidad de configuración

Excelente rendimiento

No necesita herramientas para el montaje

DATOS TECNICOS

Fluido:
Aire comprimido

Presión de trabajo:
Purga manual: 12 bar máx.
Purga automática: 10 bar máx.

Temperatura ambiente:
-20°C ... +52°C
Consultar a nuestro Servicio Técnico para temperaturas inferiores a +2°C

Elemento:
5 µm

Gama ajuste de presión de salida:
0,3 ... 10 bar

Purga:
Condiciones de trabajo de la purga automática (accionamiento flotante):
Presión del depósito requerida para cerrar la purga: > 0,35 bar
Presión del depósito requerida para abrir la purga: ≤ 0,2 bar
Mínimo caudal de aire requerido para cerrar la purga: 0,1 dm^3/s (6 l/min)
Accionamiento manual: hundir pin en la salida de la purga para purgar el depósito

MATERIALES

Cuerpo: PBT
Cabezal: PBT
Elastómetro válvula: TPE
Membrana: nitrilo
Depósito transparente: policarbonato
Elemento: polipropileno sinterizado
Manómetro: cuerpo en latón, cara en plástico
Elastómetros: junta tórica depósito - neopreno
Resto - nitrilo

CONJUNTO MONTADO (VÁLVULA DE CORTE, FILTRO-REGULADOR Y LUBRICADOR)

		MODELOS		ACCESORIOS
	Tamaño conexión	Purga automática	Purga manual	Silenciador (válvula de corte)
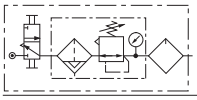	8 mm G1/4	 BL92-F11D BL92-211G	 BL92-F31D BL92-231G	 T40M0500 T40M0500
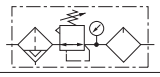	8 mm G1/4	 BL92-F15D BL92-215G	 BL92-F35D BL92-235G	– –

Para más información

www.norgren.com/info/es6-010

Comercial Andaluza de Técnicas y Suministros, S.L. (CATS, S.L.) Málaga (España). Telf: +(34) 952 24 61 37 www.cats.es comercial@cats.es

ACCESORIOS

Tamaño conexión	Conector enchufable con soporte de montaje	Conector roscado con soporte de montaje	Conector roscado sin soporte de montaje	Conector rápido	Bloque de conexión
			–	9210-50	
G1/8	–	9212KIT-1G	–		
G1/4	–	9212KIT-2G	9211KIT-2V		9216-51
G3/8	–	9212KIT-3G	–		
Ø 6 mm	9213KIT-6D	–	–		
Ø 8 mm	9213KIT-8D	–	–		
Ø 10 mm	9213KIT-AD	–	–		
Ø 12 mm	9213KIT-BD	–	–		

Atención
Las placas de cierre **DEBEN** estar colocadas antes de presurizar cualquier unidad Excelon® Pro

SISTEMA DE CONEXIÓN PATENTADO

FACILIDAD DE INSTALACIÓN

Su innovador diseño de conexión pendiente de patente combinado con los soportes de montaje integrados hacen de Excelon® Pro una unidad sencilla y fácil de montar.

CARACTERÍSTICAS DE LOS ACCESORIOS

1. SOPORTE DE MONTAJE EN PARED CON RACOR DE CONEXION INSTANTANEA
   Para fijar la unidad a la pared.
2. SOPORTE DE MONTAJE EN PARED CON ROSCA
   Para fijar la unidad a la pared.
3. CONECTOR ROSCADO
   Para conectar la unidad directamente.
4. SILENCIADOR (VÁLVULA DE CORTE)
   Para la reducción del ruido del escape del aire a la atmósfera.
5. CONECTOR RÁPIDO
   Permite una fácil conexión de una unidad Excelon a otra.
6. PLACA INTERMEDIA
   Cuando se monta entre un filtro-regulador y un lubricador permite la conexión a sistemas que no necesiten ser lubricados. Las placas de cierre se incluyen en el suministro (tapones no incluidos)

1

4

5

6

2

3

Comercial Andaluza de Técnicas y Suministros, S.L. (CATS, S.L.) Málaga (España). Telf: +(34) 952 24 61 37 www.cats.es comercial@cats.es

SERIE EXCELON® PRO Conjunto montado

Válvula de corte, filtro-regulador y lubricador

Ø 8 mm, G 1/4

DIMENSIONES

Válvula de corte, filtro-regulador y lubricador

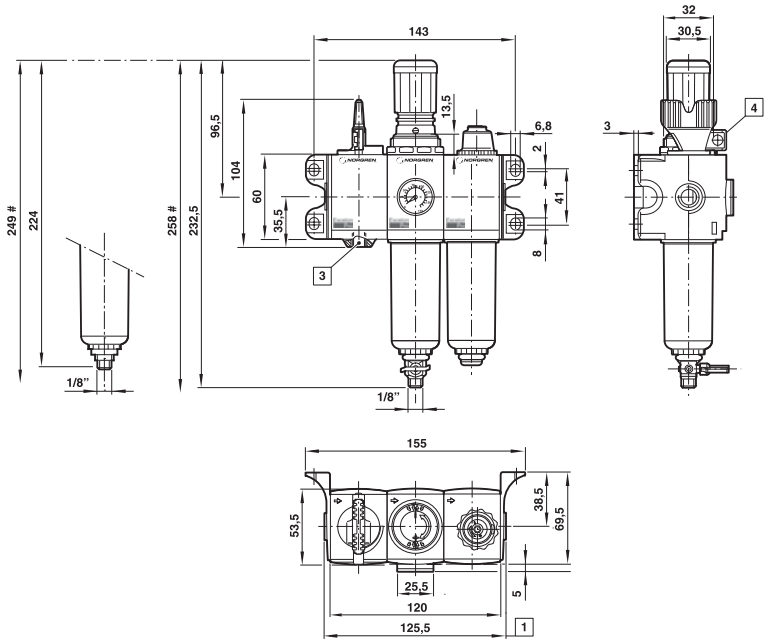

#	Espacio mínimo necesario para extraer el depósito
1	**Dimensiones de los conectores** Se muestran conectores roscados de 1/4". Ver dimensiones conexión a conexión a continuación.

Conector PIF	Conexión a conexión
8 mm	145,5
Conector roscado	
1/4"	125,5

3	Conexión de escape M5
4	Conmutador cierre sólo en posición cerrada. El pulsador de cierre acepta candado de Ø 7 mm

Filtro-regulador y lubricador

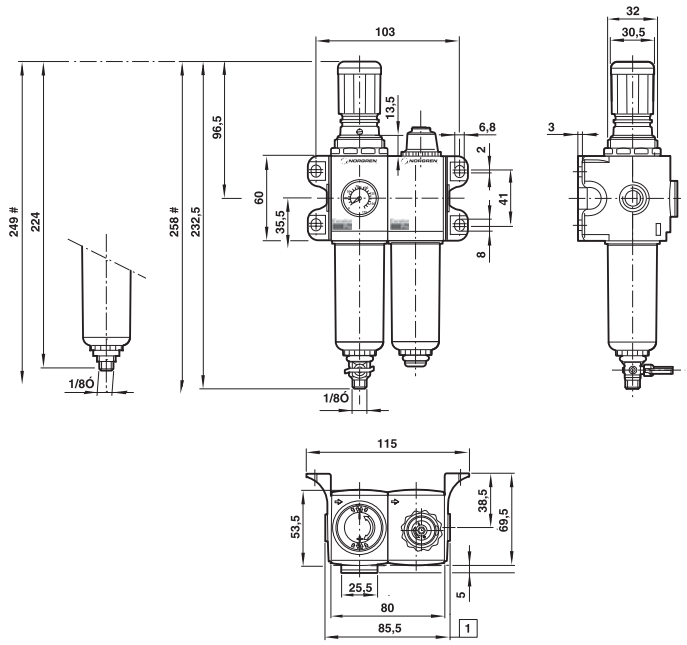

#	Espacio mínimo necesario para extraer el depósito
1	**Dimensiones de los conectores** se muestran conectores roscados de 1/4". Ver dimensiones conexión a conexión a continuación.

Conector PIF	Conexión a conexión
8 mm	105,5
Conector roscado	
1/4"	85,5

Comercial Andaluza de Técnicas y Suministros, S.L. (CATS, S.L.) Málaga (España). Telf: +(34) 952 24 61 37 www.cats.es comercial@cats.es

Bloque de conexión

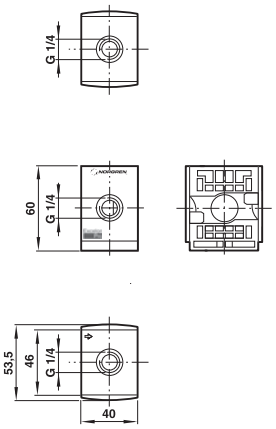

Bloqueable/válvula de corte

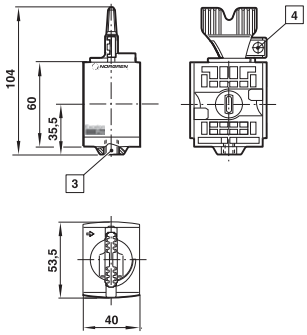

3 Conexión de escape M5

4 Conmutador cierre sólo en posición cerrada.
La maneta de cierre acepta candado de Ø 7 mm.

Comercial Andaluza de Técnicas y Suministros, S.L. (CATS, S.L.) Málaga (España). Telf: +(34) 952 24 61 37 www.cats.es comercial@cats.es

SERIE EXCELON® PRO

Filtro standard

F92G - Ø 8 mm, G 1/4

F92G

La selección de opciones proporciona una tramitación de pedidos sencilla

Flexibilidad de configuración

Excelente rendimiento

No necesita herramientas para el montaje

DATOS TECNICOS

Fluido:
Aire comprimido

Presión de trabajo:
Purga manual: 12 bar máx.
Purga automática: 10 bar máx.

Temperatura ambiente:
-20°C ... +52°C
Consultar a nuestro Servicio Técnico para temperaturas inferiores a +2°C

Elemento:
5 µm

Caudal típico:
23 dm^3/s
(conexión G 1/4, presión entrada 6,3 bar, Δp = 0,5 bar)

Purga:
Condiciones de trabajo de la purga automática (accionamiento flotante):
Presión del depósito requerida para abrir la purga: > 0,35 bar
Mínimo caudal de aire requerido para cerrar la purga: ⩽ 0,2 bar
Mínimo caudal de aire requerido para cerrar la purga: 0,1 dm^3/s (6 l/min)
Accionamiento manual: hundir pin en la salida de la purga para purgar el depósito

MATERIALES

Cuerpo: PBT
Depósito transparente: policarbonato
Elemento: polipropileno
Elastómetros: junta tórica del depósito - neopreno
Resto - nitrilo
Partes internas: acetal

	Tamaño conexión	Caudal*	MODELOS Purga automática	MODELOS Purga manual	ACCESORIOS Kit mantenimiento	ACCESORIOS Purga automática
Purga automática	Ø 8 mm	23 dm^3/s	**F92G-8DN-AT1**	**F92G-8DN-QT1**	F92G-KIT	4000-50R
Purga manual	G 1/4	23 dm^3/s	**F92G-2GN-AT1**	**F92G-2GN-QT1**	F92G-KIT	4000-50R

*Caudal típico con 6,3 bar de presión de entrada y caída de presión de 0,5 bar.

ACCESORIOS

Tamaño conexión	Conector enchufable con soporte de montaje	Conector roscado con soporte de montaje	Conector roscado sin soporte de montaje	Bloque de conexión	Conector rápido	Bloqueo/ válvula de corte con conexión de escape	Silenciador (válvula de corte)
			–		9210-50	T92T-NNN-B1N	T40M0500
G1/8	–	9212KIT-1G	–				
G1/4	–	9212KIT-2G	9211KIT-2V	9216-51			
G3/8	–	9212KIT-3G		–	–		
Ø 6 mm	9213KIT-6D	–	–				
Ø 8 mm	9213KIT-8D	–	–				
Ø 10 mm	9213KIT-AD	–	–				
Ø 12 mm	9213KIT-BD	–	–				

Atención
Las placas de cierre **DEBEN** estar colocadas antes de presurizar cualquier unidad Excelon® Pro

Para más información
PDF CAD
www.norgren.com/info/es6-014

Comercial Andaluza de Técnicas y Suministros, S.L. (CATS, S.L.) Málaga (España). Telf: +(34) 952 24 61 37 www.cats.es comercial@cats.es

MODELOS ALTERNATIVOS

F92G-★★N-★T1

Conector con soporte de montaje	Sustituir
6 mm Racor enchufable	6D
8 mm Racor enchufable	8D
10 mm Racor enchufable	AD
12 mm Racor enchufable	BD
G 1/8	1G
G 1/4	2G
G 3/8	3G

Conector sin soporte de montaje	Sustituir
G 1/4	2V

Conector	Sustituir
Sin	NN

Purga	Sustituir
Manual	Q
Automática	A

SISTEMA DE CONEXIÓN PATENTADO

FACILIDAD DE INSTALACIÓN

Su innovador diseño de conexión pendiente de patente combinado con los soportes de montaje integrados hacen de Excelon® Pro una unidad sencilla y fácil de montar

DIMENSIONES

Filtro con soporte de montaje en pared

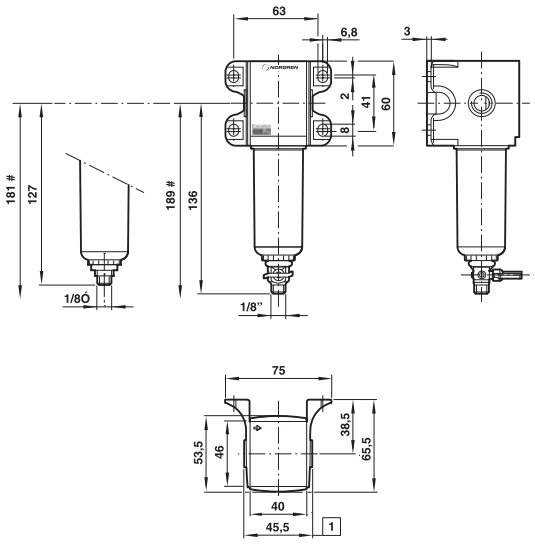

Filtro sin soporte de montaje en pared, conexión G1/4

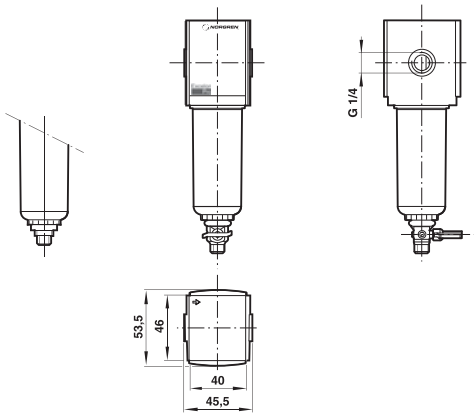

#	Espacio mínimo necesario para extraer el depósito
1	Dimensiones de los conectores Se muestran conectores roscados de 1/4" y 1/8". Ver dimensiones conexión a conexión a continuación.

Conector PIF	Conexión a conexión
6 mm, 8 mm	60
10 mm, 12 mm	62
Conector roscado	
1/8", 1/4"	45,5
3/8"	76

Comercial Andaluza de Técnicas y Suministros, S.L. (CATS, S.L.) Málaga (España). Telf: +(34) 952 24 61 37 www.cats.es comercial@cats.es

SERIE EXCELON® PRO Filtro standard

F92G - Ø 8 mm, G 1/4

DIMENSIONES

Bloque de conexión

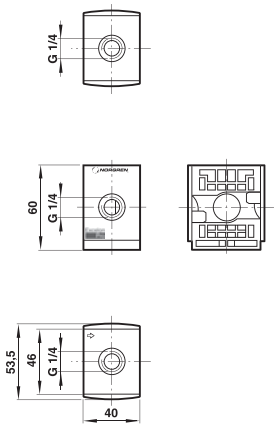

Bloqueable/válvula de corte

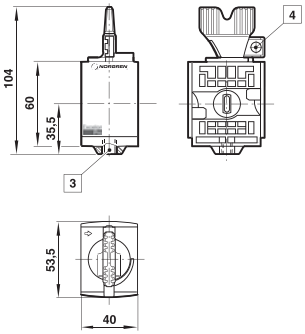

3 Conexión de escape M5

4 Conmutador cierre sólo en posición cerrada.
La maneta de cierre acepta candado de Ø 7 mm.

CARACTERÍSTICAS DE CAUDAL

Conexiones 1/4'', elemento filtrante 5 µm

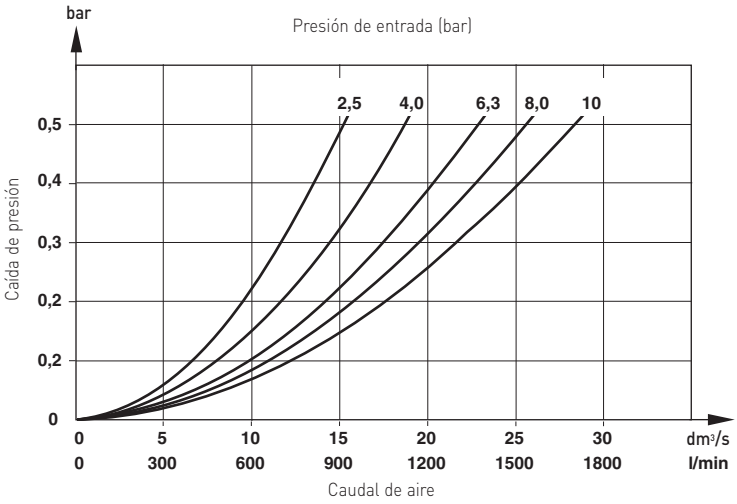

Comercial Andaluza de Técnicas y Suministros, S.L. (CATS, S.L.) Málaga (España). Telf: +(34) 952 24 61 37 www.cats.es comercial@cats.es

SERIE EXCELON® PRO

Filtro coalescente

F92C - Ø 8 mm, G 1/4

F92C

La selección de opciones proporciona una tramitación de pedidos sencilla

Flexibilidad de configuración

Excelente rendimiento

No necesita herramientas para el montaje

Purga automática e indicador de colmataje como standard

DATOS TECNICOS

Fluido:
Aire comprimido

Presión de trabajo:
8 bar max.

Temperatura ambiente:
-20°C ... +52°C
Consultar a nuestro Servicio Técnico para temperaturas inferiores a +2°C

Elemento:
0,01 µm

Contenido de aceite residual:
0,01 mg/m^3 a +21°C
Nota: Instalar con un pre-filtro de 5 µm delante

Purga:
Condiciones de trabajo de la purga automática (accionamiento flotante):
presión del depósito requerida para cerrar la purga: > 0,35 bar
Presión del depósito requerida para abrir la purga: ≤ 0,2 bar
Mínimo caudal de aire requerido para cerrar la purga: 0,1 dm^3/s (6 l/min)

MATERIALES

Cuerpo: PBT
Depósito transparente: policarbonato
Elemento: fibra sintética y espuma de polipropileno
Elastómetros: Junta tórica depósito y junta tórica indicador de colmataje - neopreno
Resto - nitrilo
Partes internas: acetal
Muelle: "Cable musical" ASTM 228
Elastómetros: neopreno

	Tamaño conexión	Caudal*	MODELOS Purga automática	ACCESORIOS Kit mantenimiento	Purga automática
	Ø 8 mm	4,6 dm^3/s	**F92C-8DD-AT1**	F92C-KIT	4000-50R
	G 1/4	4,6 dm^3/s	**F92C-2GD-AT1**	F92C-KIT	4000-50R

* Caudal máximo con presión de entrada a 6,3 bar para mantener fijo el nivel de eliminación de aceite (elemento saturado)

ACCESORIOS

Tamaño conexión	Conector enchufable con soporte de montaje	Conector roscado con soporte de montaje	Conector roscado sin soporte de montaje	Bloque de conexión	Conector rápido	Bloqueo/ válvula de corte con conexión de escape	Silenciador (válvula de corte)
			–		9210-50	T92T-NNN-B1N	T40M0500
G1/8	–	9212KIT-1G	–				
G1/4	–	9212KIT-2G	9211KIT-2V	9216-51			
G3/8	–	9212KIT-3G	–				
Ø 6 mm	9213KIT-6D	–	–				
Ø 8 mm	9213KIT-8D	–	–				
Ø 10 mm	9213KIT-AD	–	–				
Ø 12 mm	9213KIT-BD	–	–				

Atención
Las placas de cierre **DEBEN** estar colocadas antes de presurizar cualquier unidad Excelon® Pro

Para más información

PDF CAD

www.norgren.com/info/es6-017

Comercial Andaluza de Técnicas y Suministros, S.L. (CATS, S.L.) Málaga (España). Telf: +(34) 952 24 61 37 www.cats.es comercial@cats.es

SERIE EXCELON® PRO Filtro coalescente

F92C - Ø 8 mm, G 1/4

MODELOS ALTERNATIVOS

F92C-★★D-AT0

Conector con soporte de montaje	Sustituir
6 mm Racor enchufable	6D
8 mm Racor enchufable	8D
10 mm Racor enchufable	AD
12 mm Racor enchufable	BD
G 1/8	1G
G 1/4	2G
G 3/8	3G

Conector sin soporte de montaje	Sustituir
G 1/4	2V

Conector	Sustituir
Sin	NN

SISTEMA DE CONEXIÓN PATENTADO

FACILIDAD DE INSTALACIÓN

Su innovador diseño de conexión pendiente de patente combinado con los soportes de montaje integrados hacen de Excelon® Pro una unidad sencilla y fácil de montar

CARACTERÍSTICAS DE CAUDAL

1/4'' conexiones, elemento filtrante 0,01 µm (seco)

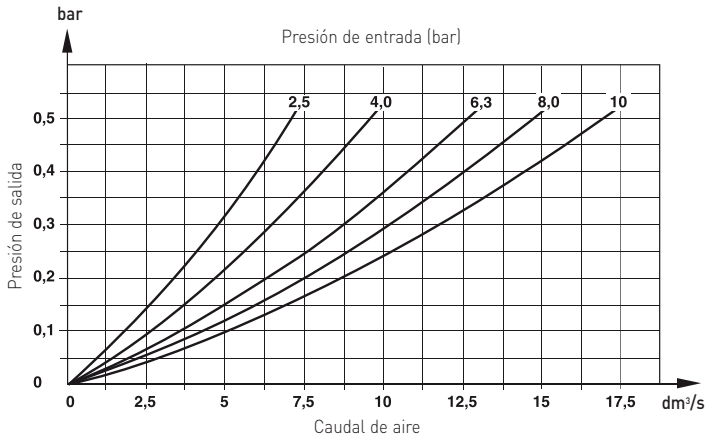

1/4'' conexiones, elemento filtrante 0,01 µm (saturado)

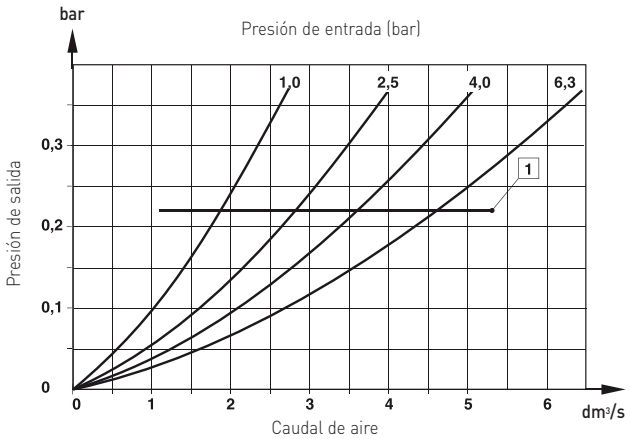

1 Caudal máximo para mantener fijo el nivel de eliminación de aceite

Comercial Andaluza de Técnicas y Suministros, S.L. (CATS, S.L.) Málaga (España). Telf: +(34) 952 24 61 37 www.cats.es comercial@cats.es

DIMENSIONES

Filtro coalescente con soporte de montaje en pared

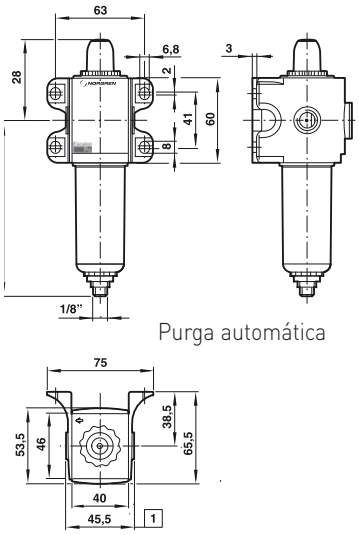

Filtro coalescente sin soporte de montaje en pared

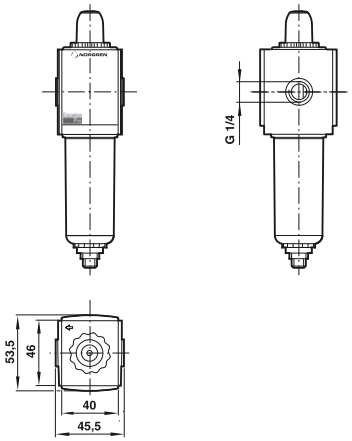

#	Espacio mínimo necesario para extraer el depósito
1	Dimensiones de los conectores Se muestran conectores roscados de 1/4" y 1/8". Ver dimensiones conexión a conexión a continuación.

Conector PIF	Conexión a conexión
6 mm, 8 mm	60
10 mm, 12 mm	62
Conector roscado	
1/8", 1/4"	45,5
3/8"	76

Bloque de conexión

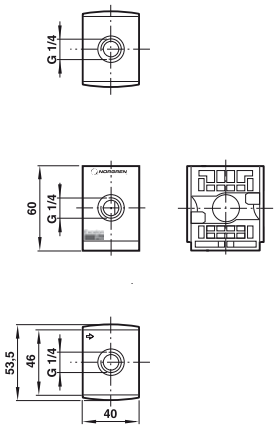

Bloqueable/válvula de corte

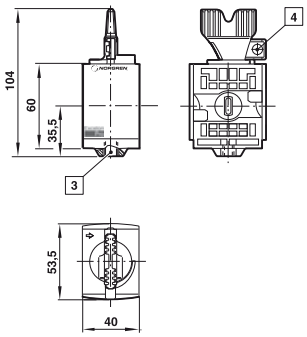

3	Conexión de escape M5
4	Conmutador cierre sólo en posición cerrada. La maneta de cierre acepta candado de Ø 7 mm.

Comercial Andaluza de Técnicas y Suministros, S.L. (CATS, S.L.) Málaga (España). Telf: +(34) 952 24 61 37 www.cats.es comercial@cats.es

SERIE EXCELON® PRO

Regulador

R92G - Ø 8 mm, G 1/4

R92G

La selección de opciones proporciona una tramitación de pedidos sencilla

Flexibilidad de configuración

Excelente rendimiento

No necesita herramientas para el montaje

Según normas RoHS

DATOS TECNICOS

Fluido:
Aire comprimido

Presión de trabajo:
12 bar max.

Temperatura ambiente:
-20°C ... +60°C
Consultar a nuestro Servicio Técnico para temperaturas inferiores a +2°C

Gama ajuste de presión de salida:
0,3 ... 10 bar

Caudal típico:
25 dm³/s max.
(conexión G 1/4, presión de entrada 10 bar, presión de salida 6,3 bar, Δp = 1 bar)

MATERIALES

Cuerpo: PBT
Cabezal: PBT
Elastómetro válvula: TPE
Membrana: nitrilo
Partes internas: acetal
Manómetro: cuerpo en latón, cara en plástico
Elastómetros: Junta tórica depósito - neopreno
Resto - nitrilo

	Tamaño conexión	Caudal*	MODELOS	ACCESORIOS Kit mantenimiento	Kit manómetro
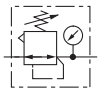	Ø 8 mm	25 dm³/s	R92G-8DK-RMG	R92G-KITR	9273KIT-01
	G 1/4	25 dm³/s	R92G-2GK-RMG	R92G-KITR	9273KIT-01

*Caudal típico con presión de entrada a 10 bar, presión de salida a 6,3 bar y caída de presión de 1 bar.

ACCESORIOS

Tamaño conexión	Conector enchufable con soporte de montaje	Conector roscado con soporte de montaje	Conector roscado sin soporte de montaje	Bloque de conexión
G1/8	–	9212KIT-1G	–	
G1/4	–	9212KIT-2G	9211KIT-2V	9216-51
G3/8	–	9212KIT-3G	–	
Ø 6 mm	9213KIT-6D	–	–	
Ø 8 mm	9213KIT-8D	–	–	
Ø 10 mm	9213KIT-AD	–	–	
Ø 12 mm	9213KIT-BD	–	–	

Soporte para montar en pared	Conector rápido	Tuerca de montaje en panel	Caperuza antimanipulación y precinto	Bloqueo/ válvula de corte con conexión de escape	Silenciador (válvula de corte)
74316-02	9210-50	9248-50	9255-51	T92T-NNN-B1N	T40M0500

SISTEMA DE CONEXIÓN PATENTADO

FACILIDAD DE INSTALACIÓN

Su innovador diseño de conexión pendiente de patente combinado con los soportes de montaje integrados hacen de Excelon® Pro una unidad y fácil de montar

Atención
Las placas de cierre **DEBEN** estar colocadas antes de presurizar cualquier unidad Excelon® Pro

Para más información

www.norgren.com/info/es6-020

Comercial Andaluza de Técnicas y Suministros, S.L. (CATS, S.L.) Málaga (España). Telf: +(34) 952 24 61 37 www.cats.es comercial@cats.es

CARACTERÍSTICAS DE CAUDAL

Presión de entrada: 10 bar
Tamaño conexión: G1/4

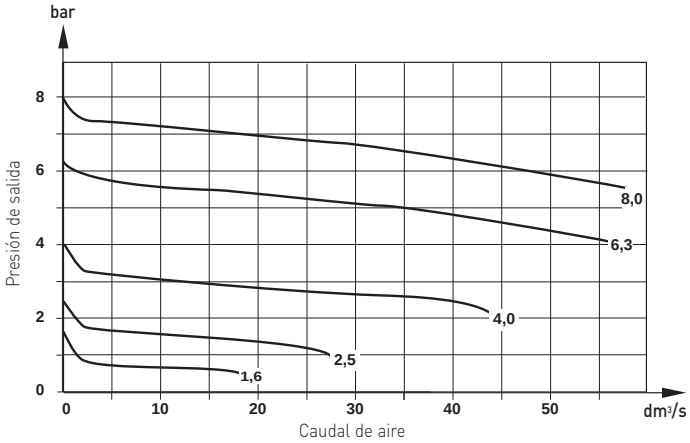

MODELOS ALTERNATIVOS

R92G★★K-RMG

Conector con soporte de montaje	Sustituir
6 mm Racor enchufable	6D
8 mm Racor enchufable	8D
10 mm Racor enchufable	AD
12 mm Racor enchufable	BD
G 1/8	1G
G 1/4	2G
G 3/8	3G

Conector sin soporte de montaje	Sustituir
G 1/4	2V

Conector	Sustituir
Sin	NN

DIMENSIONES

Regulador con soporte de montaje en pared

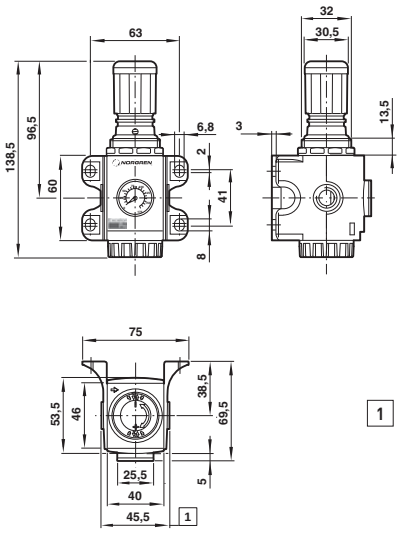

Tuerca para pared

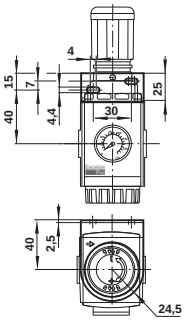

Bloque de conexión

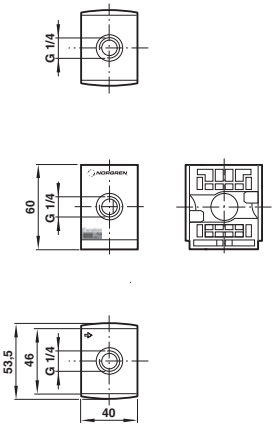

1 **Dimensiones de los conectores**
se muestran conectores roscados de 1/4" y 1/8".
Ver dimensiones conexión a conexión para conectores adicionales.

Conector PIF	Cnexión a conexión
6 mm, 8 mm	60
10 mm, 12 mm	62

Conector roscado	
1/8", 1/4"	45,5
3/8"	76

Regulador sin soporte de montaje

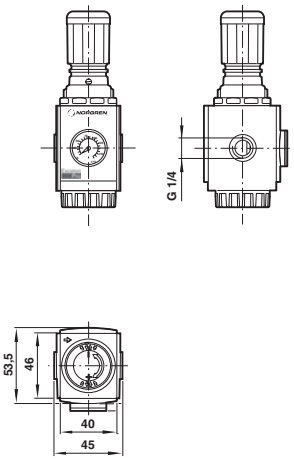

Bloqueable/válvula de corte

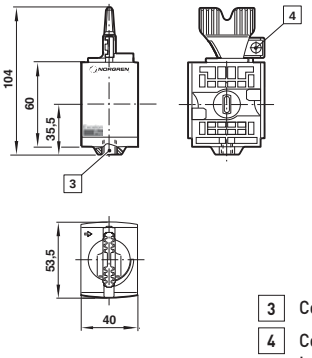

3 Conexión de escape M5

4 Conmutador cierre sólo en posición cerrada.
La maneta de cierre acepta candado de Ø 7 mm.

Comercial Andaluza de Técnicas y Suministros, S.L. (CATS, S.L.) Málaga (España). Telf: +(34) 952 24 61 37 www.cats.es comercial@cats.es

SERIE EXCELON® PRO

Filtro-regulador

B92G - Ø 8 mm, G 1/4

B92G

La selección de opciones proporciona una tramitación de pedidos sencilla

Flexibilidad de configuración

Excelente rendimiento

No necesita herramientas para el montaje

Según normas RoHS

DATOS TECNICOS

Fluido:
Aire comprimido

Presión de trabajo:
Purga manual: 12 bar máx.
Purga automática: 10 bar máx.

Temperatura ambiente:
-20°C ... +52°C
Consultar a nuestro Servicio Técnico para temperaturas inferiores a +2°C

Elemento:
5 µm

Gama ajuste de presión de salida:
0,3 ... 10 bar

Caudal típico:
19 dm^3/s
(conexión G 1/4, presión de entrada 10 bar, presión de salida 6,3 bar Δp = 1 bar, elemento filtrante 5 µm)

Purga:
Condiciones de trabajo de la purga automática (accionamiento flotante):
Presión del depósito requerida para cerrar la purga: > 0,35 bar
Presión del depósito requerida para abrir la purga: ≤ 0,2 bar
Mínimo caudal de aire requerido para cerrar la purga: 0,1 dm^3/s (6 l/min)
Accionamiento manual: hundir pin en la salida de la purga para purgar el depósito

MATERIALES

Cuerpo: PBT
Cabezal: PBT
Elastómetro válvula: TPE
Membrana: nitrilo
Depósito transparente: policarbonato
Elemento filtrante: polipropileno
Partes internas: acetal
Manómetro: cuerpo en latón, cara en plástico
Elastómetros: Junta tórica depósito - neopreno
Resto - nitrilo

	Tamaño conexión	Caudal*	MODELOS Purga automática	MODELOS Purga manual	ACCESORIOS Kit mantenimiento	ACCESORIOS Purga automática	ACCESORIOS Kit manómetro
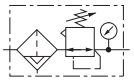 Escape purga automática							
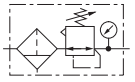 Escape purga manual	Ø 8 mm	19 dm^3/s	**B92G-8DK-AT1-RMG**	**B92G-8DK-QT1-RMG**	B92G-KITR	4000-50R	9273KIT-01
	G1/4	19 dm^3/s	**B92G-2GK-AT1-RMG**	**B92G-2GK-QT1-RMG**	B92G-KITR	4000-50R	9273KIT-01

*Caudal típico con presión de entrada a 10 bar, presión de salida a 6,3 bar y caída de presión de 1 bar.

Para más información

www.norgren.com/info/es6-022

Comercial Andaluza de Técnicas y Suministros, S.L. (CATS, S.L.) Málaga (España). Telf: +(34) 952 24 61 37 www.cats.es comercial@cats.es

ACCESORIOS

Tamaño conexión	Conector enchufable con soporte de montaje	Conector roscado con soporte de montaje	Conector roscado sin soporte de montaje	Bloque de conexión	Silenciador (válvula de corte)
G1/8	–	9212KIT-1G	–		T40M0500
G1/4	–	9212KIT-2G	9211KIT-2V	9216-51	T40M0500
G3/8	–	9212KIT-3G	–		T40M0500
Ø 6 mm	9213KIT-6D	–	–		
Ø 8 mm	9213KIT-8D	–	–		
Ø 10 mm	9213KIT-AD	–	–		
Ø 12 mm	9213KIT-BD	–	–		

Soporte para montar en pared	Conector rápido	Tuerca de montaje en panel	Caperuza antimanipulación y precinto	Bloqueo/ válvula de corte con conexión de escape
74316-02	9210-50	9248-50	9255-51	T92T-NNN-B1N

Atención
Las placas de cierre **DEBEN** estar colocadas antes de presurizar cualquier unidad Excelon® Pro

MODELOS ALTERNATIVOS

B92G-★★K-★T1-RMG

Conector con soporte de montaje	Sustituir
6 mm Racor enchufable	6D
8 mm Racor enchufable	8D
10 mm Racor enchufable	AD
12 mm Racor enchufable	BD
G 1/8	1G
G 1/4	2G
G 3/8	3G

Conector sin soporte de montaje	Sustituir
G 1/4	2V

Conector	Sustituir
Sin	NN

Purga	Sustituir
Manual	Q
Automática	A

CARACTERÍSTICAS DE CAUDAL

Presión de entrada: 10 bar, elemento filtrante: 5 µm
Conexión: G1/4

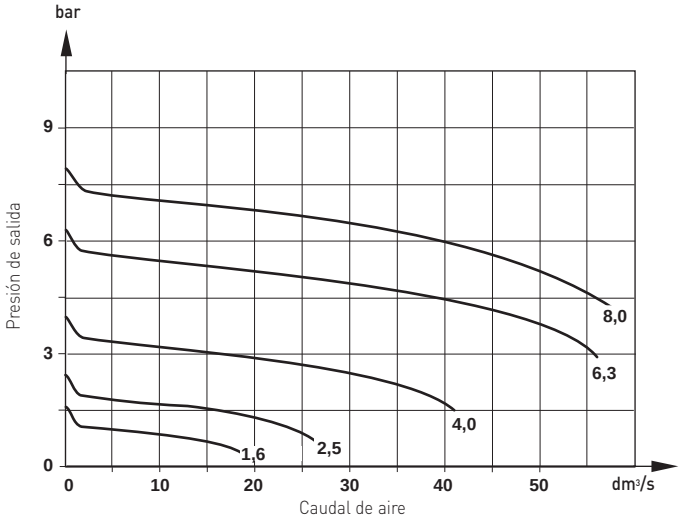

SISTEMA DE CONEXIÓN PATENTADO

FACILIDAD DE INSTALACIÓN

Su innovador diseño de conexión pendiente de patente combinado con los soportes de montaje integrados hacen de Excelon® Pro una unidad sencilla y fácil de montar

Comercial Andaluza de Técnicas y Suministros, S.L. (CATS, S.L.) Málaga (España). Telf: +(34) 952 24 61 37 www.cats.es comercial@cats.es

SERIE EXCELON® PRO Filtro-regulador

B92G - Ø 8 mm, G 1/4

DIMENSIONES

Filtro-regulador
con soporte de
montaje en pared

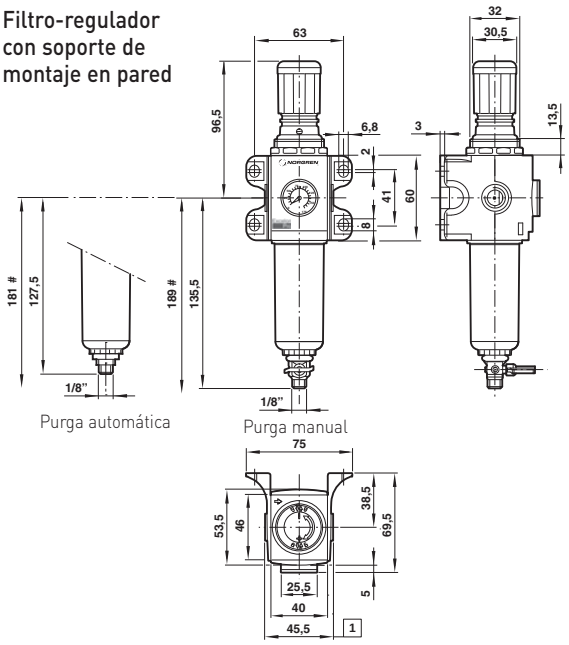

Espacio mínimo necesario para extraer el depósito.

1 **Dimensiones de los conectores**
Se muestran conectores roscados de 1/4" y 1/8". Ver dimensiones conexión a conexión a continuación.

Conector PIF	Conexión a conexión
6 mm, 8 mm	60
10 mm, 12 mm	62

Conector roscado	
1/8", 1/4"	45,5
3/8"	76

Filtro-regulador sin soporte de montaje,
Conexión G 1/4

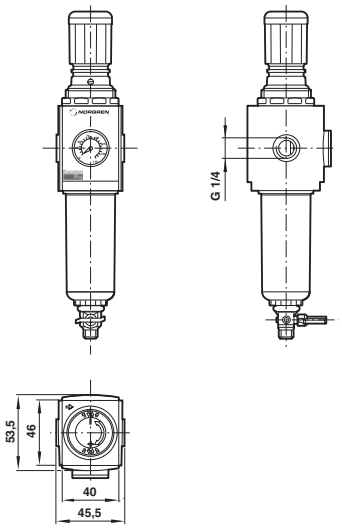

Comercial Andaluza de Técnicas y Suministros, S.L. (CATS, S.L.) Málaga (España). Telf: +(34) 952 24 61 37 www.cats.es comercial@cats.es

Tuerca para pared

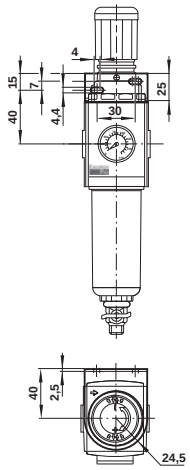

Bloque de conexión

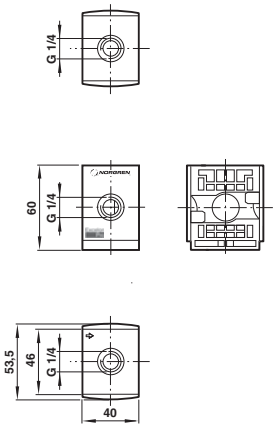

Bloqueable/válvula de corte

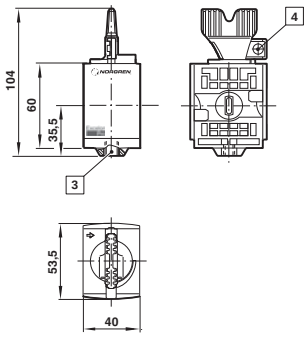

3 Conexión de escape M5

4 Conmutador cierre sólo en posición cerrada.
La maneta de cierre acepta candado de Ø 7 mm.

Comercial Andaluza de Técnicas y Suministros, S.L. (CATS, S.L.) Málaga (España). Telf: +(34) 952 24 61 37 www.cats.es comercial@cats.es

SERIE EXCELON® PRO

Lubricador (oil-fog)

L92C - Ø 8 mm, G 1/4

L92C

SERIE EXCELON® PRO
Lubricador (oil-fog)
L92C - Ø 8 mm, G 1/4
La selección de opciones proporciona una tramitación de pedidos sencilla
Flexibilidad de configuración
Excelente rendimiento
No necesita herramientas para el montaje
Según normas RoHS

DATOS TÉCNICOS

Fluido:
Aire comprimido

Presión de trabajo:
12 bar max.

Temperatura ambiente:
-20°C ... +52°C
Consultar a nuestro Servicio Técnico para temperaturas inferiores a +2°C

Caudal típico:
24 dm^3/s max.
(conexión G 1/4, presión de entrada 6,3 bar, Δ p = 0,5 bar)

Caudal inicial (caudal mínimo para el funcionamiento del lubricador):
0,55 dm^3/s (33 l/min) a 6,3 bar de presión de entrada

Capacidad nominal del depósito:
52 ml

MATERIALES

Cuerpo: PBT
Depósito transparente: policarbonato
Visor de goteo de alimentación: nylon
transparente
Lubricante recomendado: viscosidad ISO
3448, número 32 como DTE ligero o similar)
Partes internas: acetal
Elastómetros: Junta tórica depósito - neopreno
Resto - nitrilo

	Tamaño conexión	Caudal*	MODELOS	ACCESORIOS Kit mantenimiento	Silenciador (válvula de corte)
	Ø 8 mm	24 dm^3/s	**L92C-8DP-ETN**	L92C-KIT	T40M0500
	G 1/4	24 dm^3/s	**L92C-2GP-ETN**	L92C-KIT	T40M0500

* Caudal típico con presión de entrada de 6,3 bar y caída de presión de 0,5 bar

ACCESORIOS

Tamaño conexión	Conector enchufable con soporte de montaje	Conector roscado con soporte de montaje	Conector roscado sin soporte de montaje	Bloque de conexión	Conector rápido	Bloqueo/ válvula de corte con conexión de escape
					9210-50	T92T-NNN-B1N
G1/8	–	9212KIT-1G	–			
G1/4	–	9212KIT-2G	9211KIT-2V	9216-51		
G3/8	–	9212KIT-3G	–			
Ø 6 mm	9213KIT-6D	–	–			
Ø 8 mm	9213KIT-8D	–	–			
Ø 10 mm	9213KIT-AD	–	–			
Ø 12 mm	9213KIT-BD	–	–			

Atención
Las placas de cierre **DEBEN** estar colocadas antes de presurizar cualquier unidad Excelon® Pro

SISTEMA DE CONEXIÓN PATENTADO

Su innovador diseño de conexión pendiente de patente combinado con los soportes de montaje integrados hacen de Excelon® Pro una unidad sencilla y fácil de montar

Para más información
PDF CAD
www.norgren.com/info/es6-026

Comercial Andaluza de Técnicas y Suministros, S.L. (CATS, S.L.) Málaga (España). Telf: +(34) 952 24 61 37 www.cats.es comercial@cats.es

MODELOS ALTERNATIVOS

L92C-★★P-ETN

Conector con soporte de montaje	Sustituir
6 mm Racor enchufable	6D
8 mm Racor enchufable	8D
10 mm Racor enchufable	AD
12 mm Racor enchufable	BD
G 1/8	1G
G 1/4	2G
G 3/8	3G

Conector sin soporte de montaje	Sustituir
G 1/4	2V

Conector	Sustituir
Sin	NN

CARACTERÍSTICAS DE CAUDAL

Tamaño conexión G: 1/4

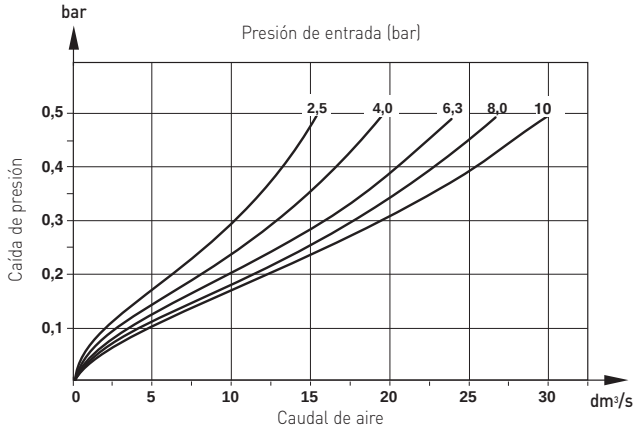

DIMENSIONES

Lubricador con soporte de montaje en pared

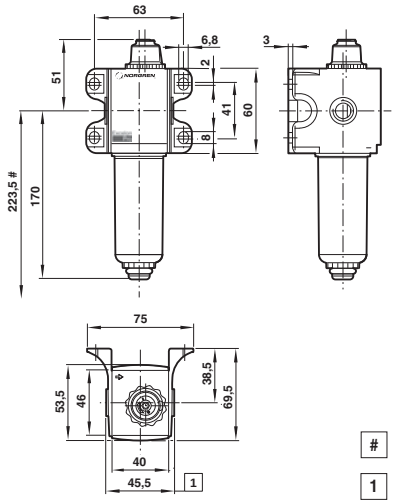

Lubricador sin soporte de montaje en pared, conexión G1/4

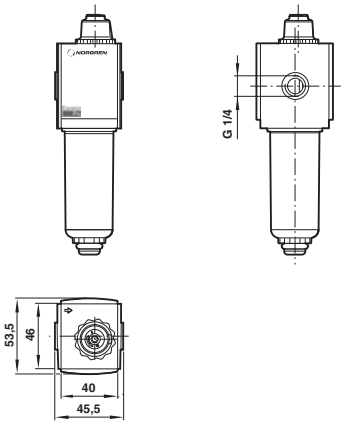

#	Espacio mínimo necesario para extraer el depósito
1	**Dimensiones de los conectores** Se muestran conectores roscados de 1/4" y 1/8". Ver dimensiones conexión a conexión a continuación.

Conector PIF	Conexión a conexión
6 mm, 8 mm	60
10 mm, 12 mm	62
Conector roscado	
1/8", 1/4"	45,5
3/8"	76

Bloque de conexión

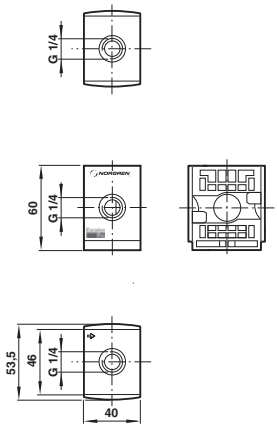

Bloqueable/válvula de corte

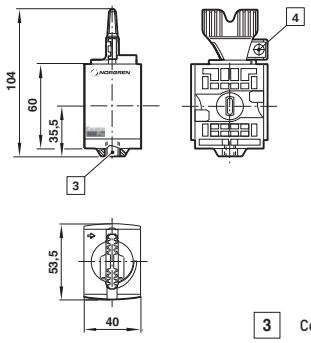

3	Conexión de escape M5
4	Conmutador cierre sólo en posición cerrada. La maneta de cierre acepta candado de Ø 7 mm.

Comercial Andaluza de Técnicas y Suministros, S.L. (CATS, S.L.) Málaga (España). Telf: +(34) 952 24 61 37 www.cats.es comercial@cats.es

SERIE EXCELON® PRO

Válvula de corte y bloqueo

T92 - Ø 6 ... 12 mm, G 1/8 ... G 3/8

T92

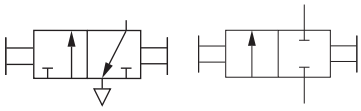

- La selección de opciones proporciona una tramitación de pedidos sencilla
- Flexibilidad de configuración
- Excelente rendimiento
- No necesita herramientas para el montaje
- Según normas RoHS

DATOS TÉCNICOS

Fluido:
Aire comprimido

Presión de trabajo:
12 bar max.

Caudal:
CV = 2,57 (G 1/4)

Temperatura ambiente:
-20°C* ... +60°C
Consultar a nuestro Servicio Técnico para temperaturas inferiores a +2°C

MATERIALES

Cuerpo y espiga válvula: PBT
Partes internas: acetal
Elastómetros: nitrilo y TPE

MODELOS ALTERNATIVOS

T92★-★★N-B1N

Función	Sustituir
2-vías/2-posición, salida sin escape, pulsador negro	B
3-vías/2-posición, salida de escape roscada, pulsador rojo (M5)	T

Conector con soporte de montaje	Sustituir
6 mm Racor enchufable	6D
8 mm Racor enchufable	8D
10 mm Racor enchufable	AD
12 mm Racor enchufable	BD
G 1/8	1G
G 1/4	2G
G 3/8	3G

Conector sin soporte de montaje	Sustituir
G 1/4	2V

Conector	Sustituir
Sin	NN

Para más información

www.norgren.com/info/es6-028

Comercial Andaluza de Técnicas y Suministros, S.L. (CATS, S.L.) Málaga (España). Telf: +(34) 952 24 61 37 www.cats.es comercial@cats.es

ACCESORIOS T92

Tamaño conexión	Conector enchufable con soporte de montaje	Conector roscado con soporte de montaje	Conector roscado sin soporte de montaje	Silenciador
G1/8	–	9212KIT-1G	–	T40M0500
G1/4	–	9212KIT-2G	9211KIT2V	T40M0500
G3/8	–	9212KIT-3G	–	T40M0500
Ø 6 mm	9213KIT-6D	–	–	T40M0500
Ø 8 mm	9213KIT-8D	–	–	T40M0500
Ø 10 mm	9213KIT-AD	–	–	T40M0500
Ø 12 mm	9213KIT-BD	–	–	T40M0500

Atención
Las placas de cierre **DEBEN** estar colocadas antes de presurizar cualquier unidad Excelon® Pro

DIMENSIONES

Válvula de corte con soporte de montaje en pared

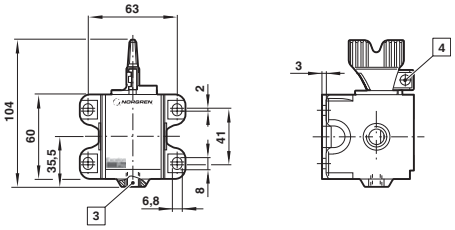

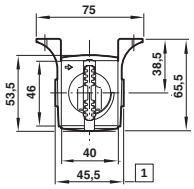

Válvula de corte sin soporte de montaje

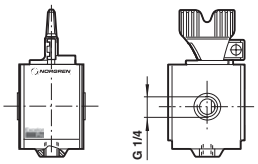

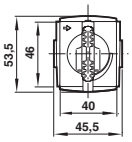

1 **Dimensiones de los conectores**
Se muestran conectores roscados de 1/4" y 1/8". Ver dimensiones conexión a conexión a continuación.

Conector PIF	Conexión a conexión
6 mm, 8 mm	60
10 mm, 12 mm	62

Conector roscado

1/8", 1/4"	45,5
3/8"	76

3 **Conexión de escape M5**

4 **Conmutador cierre sólo en posición cerrada.**
La maneta de cierre acepta candado de Ø 7 mm.

Comercial Andaluza de Técnicas y Suministros, S.L. (CATS, S.L.) Málaga (España). Telf: +(34) 952 24 61 37 www.cats.es comercial@cats.es

EXCELON®

Excelon; otra alternativa de montaje de la gama Norgren.

Sus unidades están directamente conectadas, gracias al sistema de conexión Quikclamp (pinza de sujeción rápida) patentado. La gama Excelon se puede utilizar tanto donde se requiera unidades individuales como grupos montados modulares.

Es otro ejemplo de la adaptabilidad de Norgren.

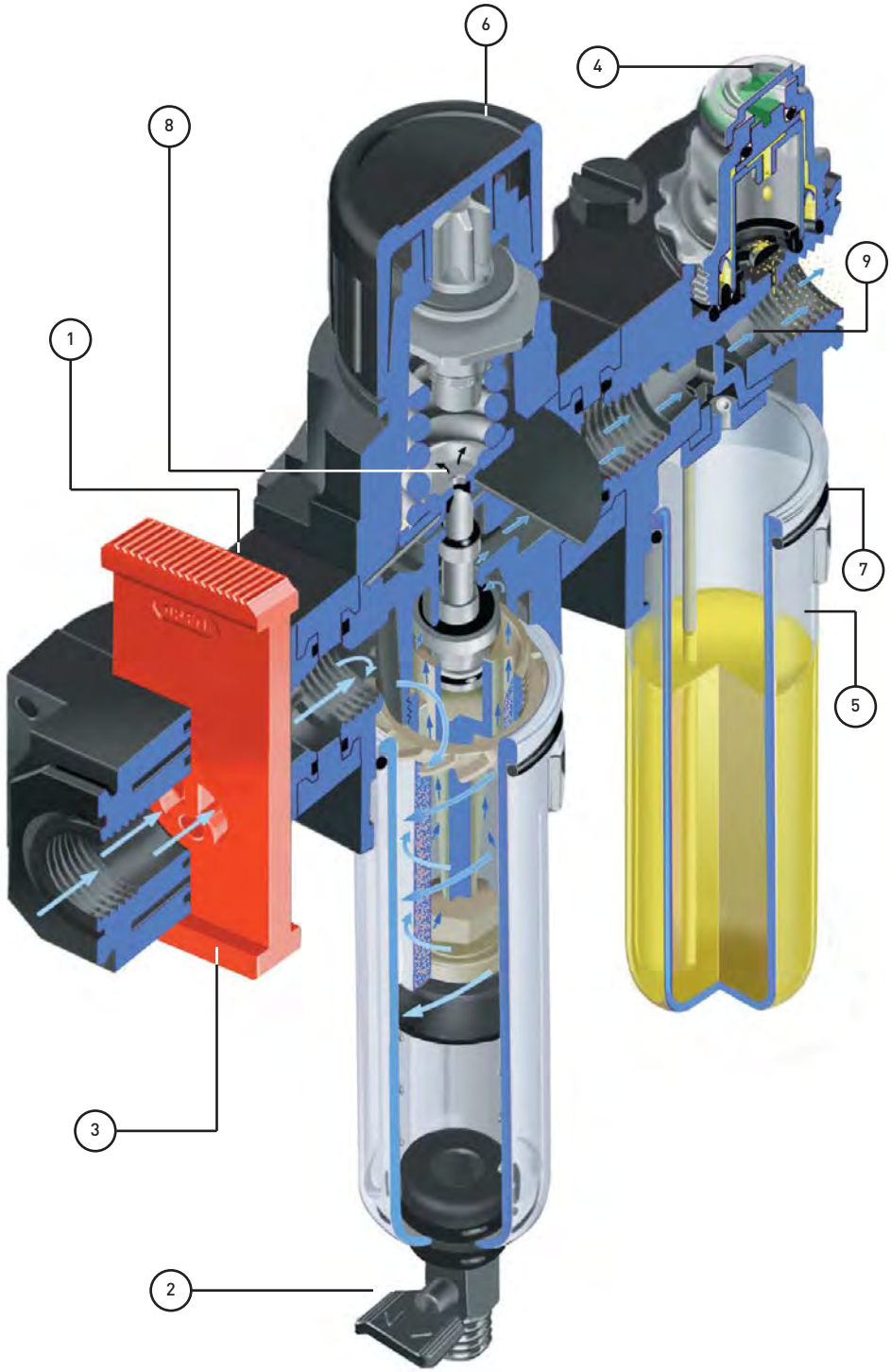

1 **SISTEMA DE CONEXIÓN QUIKCLAMP (PINZA DE SUJECIÓN RÁPIDA) PATENTADO**

Montaje sencillo y rápido de unidades combinadas y accesorios.

2 **PURGA MANUAL PATENTADA**

Funcionamiento sencillo de 1/4 de vuelta. Con rosca externa que facilita la conducción de los condensados al desagüe.

3 **VALVULA DE CORTE PATENTADA**

3/2 con escape roscado y tajadera bloqueable para un sistema seguro de aislamiento.

4 **VISOR DE GOTEO DEL LUBRICADOR**

El visor se puede observar desde todos los ángulos, simplificando el ajuste y la instalación.
Puede montarse con accesorio antimanipulación.

5 **DEPOSITOS CON SISTEMA DE MONTAJE TIPO BAYONETA**

Fácil desmontaje para facilitar el mantenimiento. Los depósitos son con retención para evitar un desmontaje violento si se realiza por error bajo presión.

6 **POMO DE REGULACION CON BLOQUEO**

Puede montarse con un accesorio antimanipulación.

7 **JUNTAS TORICAS CAUTIVAS**

8 **VALVULA COMPENSADORA**

Para mejorar las características de regulación.

9 **SENSOR DE LUBRICADOR**

Ayuda a mantener la relación aceite/aire con las variaciones de caudal.

ADEMAS de muchos accesorios y características de diseño.

NORGREN

EXCELON® SISTEMA QUIKCLAMP Conjuntos montados
Filtro/ regulador y lubricador
FL72, BL72, BL73, BL74 - G1/4 ... G1/2

Los conjuntos incluyen: filtro-regulador y lubricador micro-fog completo con válvula de corte con escape, sin manómetro de presión y soportes montados

Alta eficacia en la eliminación de agua y partículas sólidas

Depósitos con sistema de montaje tipo bayoneta

Pomo de regulación con bloqueo, accesorio antimanipulación (opcional)

El visor de goteo de aceite se puede observar desde todos los ángulos, simplificando el ajuste y la instalación

Lubricador micro-fog

DATOS TÉCNICOS

Fluido:
Sólo aire comprimido

Presión de entrada máxima:
10 bar

Conexión manómetro:
Rc 1/8

Temperatura ambiente:
-20°C ... +50°C
Consultar a nuestro Servicio Técnico para temperaturas inferiores a +2°C

Gama de presión:
0,3 ... 10 bar

Elemento (µm):
40

MATERIALES

BL72, FL72
Depósito standard en policarbonato, depósito opcional en zinc. Cuerpo en zinc.
Materiales elastoméricos en neopreno, nitrilo y TPE. Visor del indicador de nivel para depósito metálico en nylon transparente.
Filtro/regulador: Pomo en resina acetálica. Elemento filtrante en polipropileno sinterizado. Válvula en latón.
Lubricador: visor de goteo en nylon transparente.

BL73
Pomo de aluminio, válvula en latón.
Elemento filtrante en plástico sinterizado.
Cuerpo y depósito en aluminio
Indicador de nivel de líquido y visor de goteo en nylon transparente.
Elastómeros en neopreno y nitrilo.

BL74
Pomo de aluminio, válvula en latón.
Elemento filtrante en plástico sinterizado.
Cuerpo en aluminio, depósito en policarbonato transparente o con protección en acero. Visor de goteo de aceite en nylon transparente y elastómeros en nitrilo y neopreno.

CONJUNTOS MONTADOS

	Tamaño conexión	Depósito	kg	Funcionamiento	MODELOS Automática *	Manual **	ACCESORIOS Silenciador (válvula de corte)	Precinto antimanipulación
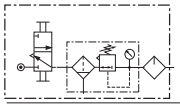	G1/4	Transparente	1,65	Con escape	**BL72-201GA**	**BL72-221G**	T40M0500	4255-51
	G3/8	Transparente	2,26	Con escape	**BL73-301G**	**BL73-321G**	T40M0500	4455-51
	G1/2	Guarded transparent	3,55	Con escape	**BL74-401G**	**BL74-421G**	T40B1800	4355-51

*Para opciones con depósito metálico, sustituir "5" en el séptimo dígito, ej. BL73-351G ** Para opciones con depósito metálico sustituir "6" en el séptimo dígito, ej. BL72-261G
Las referencias de los kits de reparación se encuentran en la información de las unidades individuales.

Para más información

www.norgren.com/info/es6-031

Comercial Andaluza de Técnicas y Suministros, S.L. (CATS, S.L.) Málaga (España). Telf: +(34) 952 24 61 37 www.cats.es comercial@cats.es

EXCELON® SISTEMA QUIKCLAMP Conjuntos montados

Filtro/ regulador y lubricador

FL72, BL72, BL73, BL74 - G1/4 ... G1/2

COMBINACIONES FILTRO-REGULADOR Y LUBRICADOR - (sin soporte de montaje y manómetro)

	Tamaño conexión	Depósito	kg	Funcionamiento	MODELOS Automática *	Manual **	ACCESORIOS Silenciador (válvula de corte)	Precinto antimani-pulación	Manómetro 0 ... 10 bar
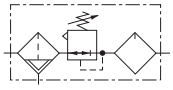	G1/4	Transparente	1,67	Con escape	**BL72-208GA**	**BL72-228G**	T40M0500	4255-51	18-013-989
	G3/8	Transparente	1,67	Con escape	**BL72-308GA**	**BL72-328G**	T40M0500	4255-51	18-013-989
	G3/8	Transparente	2,26	Con escape	**BL73-308G**	**BL73-328G**	T40M0500	4455-51	18-013-013
	G1/2	Transparente	2,26	Con escape	**BL73-408G**	**BL73-428G**	T40M0500	4455-51	18-013-013
	G1/2	Transparente con protector	3,5	Con escape	**BL74-408G**	**BL74-428G**	T40B1800	4355-51	18-013-013
	G3/4	Transparente con protector	3,55	Con escape	**BL74-608G**	**BL74-628G**	T40B1800	4355-51	18-013-013

*Para opciones con depósito metálico, sustituir "5" en el séptimo dígito, ej. BL73-351G ** Para opciones con depósito metálico sustituir "6" en el séptimo dígito, ej. BL72-261G
Las referencias de los kits de reparación se encuentran en la información de las unidades individuales.

COMBINACIONES FILTRO Y LUBRICADOR - (sin soporte de montaje)

	Tamaño conexión	Depósito	kg	MODELOS Automática *	Manual **
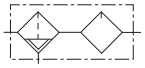	G1/4	Transparente	1,95	**FL72-208GA**	**FL72-228G**
	G3/8	Transparente	1,95	**FL72-308GA**	**FL72-328G**

*Para opciones con depósito metálico, sustituir "5" en el séptimo dígito, ej. BL73-351G ** Para opciones con depósito metálico sustituir "6" en el séptimo dígito, ej. BL72-261G
Las referencias de los kits de reparación se encuentran en la información de las unidades individuales.

Comercial Andaluza de Técnicas y Suministros, S.L. (CATS, S.L.) Málaga (España). Telf: +(34) 952 24 61 37 www.cats.es comercial@cats.es

DIMENSIONES

Conjuntos montados

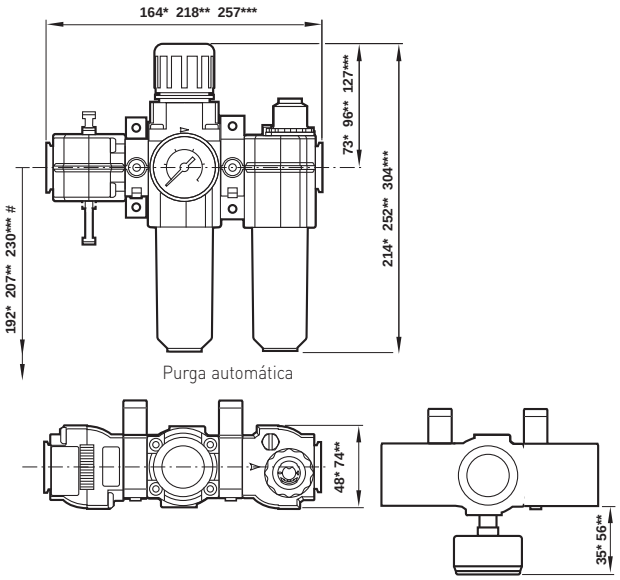

Purga automática

*BL72 **BL73 ***BL74 # Espacio mínimo necesario para extraer el depósito

Combinaciones filtro-regulador y lubricador

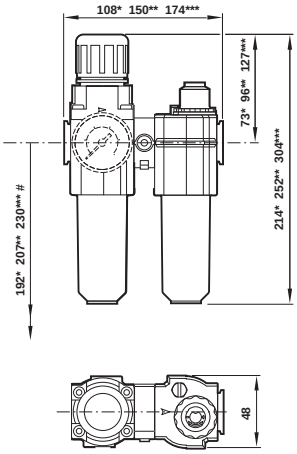

Purga automática

*BL72 **BL73 ***BL74 # Espacio mínimo necesario para extraer el depósito

Combinaciones filtro y lubricador

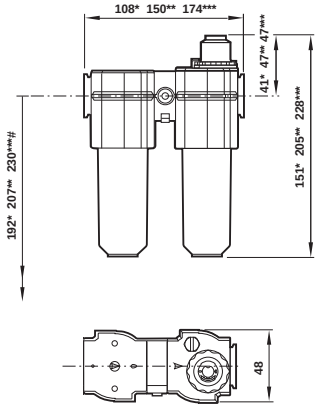

Purga automática

*BL72 **BL73 ***BL74 # Espacio mínimo necesario para extraer el depósito

Comercial Andaluza de Técnicas y Suministros, S.L. (CATS, S.L.) Málaga (España). Telf: +(34) 952 24 61 37 www.cats.es comercial@cats.es

EXCELON® SISTEMA QUIKCLAMP

Filtros standard

F72G, F73G, F74G - G1/4 ... G3/4

F72G F73G F74G

El diseño Excelon permite la instalación en línea o modular

Depósitos con sistema de montaje tipo bayoneta

DATOS TÉCNICOS

Fluido:
Sólo aire comprimido

Presión de entrada máxima:
10 bar

Temperatura ambiente:
-34°C ... +50°C
Consultar a nuestro Servicio Técnico para temperaturas inferiores a +2°C

MATERIALES

F72G
Cuerpo: zinc
Depósito transparente: policarbonato
Depósito metálico: zinc
Visor indicador de nivel (depósito metálico): nylon transparente
Elemento filtrante: polipropileno sinterizado
Elastómeros: neopreno y nitrilo
Indicador de colmataje opcional: cuerpo transparente en nylon, partes internas en resina acetálica, muelle en acero inoxidable, elastómeros en nitrilo.

F73G y F74G
Cuerpo: aluminio
Depósito transparente: policarbonato
Depósito transparente con protector: policarbonato con protector en acero
Depósito metálico: aluminio
Visor indicador de nivel (depósito metálico): nylon transparente
Elemento filtrante: polipropileno sinterizado
Elastómeros: neopreno y nitrilo
Indicador de colmataje opcional: cuerpo transparente en nylon, partes internas en resina acetálica, muelle en acero inoxidable, elastómeros en nitrilo

				MODELOS			ACCESORIOS	KIT MANTENIMIENTO	
Tamaño conexión	Caudal* (dm^3/s)	Depósito	kg	Purga automática	Purga semi-automática	Purga manual	Soporte de montaje en pared	Purga automática	Purga manual
G 1/4	30	T	0,45	**F72G-2GN-AL3**	**F72G-2GN-ST3**	**F72G-2GN-QT3**	4224-50	F72G-KITA40	F72G-KITM40
G 3/8	30	T	0,45	**F72G-3GN-AL3**	**F72G-3GN-ST3**	**F72G-3GN-QT3**	4224-50	F72G-KITA40	F72G-KITM40
G 1/4	29	T	0,50	**F73G-2GN-AT3**		**F73G-2GN-QT3**	4424-50	F73G-KITA40	F73G-KITM40
G 3/8	35	T	0,50	**F73G-3GN-AT3**		**F73G-3GN-QT3**	4424-50	F73G-KITA40	F73G-KITM40
G 1/2	38	T	0,50	**F73G-4GN-AT3**		**F73G-4GN-QT3**	4424-50	F73G-KITA40	F73G-KITM40
G 3/8	66	TP	0,80	**F74G-3GN-AP3**		**F74G-3GN-QP3**	4324-50	F74G-KITA40	F74G-KITM40
G 1/2	83	TP	0,81	**F74G-4GN-AP3**		**F74G-4GN-QP3**	4324-50	F74G-KITA40	F74G-KITM40
G 3/4	83	TP	0,79	**F74G-6GN-AP3**		**F74G-6GN-QP3**	4324-50	F74G-KITA40	F74G-KITM40

T=Depósito transparente * Caudal típico con presión de entrada de 6,3 bar y caída de presión de 0,5 bar
TP= Depósito transparente con protector * Caudal típico con presión de entrada de 6,3 bar y caída de presión de 0,5 bar

ACCESORIOS

Serie	Tamaño conexión	3/2 válvula de corte*	Quikclamp	Quikclamp y soporte en pared	Silenciador (válvula de corte)
F72G	G1/4	T72T-2GA-P1N	4214-51	4214-52	T40M0500
	G3/8	T72T-3GA-P1N	4214-51	4214-52	T40M0500
F73G	G1/4	T73T-2GA-P1N	4314-51	4314-52	T40M0500
	G3/8	T73T-3GA-P1N	4314-51	4314-52	T40M0500
	G1/2	T73T-4GA-P1N	4314-51	4314-52	T40M0500
F74G	G3/8	T74T-3GA-P1N	4314-51	4314-52	T40B1800
	G1/2	T74T-4GA-P1N	4314-51	4314-52	T40B1800
	G3/4	T74T-6GA-P1N	4314-51	4314-52	T40B1800

*Conexión de escape roscada

Para más información

PDF CAD

www.norgren.com/info/es6-034

Comercial Andaluza de Técnicas y Suministros, S.L. (CATS, S.L.) Málaga (España). Telf: +(34) 952 24 61 37 www.cats.es comercial@cats.es

MODELOS ALTERNATIVOS

F7★G-★★★-★★★

Serie	Sustituir
72	2
73	3
74	4

Tamaño conexión	Sustituir
1/4 (72 y 73)	2
3/8	3
1/2 (73 y 74)	4
3/4 (74)	6

Roscas	Sustituir
PTF	A
ISO Rc cónica	B
ISO G cilíndrica	G

Indicador de colmataje	Sustituir
Visual	D
Eléctrico	E
Sin	N

Elemento	Sustituir
5 µm	1
40 µm	3

Depósito	Sustituir
Metálico con visor	D
Metálico largo con visor (72)	E
Transparente (72, 73)	T
Transparente largo (72)	L*
Transparente largo con protector (72)	W*
Transparente largo con protección (73, 74)	P

Purga	Sustituir
Manual 1/4 vuelta	Q
Semi automática (72)	S
Purga automática*	A

* Opción sólo suministrada con depósito largo

DIMENSIONES

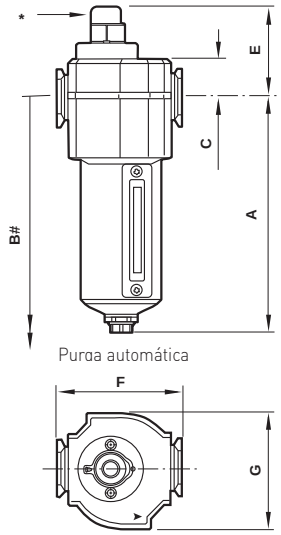

Serie	Purga	A	B	C	E	F	G
72	Semi-auto	164	215	19	53	50	48
	Automática	141	192	19	53	50	48
	Manual	134	185	19	53	50	48
73	Automática	147	207	25	60	68	62
	Manual	156	216	25	60	68	62
74	Automática	161	230	25	60	80	74
	Manual	177	246	25	60	80	74

* Indicador de colmataje opcional
\# Espacio mínimo necesario para extraer el depósito

Soporte de montaje

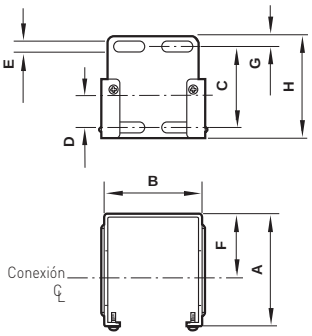

Serie	A	B	C	D	E	F	G	H
72	60	42	39	18,6	4	38	6	51
73	67	60	48	19	7	38	6	61
74	79	69	50	20	5	51	6	61

CARACTERÍSTICAS DE CAUDAL

F72G

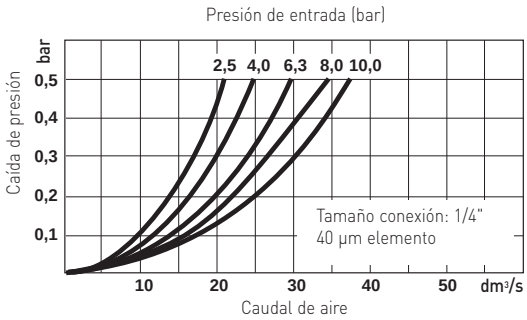

F73G

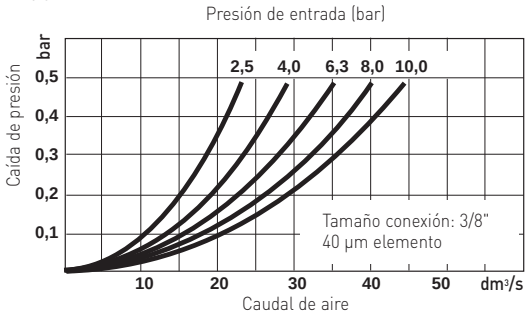

F74G

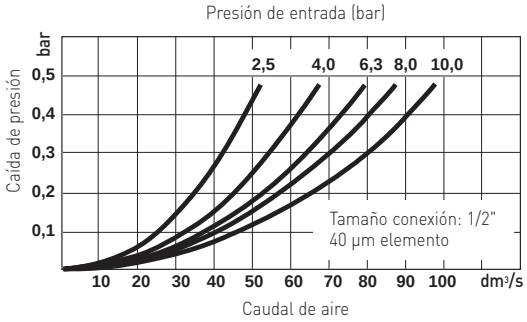

Comercial Andaluza de Técnicas y Suministros, S.L. (CATS, S.L.) Málaga (España). Telf: +(34) 952 24 61 37 www.cats.es comercial@cats.es

EXCELON® SISTEMA QUIKCLAMP

Filtros para eliminar aceite

F72C, F73C, F74C, F74H - G1/4 ... G3/4

F72C

F74H

El diseño Excelon permite la instalación en línea o modular

Alta eficacia en eliminación de aceite y partículas sólidas

Depósito con sistema de montaje tipo bayoneta

Indicador de colmataje visual standard

DATOS TÉCNICOS

Fluido:
Aire comprimido

Presión de entrada máxima:
10 bar depósito transparente o con protección
8 bar depósito transparente F72C con purga automática

Contenido de aceite residual:
0,01 mg/m^3 a +21°C

Eficacia de filtración:
Hasta 0,01 µm

Temperatura ambiente:
-34°C ... +50°C
Consultar a nuestro Servicio Técnico para temperaturas inferiores a +2°C

MATERIALES

F72C
Cuerpo: zinc
Depósito transparente: policarbonato
Depósito metálico: zinc
Visor indicador de nivel (depósito metálico): nylon transparente
Elemento filtrante: fibra sintética y espuma de poliuretano
Elastómeros: neopreno y nitrilo
Indicador de colmataje: cuerpo en nylon transparente, partes internas en resina acetálica, muelle en acero inoxidable, elastómeros en nitrilo.

F73C, F74C, F74H
Cuerpo: aluminio
Depósito transparente: policarbonato
Depósito transparente con protección: policarbonato con protector de acero
Depósito metálico: aluminio
Visor del indicador de nivel (depósito metálico): nylon transparente (cristal pyrex opcional)
Elemento filtrante: fibra sintética y espuma de poliuretano
Elastómeros: neopreno y nitrilo
Indicador de colmataje: cuerpo en nylon transparente, partes internas en resina acetálica, muelle en acero inoxidable, elastómeros en nitrilo.

	Tamaño conexión	Caudal* (dm^3/s)	Depósito	kg	MODELOS Purga automática	Purga semi-automática	Purga manual	ACCESORIOS Soporte de montaje en pared	KIT MANTENIMIENTO
	G 1/4	4,5	T	0,40	F72C-2GD-AL0	F72C-2GD-ST0	F72C-2GD-QT0	4224-50	F72C-KITA0C
	G 3/8	4,5	T	0,40	F72C-3GD-AL0	F72C-3GD-ST0	F72C-3GD-QT0	4224-50	F72C-KITA0C
	G 1/4	10	T	0,54	F73C-2GD-AT0		F73C-2GD-QT0	4424-50	F73C-KITA0C
	G 3/8	10	T	0,54	F73C-3GD-AT0		F73C-3GD-QT0	4424-50	F73C-KITA0C
	G 1/2	10	T	0,54	F73C-4GD-AT0		F73C-4GD-QT0	4424-50	F73C-KITA0C
	G 3/8	16	TP	0,85	F74C-3GD-AP0		F74C-3GD-QP0	4324-50	F74C-KITA0C
	G 1/2	16	TP	0,83	F74C-4GD-AP0		F74C-4GD-QP0	4324-50	F74C-KITA0C
	G 1/2	28	TP	1,11	F74H-4GD-AP0		F74H-4GD-QP0	4324-50	F74H-KITA0C
Purga automática / Purga manual	G 3/4	28	TP	1,10	F74H-6GD-AP0		F74H-6GD-QP0	4324-50	F74H-KITA0C

T=Depósito transparente * para mantener fijo el nivel de eliminación de aceite con una presión de entrada de 6,3 bar
TP=Depósito transparente con protección

Para más información

www.norgren.com/info/es6-036

Comercial Andaluza de Técnicas y Suministros, S.L. (CATS, S.L.) Málaga (España). Telf: +(34) 952 24 61 37 www.cats.es comercial@cats.es

MODELOS ALTERNATIVOS

F7★★-★★★-★★0

Serie	Sustituir
72	2C
73	3C
74	4C
74 (Alto caudal)	4H

Tamaño conexión	Sustituir
1/4	2
3/8	3
1/2	4
3/4	6

Roscas	Sustituir
PTF	A
ISO Rc cónica	B
ISO G cilíndrica	G

Depósito	Sustituir
Metálico con visor	D
Metálico largo con indicador de nivel líquido (72)	E
Transparente (72, 73)	T
Transparente largo (72)	L*
Transparente largo con protector (72)	W*
Transparente largo con protección (73, 74)	P

Purga	Sustituir
Manual 1/4 vuelta	Q
Semi automática (72)	S
Purga automática*	A

Indicador de colmataje	Sustituir
Con (visual)	D
Con (eléctrico)	E
Sin	N

* Se suministra sólo la opción con depósito largo

CARACTERÍSTICAS

Presión de entrada (bar)	Caudal máximo dm³/s* F72C	F73C	F74C	F74H
1	1,8	4,0	6,4	11,2
3	3,1	6,9	11,0	19,3
5	4,0	8,9	14,3	24,9
6,3	4,5	10,0	16,0	28,0
7	4,7	10,5	16,9	29,5
9	5,4	12,0	19,1	33,5

* Caudal máximo para mantener fijo el nivel de eliminación de aceite

DIMENSIONES

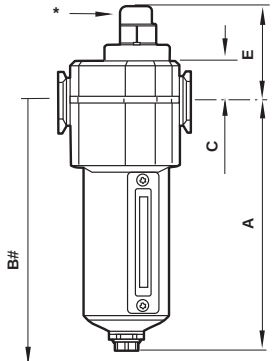

Purga automática

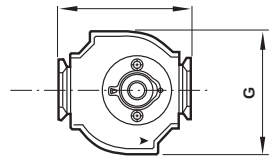

*Indicador de colmataje standard
#Espacio mínimo necesario para extraer el depósito

Serie	Purga	A	B	C	E	F	G
F72C	Semi-auto	164	215	19	53	50	48
	Automática	141	192	19	53	50	48
	Manual	134	185	19	53	50	48
F73C	Automática	147	207	25	60	68	62
	Manual	156	216	25	60	68	62
F74C	Automática	161	230	25	60	80	74
	Manual	177	246	25	60	80	74
F74H	Automática	215	284	25	60	80	74
	Manual	230	300	25	60	80	74

Soporte de montaje

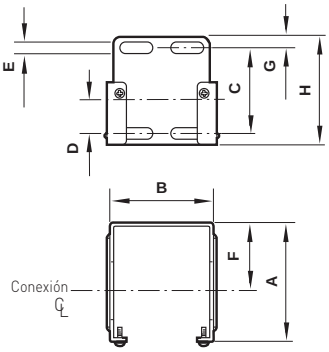

Serie	A	B	C	D	E	F	G	H
72	60	42	39	18,6	4	38	6	51
73	67	60	48	19	7	38	6	61
74	79	69	50	20	5	51	6	61

CARACTERÍSTICAS DE CAUDAL

F72C

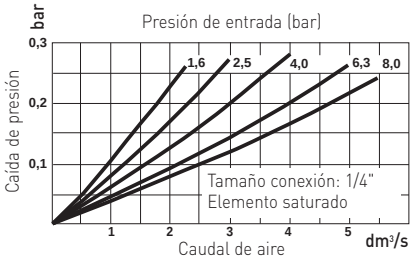

F73C

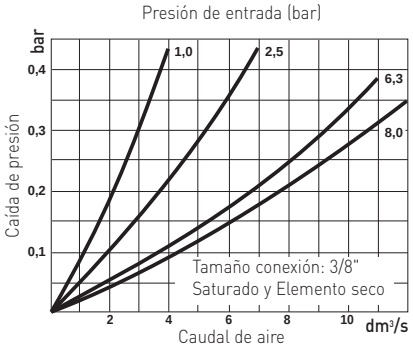

F74C

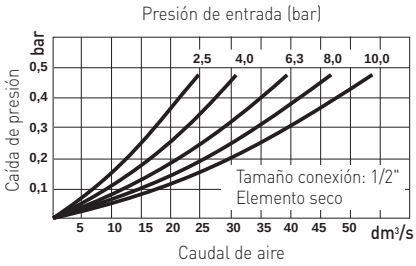

F74H

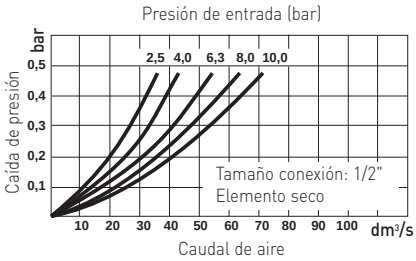

Comercial Andaluza de Técnicas y Suministros, S.L. (CATS, S.L.) Málaga (España). Telf: +(34) 952 24 61 37 www.cats.es comercial@cats.es

EXCELON® SISTEMA QUIKCLAMP

Filtros para eliminar vapor de aceite

F72V, F74V - G1/4 ... G3/4

F72V

F74V

El diseño Excelon permite la instalación en línea o modular con otros productos Excelon

El elemento de carbón activo tipo adsorbente elimina los vapores de aceite y olores de hidrocarburos

Depósito con sistema de montaje tipo bayoneta

Color azul de alta intensidad que cambia la indicación (F72V)

DATOS TÉCNICOS

Fluido:
Aire comprimido

Presión de entrada máxima:
10 bar (F72V)
17 bar (F74V)

Contenido de aceite residual:
0,003 mg/m³ máx. a +21°C

Temperatura ambiente:
Depósito transparente:
-34°C ... +50°C (F72V)
Depósito metálico:
-34°C ... +65°C (F74V)
Consultar a nuestro Servicio Técnico para temperaturas inferiores a +2°C

MATERIALES

F72V
Cuerpo: zinc
Depósito transparente: policarbonato
Depósito metálico: zinc
Elemento filtrante: carbón activado y policarbonato
Elastómeros: nitrilo

F74V
Cuerpo y depósito: aluminio
Elemento filtrante: carbón activado y aluminio
Elastómeros: neopreno y nitrilo

	Tamaño conexión	Caudal* (dm³/s)	Depósito	kg	MODELOS	ACCESORIOS Soporte de montaje en pared	KIT MANTENIMIENTO
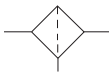	G 1/4	1,6	T	0,52	**F72V-2GN-ETC**	4224-50	F72V-KITA0V
	G 3/8	1,6	T	0,52	**F72V-3GN-ETC**	4224-50	F72V-KITA0V
	G 3/8	13	M	1,15	**F74V-3GN-EMA**	4324-50	F74V-KITA0V
	G 1/2	13	M	1,14	**F74V-4GN-EMA**	4324-50	F74V-KITA0V
	G 3/4	13	M	1,12	**F74V-6GN-EMA**	4324-50	F74V-KITA0V

T= Depósito transparente * para mantener fijo el nivel de eliminación de aceite con una presión de entrada de 6,3 bar
M= Depósito metálico

CARACTERÍSTICAS

Presión de entrada (bar)	Caudal máximo dm³/s* F72V	F74V
2,5	1,0	8,7
4	1,3	10,7
6,3	1,6	13,3
8	1,8	15,6
10	2,0	17,6

* Caudal máximo para mantener fijo el nivel de eliminación de aceite

Los filtros de alta eficacia para la eliminación de vapor de aceite deben protegerse antes de este filtro con un filtro de alta eficacia.

Un montaje standard:

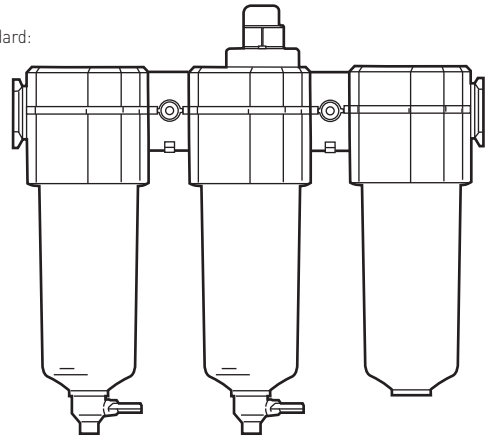

Filtro standard | Filtro para eliminar aceite | Filtro para eliminar vapor de aceite

Para más información

www.norgren.com/info/es6-038

Comercial Andaluza de Técnicas y Suministros, S.L. (CATS, S.L.) Málaga (España). Telf: +(34) 952 24 61 37 www.cats.es comercial@cats.es

ACCESORIOS

Serie	Tamaño conexión	Quikclamp	Quikclamp y soporte en pared
F72V			
	G1/4	4214-51	4214-52
	G3/8	4214-51	4214-52
F74V			
	G3/8	4314-51	4314-52
	G1/2	4314-51	4314-52
	G3/4	4314-51	4314-52

DIMENSIONES

F72V

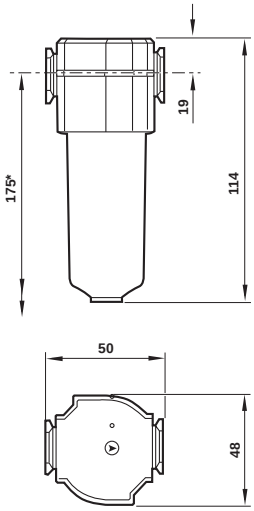

* Espacio mínimo necesario para extraer el depósito

F74V

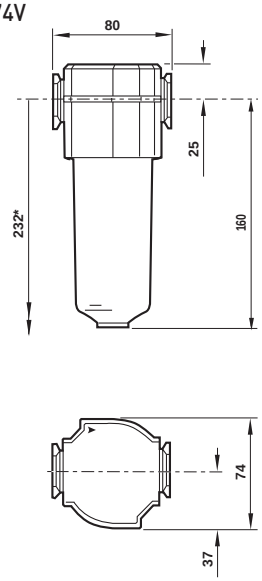

* Espacio mínimo necesario para extraer el depósito

Soporte de montaje

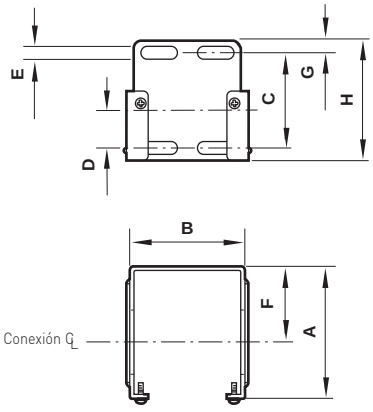

Serie	A	B	C	D	E	F	G	H
72	60	42	39	18,6	4	38	6	51
74	79	69	50	20	5	51	6	61

CARACTERÍSTICAS DE CAUDAL

F72V

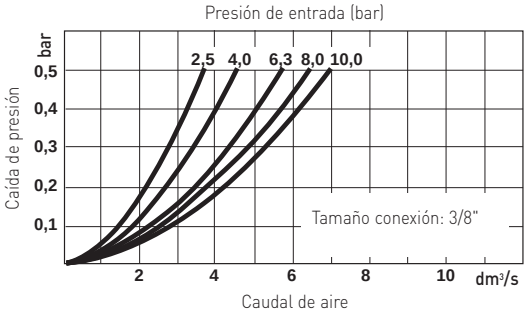

F74V

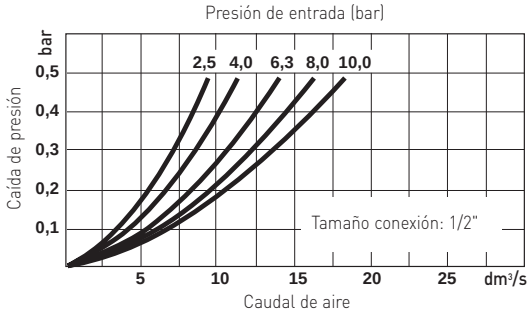

Comercial Andaluza de Técnicas y Suministros, S.L. (CATS, S.L.) Málaga (España). Telf: +(34) 952 24 61 37 www.cats.es comercial@cats.es

NORGREN

EXCELON® SISTEMA QUIKCLAMP

Reguladores de presión

R72G, R73G, R74G - G1/4 ... G3/4

R72G

R73G

R74G

El diseño Excelon permite la instalación en línea o modular

Válvula de control diseñada para una óptima regulación

Pomo de regulación con bloqueo, accesorio antimanipulación

DATOS TÉCNICOS

Fluido:
Aire comprimido

Presión de entrada máxima:
20 bar

Conexión manómetro:
Rc1/8

Temperatura ambiente:
-34°C ... +65°C (R72G)
-34°C ... +80°C (R73G y R74G)
Consultar a nuestro Servicio Técnico para temperaturas inferiores a +2°C

Gama de presión:
0,3 ...10 bar R72G
0,3 .. 17 bar R73G, R74G

MATERIALES

R72G
Cuerpo: zinc
Cabezal y tapón inferior: resina acetálica
Válvula: latón
Elastómeros: nitrilo

R73G y R74G
Cuerpo y tapón: aluminio
Válvula: latón
Elastómeros: nitrilo
Tapón inferior: resina acetálica

	Tamaño conexión	Caudal* (dm^3/s)	kg	MODELOS	ACCESORIOS Soporte de montaje en pared	Soporte para montar en pared	Manómetro 0 ... 10 bar	Precinto antimani-pulación	KIT MANTENIMIENTO
	G 1/4	33	0,36	**R72G-2GK-RMN**	4224-50	74316-50	18-013-989	4255-51	R72G-KITR
	G 3/8	33	0,36	**R72G-3GK-RMN**	4224-50	74316-50	18-013-989	4255-51	R72G-KITR
	G 1/4	50	0,48	**R73G-2GK-RMN**	4424-50	4461-50	18-013-013	4455-51	R73G-KITR
	G 3/8	60	0,48	**R73G-3GK-RMN**	4424-50	4461-50	18-013-013	4455-51	R73G-KITR
	G 1/2	60	0,48	**R73G-4GK-RMN**	4424-50	4461-50	18-013-013	4455-51	R73G-KITR
	G 3/8	98	0,82	**R74G-3GK-RMN**	4324-50	4368-51	18-013-013	4355-51	R74G-KITR
	G 1/2	105	0,80	**R74G-4GK-RMN**	4324-50	4368-51	18-013-013	4355-51	R74G-KITR
	G 3/4	105	0,78	**R74G-6GK-RMN**	4324-50	4368-51	18-013-013	4355-51	R74G-KITR

* Caudal típico con presión de entrada a 10 bar, presión de salida a 6,3 bar y caída de presión 1 bar.

ACCESORIOS

Serie	Tamaño conexión	3/2 válvula de corte*	Quikclamp	Quikclamp y soporte en pared	Silenciador (válvula de corte)
R72G					
	G1/4	T72T-2GA-P1N	4214-51	4214-52	T40M0500
	G3/8	T72T-3GA-P1N	4214-51	4214-52	T40M0500
R73G					
	G1/4	T73T-2GA-P1N	4314-51	4314-52	T40M0500
	G3/8	T73T-3GA-P1N	4314-51	4314-52	T40M0500
	G1/2	T73T-4GA-P1N	4314-51	4314-52	T40M0500
R74G					
	G3/8	T74T-3GA-P1N	4314-51	4314-52	T40B1800
	G1/2	T74T-4GA-P1N	4314-51	4314-52	T40B1800
	G3/4	T74T-6GA-P1N	4314-51	4314-52	T40B1800

*Conexión de escape roscada

Para más información

PDF CAD

www.norgren.com/info/es6-040

Comercial Andaluza de Técnicas y Suministros, S.L. (CATS, S.L.) Málaga (España). Telf: +(34) 952 24 61 37 www.cats.es comercial@cats.es

MODELOS ALTERNATIVOS

R7★G-★★★-★★★

Serie	Sustituir
72	2
73	3
74	4

Tamaño conexión	Sustituir
1/4" (72 y 73)	2
3/8"	3
1/2" (73 y 74)	4
3/4" (74)	6

Roscas	Sustituir
PTF	A
ISO Rc cónica	B
ISO G cilíndrica	G

Manómetro	Sustituir
Con	G
Sin	N

Gama ajuste de presión de salida*	Sustituir
0,3 ... 2 bar (72)	C
0,3 ... 4 bar	F
0,3 ... 10 bar	M
0,7 ... 17 bar** (73, 74)	S

Membrana	Sustituir
Con escape	R
Sin escape	N

Regulación	Sustituir
Pomo	K
Maneta en T	T

* La presión de salida puede ser modificada a presiones que excedan, o sean inferiores, a las especificadas. No utilizar estas unidades para controlar presiones diferentes a las gamas especificadas.
** Las unidades con presión de salida a 17 bar (250 psi) están disponibles sólo con la maneta en forma de 'T'; por tanto, sustituir por T el 7° dígito y por la S la 9° posición.

DIMENSIONES

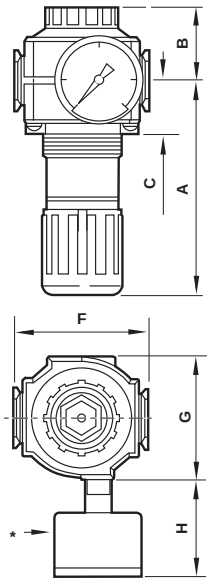

Soporte de montaje

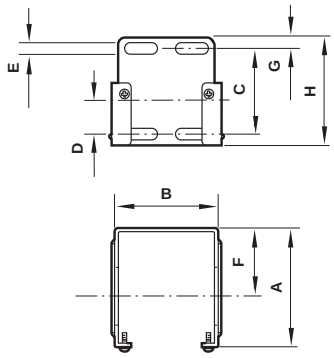

Serie	A	B	C	D	E	F	G	H
72	60	42	39	19	4	38	6	51
73	67	60	48	19	7	38	6	61
74	79	69	50	20	5	51	6	61

Soporte para montar en pared

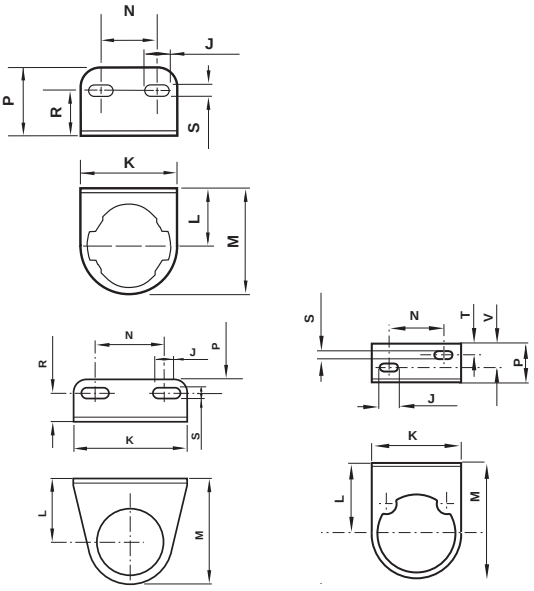

Serie	A	B	C	F	G	H	Panel Ø	Profundidad panel
72	73	33	26	50	48	35	40	0 ... 4
73	96	39	31	68	62	56	48	2 ... 6
74	127	43	31	80	74	56	52	2 ... 6

Serie	J	K	L	M	N	P	R	S	T	V
72	8	49	38	63,5	30	24	–	4,4	7	10
73	17	64	38	70	38	38	25	7	–	–
74	24	89	52	86	56	35	23	7	–	–

CARACTERÍSTICAS DE CAUDAL

R72G

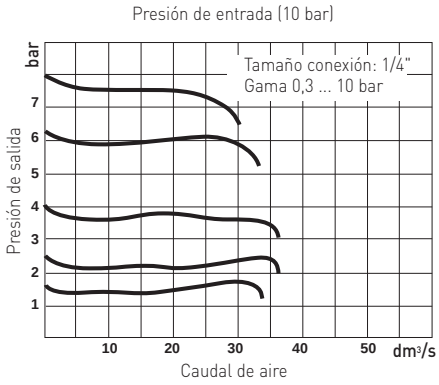

R73G

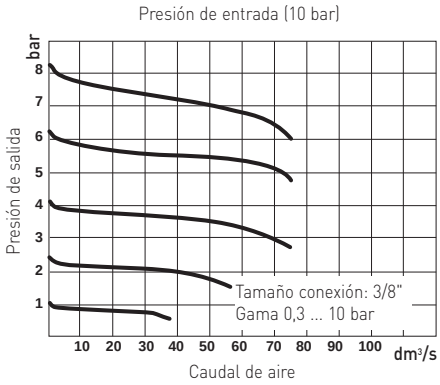

R74G

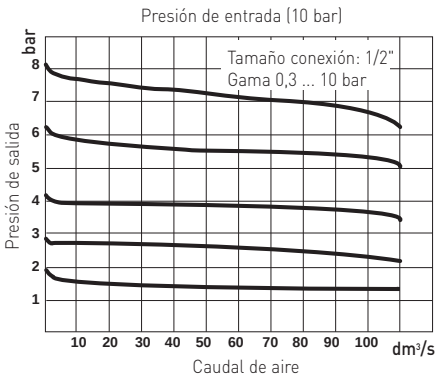

Comercial Andaluza de Técnicas y Suministros, S.L. (CATS, S.L.) Málaga (España). Telf: +(34) 952 24 61 37 www.cats.es comercial@cats.es

EXCELON® SISTEMA QUIKCLAMP

Regulador en batería

R72M, R74M - G1/4, G3/8, G1/2, G3/4

R74M

R72M

El diseño Excelon permite la instalación en línea o modular

Manifold típicamente hasta seis reguladores sin Señal de refuerzo

DATOS TÉCNICOS

Fluido:
Aire comprimido

R72M
Presión de entrada máxima:
20 bar

Temperatura de trabajo*:
-34°C ... 65°C (-30°F ... 150°F)
*Consultar a nuestro Servicio Técnico para temperaturas inferiores a +2°C

Conexiones:
Conexión de entrada (2):
1/4" o 3/8" PTF o ISO G
Conexión de salida (1):
1/4" PTF con conexiones de entrada PTF, o 1/4" ISO Rc con conexiones de entrada ISO G
Conexión manómetro (1):
1/8" PTF con conexiones de entrada PTF
1/8" ISO Rc con conexiones de entrada ISO G

MATERIALES

Cuerpo: zinc
Cabezal: acetal
(Zinc en (17 bar) versión con maneta en T)
Válvula: latón
Elastómetros: nitrilo
Tapón inferior: acetal

R74M
Presión de entrada máxima:
20 bar

Temperatura de trabajo*:
R74M: -34°C ... 80°C
*Consultar a nuestro Servicio Técnico para temperaturas inferiores a +2°C

Conexiones:
Conexión de entrada (2):
1/2" o 3/4" PTF o ISO G
Conexión de salida (1):
1/2" PTF con conexiones de entrada PTF, o 1/2" ISO Rc con conexiones de entrada ISO G
Conexión manómetro (1):
1/8" PTF con conexiones de entrada PTF 1/8" ISO Rc con conexiones de entrada ISO G

MATERIALES

Cuerpo: aluminio
Cabezal: aluminio
Elastómetros: nitrilo
Tapón inferior: acetal

	Conexión de entrada (2)	Conexión de salida (1)	Caudal† dm^3/s	kg	MODELOS	KIT MANTENIMIENTO
	G1/4	G1/4	39	0,36	**R72M-2GK-RMN**	4381-500
	G3/8	G1/4	39	0,36	**R72M-3GK-RMN**	4381-500
	G1/2	G1/2	105	0,80	**R74M-4GK-RMN**	4381-700
	G3/4	G1/2	105	0,78	**R74M-6GK-RMN**	4381-700

† Caudal típico con presión de entrada a 10 bar (150 psig) presión de salida a 6,3 bar (90 psig) y caída de presión de 1 bar (15 psig)

MODELOS ALTERNATIVOS

R7★M-★★★-★★★

Serie	Sustituir
72	2
74	4

Conexión entrada	Sustituir
1/4"	2
3/8"	3
1/2"	4
3/4"	6

Roscas	Sustituir
PTF	A
ISO Rc cónica	B
ISO G cilíndrica	G

Manómetro	Sustituir
Con	G
Sin	N

Gama ajuste de presión de salida*	Sustituir
0,3 ... 2 bar (R72M)	C
0,3 ... 4 bar	F
0,3 ... 10 bar	M
0,7 ... 17 bar**	S

Membrana	Sustituir
Con escape	R
Sin escape	N

Regulación	Sustituir
Pomo	K
Maneta en T	T

*La presión de salida puede ser modificada a presiones que excedan, o sean inferiores, a las especificadas. No utilizar estas unidades para controlar presiones diferentes a las gamas especificadas.

** Las unidades con presión de salida a 17 bar (250 psi) están disponibles sólo con la maneta en forma de 'T'; por tanto, sustituir por T el 7° dígito y por la S la 9° posición.

Para más información

www.norgren.com/info/es6-042

Comercial Andaluza de Técnicas y Suministros, S.L. (CATS, S.L.) Málaga (España). Telf: +(34) 952 24 61 37 www.cats.es comercial@cats.es

Aplicación típica regulador manifold (R72M)

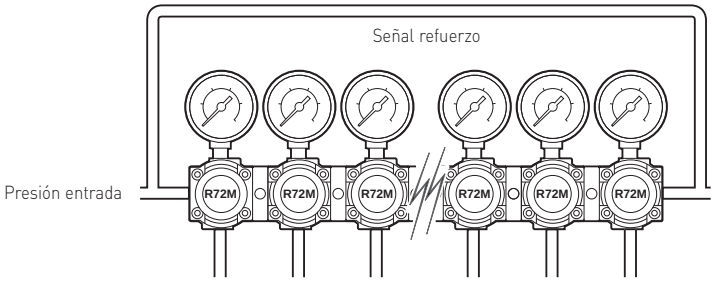

ACCESORIOS

	Tamaño conexión	Quikclamp	Quikclamp y soporte en pared	Manómetro 0 ...10 bar
R72M	G1/4...G3/8	4214-51	4214-52	18-013-027
R74M	G3/8...G3/4	4314-51	4314-52	18-013-209

*Conexión de escape roscada

CARACTERÍSTICAS DE CAUDAL

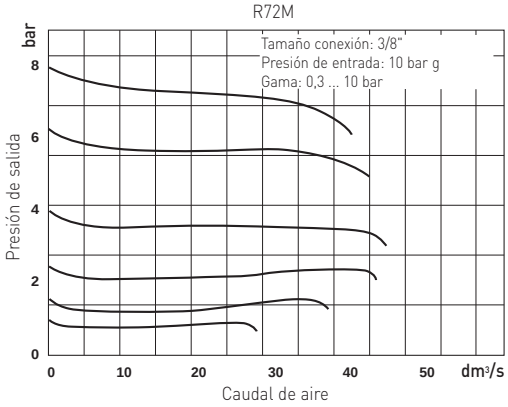

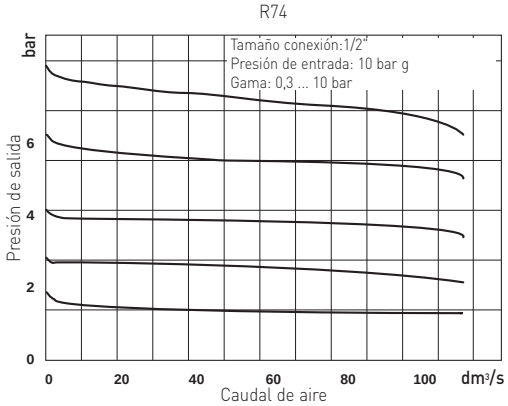

DIMENSIONES

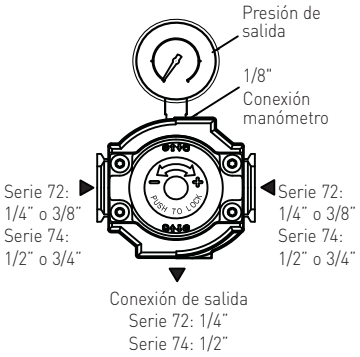

R74M

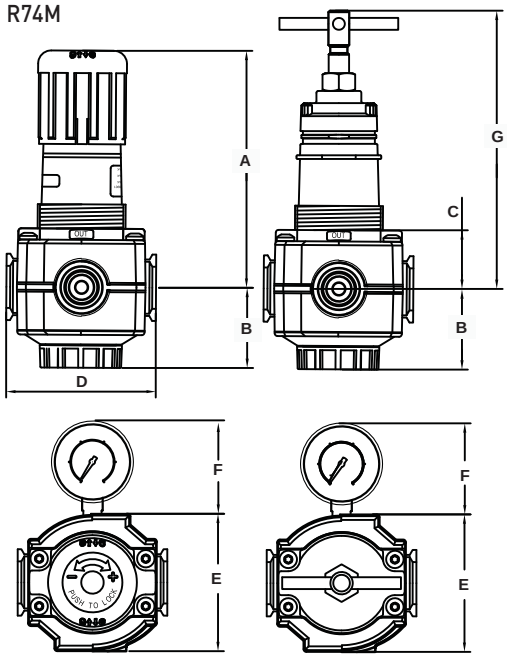

Serie	A	B	C	D	E	F	G	Panel Ø	Profundidad panel
72	73	33	26	50	48	48	102/108	39	0 ... 4
74	127	43	31	80	74	69	149	52	1,8 ... 6

Soporte de montaje

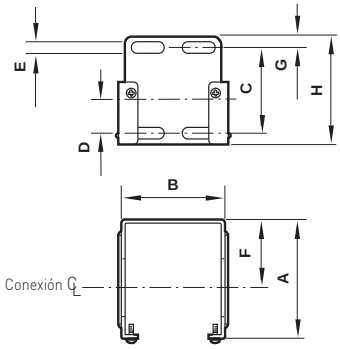

Serie	A	B	C	D	E	F	G	H
72	60	42	39	19	4	38	6	51
74	79	69	50	20	5	51	6	61

Soportes para montar en pared

R72

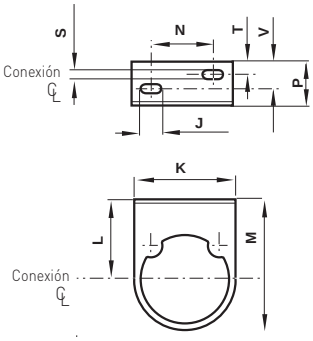

R74

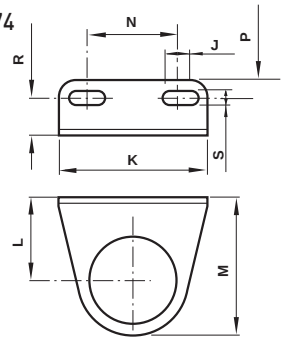

Serie	J	K	L	M	N	P	R	S	T	V
72	8	49	38	64	30	24	–	4	8	15
74	24	89	52	86	56	35	23	7	–	–

Comercial Andaluza de Técnicas y Suministros, S.L. (CATS, S.L.) Málaga (España). Telf: +(34) 952 24 61 37 www.cats.es comercial@cats.es

EXCELON® SISTEMA QUIKCLAMP

Filtro-reguladores

B72G, B73G, B74G - G1/4 ... G3/4

B72G B73G B74G

El diseño Excelon permite la instalación en línea o modular

Alta eficacia en la eliminación de agua y partículas sólidas

Depósito con sistema de montaje tipo bayoneta.

Pomo de regulación con bloqueo y accesorio antimanipulación.

Purga manual patentada de 1/4 de vuelta opcional

DATOS TÉCNICOS

Fluido:
Sólo aire comprimido

Presión de entrada máxima:
10 bar

Gama de presión:
0,3 .. 10 bar depósito transparente
0,3 .. 17 bar metálico bar
0,3 .. 10 bar B72G purga automática

Conexión manómetro:
Rc1/8

Temperatura ambiente:
-34°C ... +50°C
Consultar a nuestro Servicio Técnico para temperaturas inferiores a +2°C

MATERIALES

B72G
Cuerpo: zinc
Cabezal: resina acetálica
Válvula: latón
Depósito transparente: policarbonato
Depósito metálico: zinc
Visor indicador de nivel (depósito metálico): nylon transparente
Elemento filtrante: polipropileno sinterizado
Elastómeros: neopreno y nitrilo

B73G y B74G
Cuerpo y tapón: aluminio
Válvula: latón
Depósito transparente: policarbonato
Depósito transparente con protector: policarbonato con acero
Depósito metálico: aluminio
Visor indicador de nivel(depósito metálico): nylon transparente (Opcional en Pyrex)
Elemento filtrante: plástico sinterizado
Elastómeros: neopreno y nitrilo

				MODELOS		ACCESORIOS				KIT MANTENIMIENTO	
	Tamaño conexión	Caudal* (dm^3/s)	Depósito kg	Purga automática	Purga manual	Soporte de montaje en pared	Soporte para montar en pared	Manómetro 0 ...10 bar	Precinto antimani-pulación	Purga automática	Purga manual
	G1/4	38	T 0,6	B72G-2GK-AL3-RMN	B72G-2GK-QT3-RMN	4224-50	74316-50	18-013-989	4255-51	B72G-KITA40R	B72G-KITM40R
	G3/8	38	T 0,6	B72G-3GK-AL3-RMN	B72G-3GK-QT3-RMN	4224-50	74316-50	18-013-989	4255-51	B72G-KITA40R	B72G-KITM40R
	G1/4	49	T 0,7	B73G-2GK-AT3-RMN	B73G-2GK-QT3-RMN	4424-50	4461-50	18-013-013	4455-51	B73G-KITA40R	B73G-KITM40R
	G3/8	50	T 0,7	B73G-3GK-AT3-RMN	B73G-3GK-QT3-RMN	4424-50	4461-50	18-013-013	4455-51	B73G-KITA40R	B73G-KITM40R
	G1/2	50	T 0,7	B73G-4GK-AT3-RMN	B73G-4GK-QT3-RMN	4424-50	4461-50	18-013-013	4455-51	B73G-KITA40R	B73G-KITM40R
	G3/8	77	TP 1,3	B74G-3GK-AP3-RMN	B74G-3GK-QP3-RMN	4324-50	4368-51	18-013-013	4355-51	B74G-KITA40R	B74G-KITM40R
	G1/2	100	TP 1,3	B74G-4GK-AP3-RMN	B74G-4GK-QP3-RMN	4324-50	4368-51	18-013-013	4355-51	B74G-KITA40R	B74G-KITM40R
	G3/4	100	TP 1,3	B74G-6GK-AP3-RMN	B74G-6GK-QP3-RMN	4324-50	4368-51	18-013-013	4355-51	B74G-KITA40R	B74G-KITM40R

T=Depósito transparente * Caudal típico con presión de entrada a 10 bar, presión de salida a 6,3 bar y caída de presión de 1 bar.
TP= Depósito transparente con protección

ACCESORIOS

Serie	Tamaño conexión	3/2 válvula de corte*	Quikclamp	Quikclamp y soporte en pared	Silenciador (válvula de corte)
B72G	G1/4	T72T-2GA-P1N	4214-51	4214-52	T40M0500
	G3/8	T72T-3GA-P1N	4214-51	4214-52	T40M0500
B73G	G1/4	T73T-2GA-P1N	4314-51	4314-52	T40M0500
	G3/8	T73T-3GA-P1N	4314-51	4314-52	T40M0500
	G1/2	T73T-4GA-P1N	4314-51	4314-52	T40M0500
B74G	G3/8	T74T-3GA-P1N	4314-51	4314-52	T40B1800
	G1/2	T74T-4GA-P1N	4314-51	4314-52	T40B1800
	G3/4	T74T-6GA-P1N	4314-51	4314-52	T40B1800

*Conexión de escape roscada

Para más información

www.norgren.com/info/es6-044

Comercial Andaluza de Técnicas y Suministros, S.L. (CATS, S.L.) Málaga (España). Telf: +(34) 952 24 61 37 www.cats.es comercial@cats.es

MODELOS ALTERNATIVOS

B7★G-★★★-★★★-★★★

Serie	Sustituir
72	2
73	3
74	4

Tamaño conexión	Sustituir
1/4" (72 y 73)	2
3/8"	3
1/2" (73 y 74)	4
3/4" (74)	6

Roscas	Sustituir
PTF	A
ISO Rc cónica	B
ISO G cilíndrica	G

Regulación	Sustituir
Pomo	K
Maneta en T	T

Drain	Substitute
Manual 1/4 de vuelta	Q
Semiautomática (72)	S
Purga automática **	A

Manómetro	Sustituir
Con	G
Sin	N

Gama ajuste de presión de salida*	Sustituir
0,3 ... 2 bar (72)	C
0,3 ... 4 bar	F
0,3 ... 10 bar	M
0,7 ... 17 bar (73, 74)	S

Membrana	Sustituir
Con escape	R
Sin escape	N

Elemento	Sustituir
5 µm	1
40 µm	3

Depósito	Sustituir
Metálico con visor	D
Metálico largo con indicador de nivel líquido (72)	E
Transparente (72, 73)	T
Transparente largo (72)	L
Transparente largo con protector (72)	W
Transparente largo con protección (73,74)	P

* La presión de salida puede ser modificada a presiones que excedan, o sean inferiores a las especificadas. No utilizar estas unidades para controlar presiones diferentes a las gamas especificadas.
** Sólo disponible en los depósitos largos.

DIMENSIONES

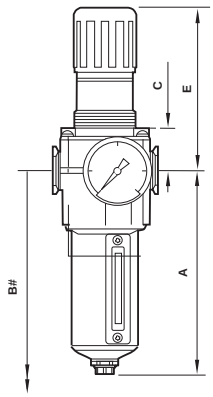

Soporte de montaje

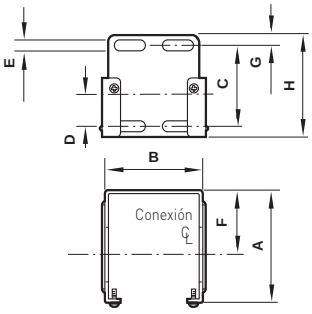

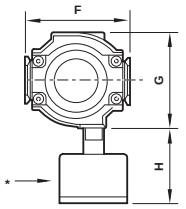

* Manómetro opcional
\# Espacio mínimo necesario para extraer el depósito.

Serie	A	B	C	D	E	F	G	H
B72G	60	42	39	18,6	4	38	6	51
B73G	67	60	48	19	7	38	6	61
B74G	79	69	50	20	5	51	6	6

Serie	Purga	A	B	C	E	F	G	H	Panel Ø	Profundidad panel
B72G	Semi-auto	164	215	26	73	50	48	35	40	0 ... 4
	Automática	141	192	26	73	50	48	35	40	0 ... 4
	Manual	134	185	26	73	50	48	35	40	0 ... 4
B73G	Automática	147	207	31	96	68	62	56	48	2 ... 6
	Manual	156	216	31	96	68	62	56	48	2 ... 6
B74G	Automática	161	230	31	127	80	74	56	52	2 ... 6
	Manual	177	246	31	127	80	74	56	52	2 ... 6

Soporte para montar en pared

(72)

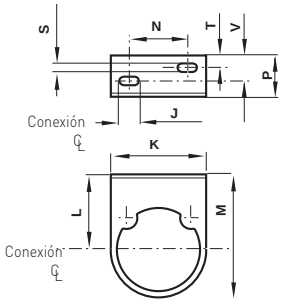

(73)

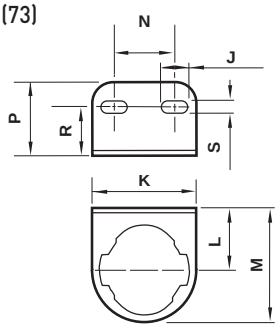

(74)

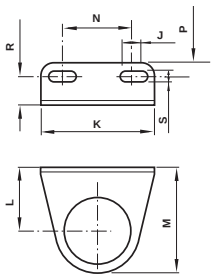

Serie	J	K	L	M	N	P	R	S	T	V
B72G	8	49	38	63,5	30	24	–	4,4	8	15
B73G	17	64	38	70	38	38	25	7	–	–
B74G	24	89	52	86	56	35	23	7	–	–

CARACTERÍSTICAS DE CAUDAL

B72G

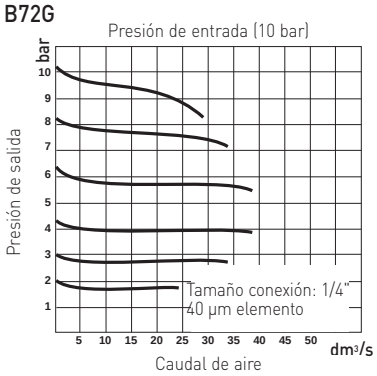

B73G

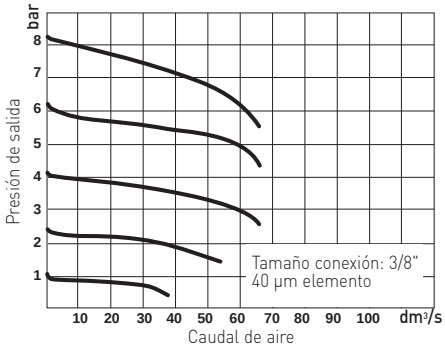

B74G

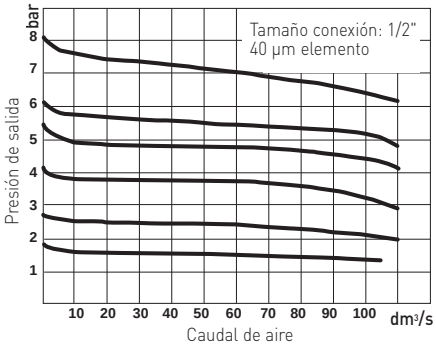

Comercial Andaluza de Técnicas y Suministros, S.L. (CATS, S.L.) Málaga (España). Telf: +(34) 952 24 61 37 www.cats.es comercial@cats.es

EXCELON® SISTEMA QUIKCLAMP

Lubricadores

L72, L73, L74 - G1/4 ... G3/4

L72

L73

L74

El diseño Excelon permite la instalación en línea o modular

El sensor de caudal proporciona una relación constante aceite/aire para una amplia gama de caudales

Visor de goteo de aceite que puede observarse desde todos los ángulos, simplificando el ajuste y la instalación

Lubricadores Micro-fog para una óptima lubricación en aplicaciones neumáticas generales

DATOS TÉCNICOS

Fluido:
Aire comprimido

Presión de entrada máxima:
10 bar

Caudal inicial:

L72M	0,94 dm^3/s
L73M	0,71 dm^3/s
L74M	0,94 dm^3/s

Caudal mínimo necesario para el funcionamiento del lubricador a 6,3 bar de presión de entrada

Capacidad depósito:

L72	0,05 l
L73	0,10 l
L74	0,20 l

Temperatura ambiente:
-20°C ... +50°C
Consultar a nuestro Servicio Técnico para temperaturas inferiores a +2°C

MATERIALES

L72M, L72C
Cuerpo: zinc
Depósito transparente: policarbonato
Depósito metálico: zinc
Visor indicador de nivel (depósito metálico): nylon transparente
Visor de goteo de alimentación: nylon transparente
Elastómeros: neopreno, nitrilo y TPE

L73M, L73C, L74M, L74C
Cuerpo: aluminio
Depósito transparente: policarbonato
Depósito transparente con protector: policarbonato con protector en acero
Depósito metálico: aluminio
Visor indicador de nivel (depósito metálico, 0,1 y 0,2 litros): nylon transparente (Opcional en Pyrex)
Visor de goteo de aceite: nylon transparente
Elastómeros: neopreno y nitrilo

Tamaño conexión	Caudal* (dm^3/s)	Depósito	kg	MODELOS	ACCESORIOS Soporte de montaje en pared	KIT MANTENIMIENTO
G 1/4	24	T	0,49	**L72M-2GP-ETN**	4224-50	L72M-KIT
G 3/8	24	T	0,49	**L72M-3GP-ETN**	4224-50	L72M-KIT
G 1/4	50	T	0,49	**L73M-2GP-ETN**	4424-50	L73M-KIT
G 3/8	64	T	0,55	**L73M-3GP-ETN**	4424-50	L73M-KIT
G 1/2	64	T	0,55	**L73M-4GP-ETN**	4424-50	L73M-KIT
G 3/8	50	TP	0,60	**L74M-3GP-QPN**	4324-50	L74M-KIT
G 1/2	70	TP	0,60	**L74M-4GP-QPN**	4324-50	L74M-KIT
G 3/4	70	TP	0,90	**L74M-6GP-QPN**	4324-50	L74M-KIT

T=Depósito transparente * Caudal típico con presión de entrada 6,3 bar y caída de presión de 0,5 bar. TP= Depósito transparente con protector

ACCESORIOS

Serie	Tamaño conexión	3/2 válvula de corte*	Quikclamp	Quikclamp y soporte en pared	Silenciador (válvula de corte)
L72	G1/4	T72T-2GA-P1N	4214-51	4214-52	T40M0500
	G3/8	T72T-3GA-P1N	4214-51	4214-52	T40M0500
L73	G1/4	T73T-2GA-P1N	4314-51	4314-52	T40M0500
	G3/8	T73T-3GA-P1N	4314-51	4314-52	T40M0500
	G1/2	T73T-4GA-P1N	4314-51	4314-52	T40M0500
L74	G3/8	T74T-3GA-P1N	4314-51	4314-52	T40B1800
	G1/2	T74T-4GA-P1N	4314-51	4314-52	T40B1800
	G3/4	T74T-6GA-P1N	4314-51	4314-52	T40B1800

*Conexión de escape roscada

Para más información

PDF CAD

www.norgren.com/info/es6-046

Comercial Andaluza de Técnicas y Suministros, S.L. (CATS, S.L.) Málaga (España). Telf: +(34) 952 24 61 37 www.cats.es comercial@cats.es

MODELOS ALTERNATIVOS

L7★★-★★P-★★★

Serie	Sustituir
72*	2
73*	3
74	4

* No disponible para depósitos de 1 litro

Tipo	Sustituir
Oil-fog	C
Micro-fog	M

Tamaño conexión	Sustituir
1/4 (72 y 73)	2
3/8	3
1/2 (73 y 74)	4
3/4 (74)	6

Roscas	Sustituir
PTF	A
ISO Rc cónica	B
ISO G cilíndrica	G

Options	Sustituir
Interruptor eléctrico de nivel** (74)	L
Ninguna	N
Visor en pyrex#	P
Racor de llenado rápido (73, 74)	Q

Depósito	Sustituir
Metálico con visor	D
Metálico con visor de Pyrex	R
Transparente (72, 73)	T
Transparente largo (72)	L
Transparente largo con protector (72)	W
Metálico de 1 litro con indicador de nivel en Pyrex ‡ (74)	A
0,2 litro transparente largo con protección (73, 74)	P*

Purga	Sustituir
Depósito cerrado	E
Manual 1/4 de vuelta	Q

* No disponible para depósitos de 1 litro
** El interruptor de nivel necesita un depósito de 1 litro, tipo 'A' en el 9o dígito.
# Visor en pyrex utilizado solo con depósito tipo 'A' o 'R' en el 9o dígito.
‡ Indicador de nivel en pyrex utilizado solo con la opción 'P' en el 10o dígito.

DIMENSIONES

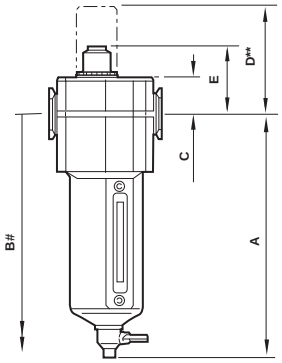

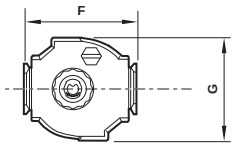

**Visor opcional en Pyrex
Espacio mínimo necesario para extraer el depósito

Serie	A	B	C	D	E	F	G
L72	110	191	19	64	41	50	48
L73	156	255	25	70	47	68	62
L74	177	276	25	68	47	80	74

Soporte de montaje

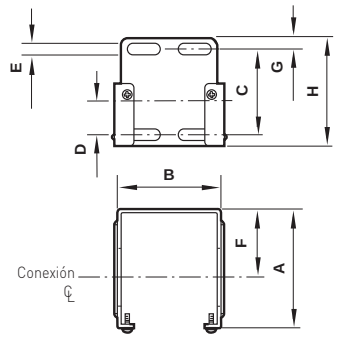

Serie	A	B	C	D	E	F	G	H
L72	60	42	39	18,6	4	38	6	51
L73	67	60	48	19	7	38	6	61
L74	79	69	50	20	5	51	6	61

CARACTERÍSTICAS DE CAUDAL

L72C/M

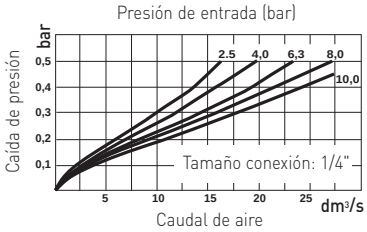

L73C

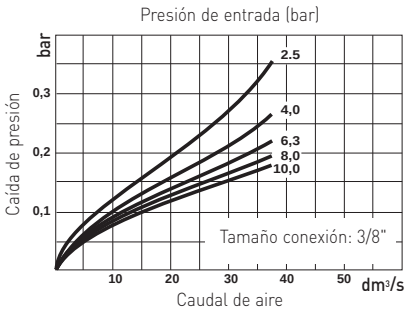

L73M

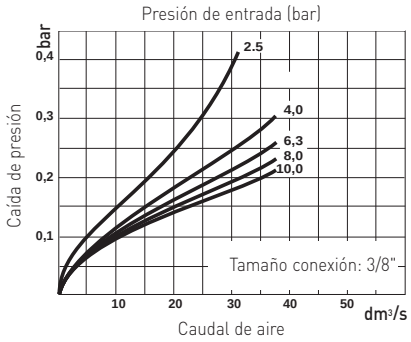

L74C

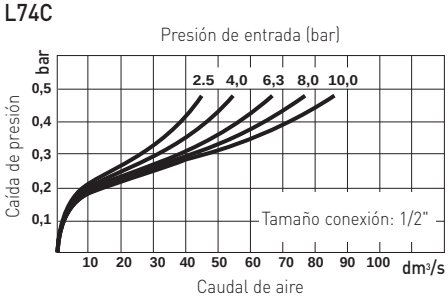

L74M

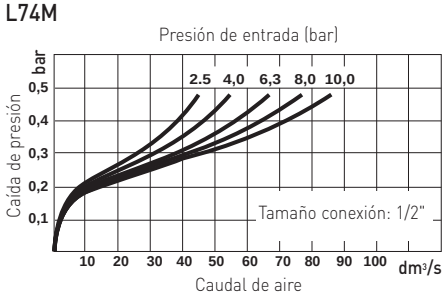

Comercial Andaluza de Técnicas y Suministros, S.L. (CATS, S.L.) Málaga (España). Telf: +(34) 952 24 61 37 www.cats.es comercial@cats.es

EXCELON® SISTEMA QUIKCLAMP

Válvulas de seguridad

V72G, V74G - G1/4 ... G 3/4

V72G V74G

El diseño Excelon permite la instalación en línea o modular

Pomo de regulación con bloqueo y accesorio antimanipulación.

Protege la instalación de aire de las sobrepresiones creadas en los circuitos neumáticos

Las válvulas de seguridad Norgren cumplen con la categoría 0(S.E.P.) y la categoría 1 de la directiva de Equipos de Presión 97/23/EC.

DATOS TÉCNICOS

Fluido:
Aire comprimido

Conexión manómetro:
Rc1/8

Orificio de escape:
G1/4 (V72G), G1/2 (V74G)

Temperatura ambiente:
-34°C ... +65°C (V72G)
-34°C ... +80°C (V74G)

Consultar a nuestro Servicio Técnico para temperaturas inferiores a +2°C

Ajuste de la presión de escape:
0,3 .. 10 bar V72G
0,3 .. 17 bar V74G

MATERIALES

V72G
Cuerpo: zinc
Cabezal: resina acetálica
Válvula: latón
Elastómeros: neopreno
Tapón inferior: resina acetálica

V74G
Cuerpo y cabezal: aluminio
Válvula: aluminio y nitrilo
Elastómeros: nitrilo
Tapón inferior: resina acetálica

	Tamaño conexión	kg	MODELOS	ACCESORIOS Soporte de montaje en pared	Soporte para montar en pared	Manómetro 0 ... 10 bar	Precinto antimani-pulación	Silenciador	KIT MANTENIMIENTO
	G 1/4	0,33	**V72G-2GK-NMN**	4224-50	74316-50	18-013-989	4255-51	MB002B	V72G-KIT
	G 3/8	0,33	**V72G-3GK-NMN**	4224-50	74316-50	18-013-989	4255-51	MB002B	V72G-KIT
	G 3/8	0,69	**V74G-3GK-NMN**	4324-50	4368-51	18-013-013	4355-51	MB004B	V74G-KIT
	G 1/2	0,68	**V74G-4GK-NMN**	4324-50	4368-51	18-013-013	4355-51	MB004B	V74G-KIT
	G 3/4	0,67	**V74G-6GK-NMN**	4324-50	4368-51	18-013-013	4355-51	MB004B	V74G-KIT

Nota: para combinaciones Excelon 73 utilizar V74G.

MODELOS ALTERNATIVOS

V7★G-★★★-N★★

Serie	Sustituir
72	2
74	4

Tamaño conexión	Sustituir
1/4" (72)	2
3/8"	3
1/2" (74)	4
3/4" (74)	6

Roscas	Sustituir
PTF	A
ISO Rc cónica	B
ISO G cilíndrica	G

Manómetro	Sustituir
Con	G
Sin	N

Ajuste de la presión de escape*	Sustituir
0,3 ... 4 bar	F
0,3 ... 10 bar	M
0,7 ... 17 bar (74)**	S
0,3 ... 2 bar (72)	C

Regulación	Sustituir
Pomo	K
Maneta en T	T

* La válvula de seguridad puede ser modificada a presiones que excedan, o sean inferiores a las especificadas. No utilizar estas unidades para controlar presiones diferentes a las gamas especificadas.
** Las unidades con presión de salida de 17 bar están disponibles sólo con maneta en 'T': sustituir por 'T' el 7° dígito y por 'S' el 9°.

Para más información

www.norgren.com/info/es6-048

Comercial Andaluza de Técnicas y Suministros, S.L. (CATS, S.L.) Málaga (España). Telf: +(34) 952 24 61 37 www.cats.es comercial@cats.es

ACCESORIOS

Serie	Tamaño conexión	3/2 válvula de corte*	Quikclamp	Quikclamp y soporte en pared	Silenciador (válvula de corte)
V72G	G1/4	T72T-2GA-P1N	4214-51	4214-52	T40M0500
	G3/8	T72T-3GA-P1N	4214-51	4214-52	T40M0500
V74G	G3/8	T74T-3GA-P1N	4314-51	4314-52	T40B1800
	G1/2	T74T-4GA-P1N	4314-51	4314-52	T40B1800
	G3/4	T74T-6GA-P1N	4314-51	4314-52	T40B1800

*Conexión de escape roscada

DIMENSIONES

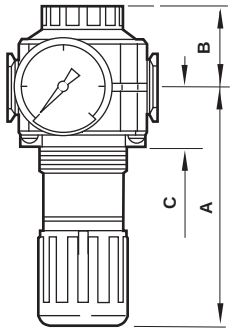

*Manómetro opcional

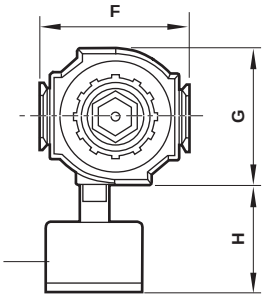

Serie	A	B	C	F	G	H	Panel Ø	Profundidad panel
72	73	25	26	50	48	35	40	0 ... 4
74	127	43	31	80	74	56	52	2 ... 6

Soporte de montaje

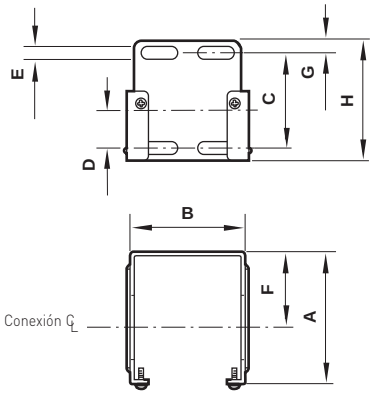

Serie	A	B	C	D	E	F	G	H
72	60	42	39	18,6	4	38	6	51
74	79	69	50	20	5	51	6	61

Soporte para montar en pared (72)

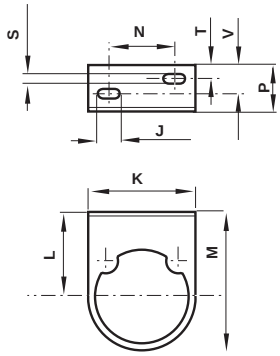

Soporte para montar en pared (74)

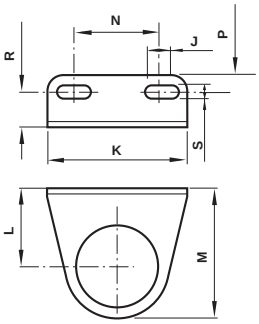

Serie	J	K	L	M	N	P	R	S	T	V
72	8,5	49	38	63,5	30	24	–	4,4	7	10
74	24	89	52	86	56	35	23	7	–	–

CARACTERÍSTICAS DE CAUDAL

V72G

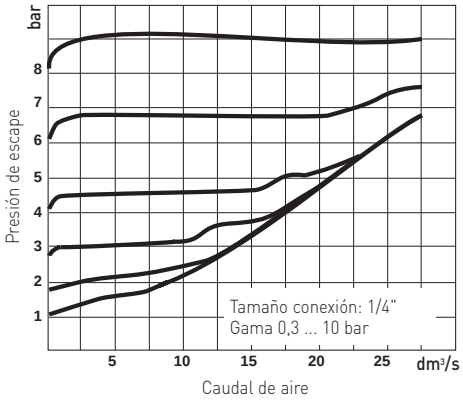

V74G

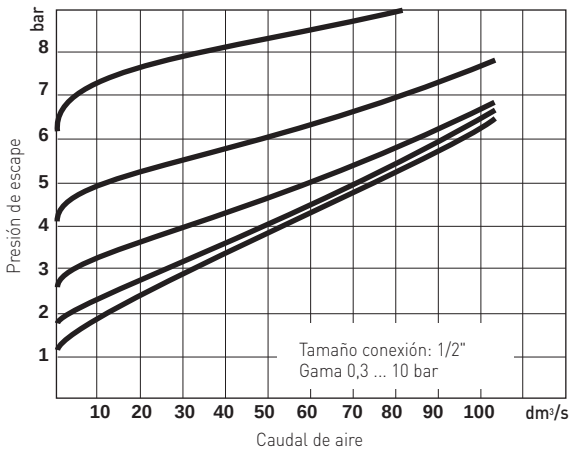

Comercial Andaluza de Técnicas y Suministros, S.L. (CATS, S.L.) Málaga (España). Telf: +(34) 952 24 61 37 www.cats.es comercial@cats.es

EXCELON® SISTEMA QUIKCLAMP

Válvulas de arranque progresivo/descarga

P72F, P74F - G1/4 ... G3/4

P72F

P74F

Ayuda a los diseñadores de maquinaria a cumplir con la

Normativa Europea de Maquinaria y las regulaciones PUWER (Provision and Use of Work Equipment Regulations)

Arranque progresivo controlado

Alta capacidad de caudal

Válvula de descarga rápida

DATOS TÉCNICOS

Fluido:

Aire comprimido

Presión de trabajo máxima:

Versiones con pilotaje eléctrico: 10 bar

Versiones con pilotaje neumático: 17bar

Presión de trabajo mínima:

3 bar

Temperatura ambiente:

-20°C ... + 65°C P72F

-20°C ... + 80°C P74F

Consultar a nuestro Servicio Técnico para temperaturas inferiores a +2°C

Solenoide 50°C máx., mientras que el máximo de la unidad puede ser superior

Conexión piloto neumático:

P72F M5

P74F Rc1/4

Conexión de escape:

P72F Rc1/4

P74F G1/2

Caudal máximo:

P72F 21 dm^3/s

P74F 57 dm^3/s

Nota: Caudal máximo con 6,3 bar de presión de entrada y caída de presión de 0,5 bar

Presión de apertura total:
Cuando la presión secundaria alcanza el 50 ... 80% de la presión de entrada.

Presión de apertura total:

Cuando la presión secundaria alcanza el 50 ... 80% de la presión de entrada

MATERIALES

P72F

Cuerpo: aleación de zinc

Elastómeros: materiales sintéticos

Discos del filtro: plástico sinterizado

Componentes internos: latón/acero

P74F

Cuerpo y cuerpo intermedio: aluminio

Elastómeros: materiales sintéticos

Discos del filtro: plástico sinterizado

Componentes internos: latón/acero

Placa superior y tapón de escape: zinc

	MODELOS					ACCESORIOS		
	Tamaño conexión	kg	Pilotaje eléctrico	kg	Accionamiento neumático	Silenciador	Conector	
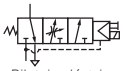 Pilotaje eléctrico	G1/4	2,0	**P72F-2GC-PFN**	2,0	**P72F-2GA-NNN**	MB002B	M/P24121/1	10 ... 50 V c.a../c.c.
	G3/8	2,0	**P72F-3GC-PFN**			MB002B	M/P24121/2	70 ... 110 V c.a.
							0657868000000000	Conector standard
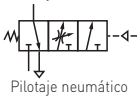 Pilotaje neumático	G1/2	1,05	**P74F-4GC-PFN**	1,02	**P74F-4GA-NNN**	MB004B	M/P24121/1	10 ... 50 V c.a../c.c.
	G3/4	1,41	**P74F-6GC-PFN**			MB004B	M/P24121/2	70 ... 110 V c.a.
							0657868000000000	Conector standard

Para más información

www.norgren.com/info/es6-050

Comercial Andaluza de Técnicas y Suministros, S.L. (CATS, S.L.) Málaga (España). Telf: +(34) 952 24 61 37 www.cats.es comercial@cats.es

MODELOS ALTERNATIVOS

P7★F-★★★-★★★

Serie	Sustituir
72	2
74	4

Tamaño conexión	Sustituir
1/4" (72)	2
3/8"	3
1/2" (74)	4
3/4" (74)	6

Roscas	Sustituir
PTF	A
ISO Rc cónica	B
ISO G cilíndrica	G

Conectores	Sustituir
Standard	A
Sin	N

Voltaje de la bobina	Potencia nominal	Sustituir
24 V c.c.	2 W	F
12 V c.c.	2 W	E
6 V c.c.	2 W	D
220/240 V 50/60 Hz	4/2,5 VA	B
110/120 V 50/60 Hz	4/2,5 VA	A
Sin bobina		Z
Sin solenoide		N

Para solenoides standard de 22 mm.

Solenoide	Sustituir
Con mando manual	P
Sin mando manual	N

Accionamiento	Sustituir
Piloto neumático*	A
Piloto neum. y pulsador manual* (74)	B
Solenoide en miniatura, 22 mm	C
Solenoide en miniatura, 22 mm y pulsador manual** (74)	D
Solenoide CNOMO	L
Solenoide CNOMO y pulsador manual (74)	M

* Para solicitar modelos con pilotaje neumático sustituir 'NNN' en los dígitos 8, 9 y 10 ej. P74F-4GA-NNN.

ACCESORIOS

Serie	Tamaño conexión	3/2 válvula de corte*	Quikclamp	Quikclamp y soporte en pared	Silenciador (válvula de corte)
P72F	G1/4	T72T-2GA-P1N	4214-51	4214-52	T40M0500
	G3/8	T72T-3GA-P1N	4214-51	4214-52	T40M0500
P74F	G3/8	T74T-3GA-P1N	4314-51	4314-52	T40B1800
	G1/2	T74T-4GA-P1N	4314-51	4314-52	T40B1800
	G3/4	T74T-6GA-P1N	4314-51	4314-52	T40B1800

*Conexión de escape roscada

DIMENSIONES

P72F

Accionamiento eléctrico

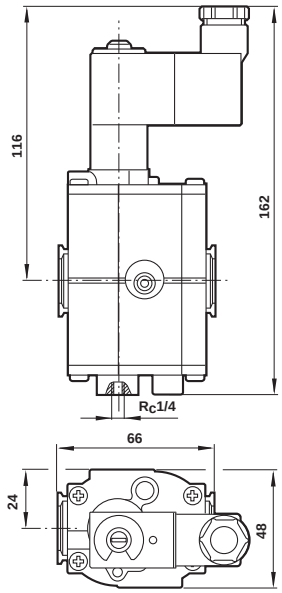

Pilotaje neumático

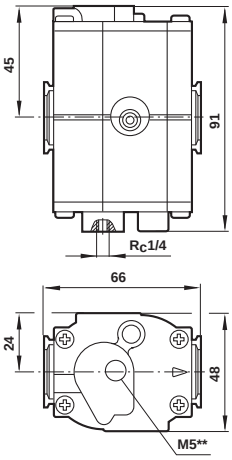

**Orificio piloto

P74F

Accionamiento eléctrico

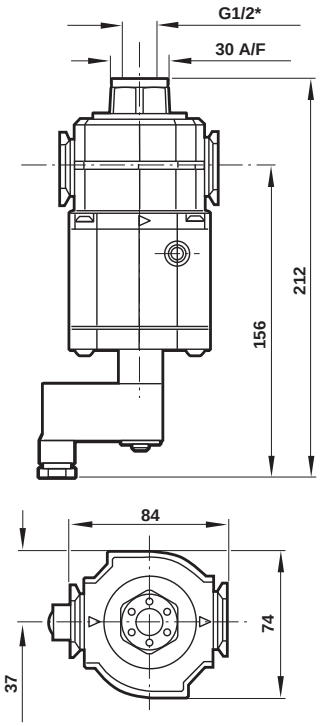

*Conexión de escape

Pilotaje neumático

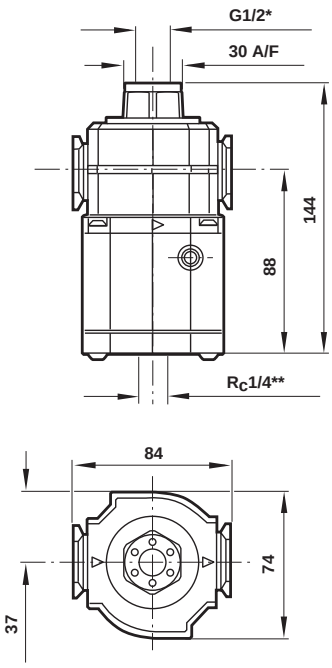

*Conexión de escape
**Orificio piloto

Comercial Andaluza de Técnicas y Suministros, S.L. (CATS, S.L.) Málaga (España). Telf: +(34) 952 24 61 37 www.cats.es comercial@cats.es

EXCELON® SISTEMA QUIKCLAMP

Válvula de arranque progresivo monitorizada

P74S - G1/4 ... G3/4

P74S

Unidades EXCELON completas para el tratamiento del aire instalación en línea / modular

Arranque progresivo controlado

Función de descarga monitorizada

Alta capacidad de caudal

Válvula de descarga rápida

Las válvulas de arranque progresivo permiten un incremento controlado de la presión sobre los cilindros/máquinas, proporcionando protección a las personas y equipos

El microrruptor de conexión directa garantiza una función de descarga controlada

Nota: Conecte el suministro de aire del sistema antes de aplicar la señal de accionamiento. De no hacerlo, esto puede provocar el escape continuado de la válvula.

DATOS TÉCNICOS

Fluido:
Aire comprimido

Presión máxima:
16 bar

Presión de trabajo mínima:
3 bar

Temperatura de trabajo:
-20°C ... 50°C
(Solenoide 50ºC máx., mientras que el máximo de la unidad es de 80ºC. Consulte con nuestro Servicio Técnico para usos inferiores a +2ºC)

Conexión manómetro:
Rc1/8

Conexiones de escape:
ISO G1/2 con ISO G y conexiones principales Rc, 1/2" PTF con conexiones principales PTF

Caudal con entrada de presión a 6,3 bar y caída de presión de 0,5 bar (7 psig)

57dm^3/s (P1 ... P2 = Cv 4.2)
(P2 ... P3 Cv = 5,6)

Presión de apertura total:
Cuando la presión secundaria alcanza el 35 ... 60% de la presión de entrada

Tiempo de carga:
Para volumen posterior de 2 litros y presión de entrada de 6,3 bar 0,2s mínimo, 75 secs. máximo

Accionamiento eléctrico:
22 mm, 24V CC, 2W únicamente (no mando manual)

MATERIALES

Cuerpo: aleación de zinc
Cuerpo intermedio: aluminio
Elastómeros: materiales sintéticos
Discos del filtro: plástico sinterizado
Componentes internos: latón/acero/acero inoxidable
Tapa superior: aluminio
Tapón de escape: aleación de zinc

MODELOS ALTERNATIVOS

P74S-★★C-N1N

Tamaño conexión	Sustituir
1/4"	2
3/8"	3
1/2"	4
3/4"	6

Tipo de rosca	Sustituir
PTF	A
ISO Rc cilíndrica	B
ISO G cilíndrica	G
Sin uniadaptador (sólo P64S)	N

ACCESORIOS

	Soporte de montaje en pared	Silenciador	Manómetro
P74S	4324-50	MB004B (R1/2) MB004A (1/2NPT)	18-013-012 (4 bar) 18-013-013 (10 bar) 18-013-014 (25 bar)

Para más información

www.norgren.com/info/es6-052

Comercial Andaluza de Técnicas y Suministros, S.L. (CATS, S.L.) Málaga (España). Telf: +(34) 952 24 61 37 www.cats.es comercial@cats.es

CARACTERÍSTICAS DE CAUDAL

Presión de entrada (bar)

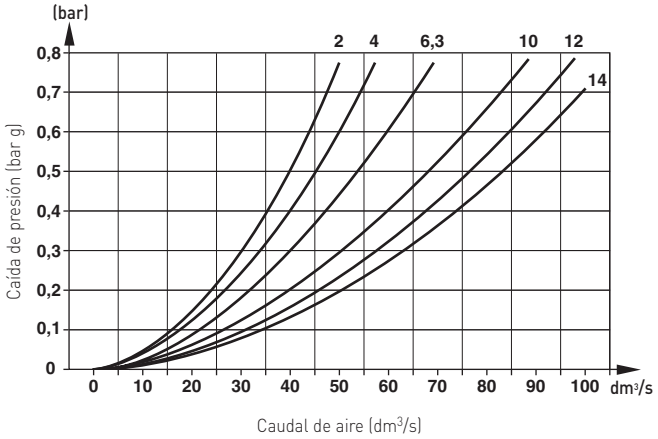

Tiempo de carga máximo

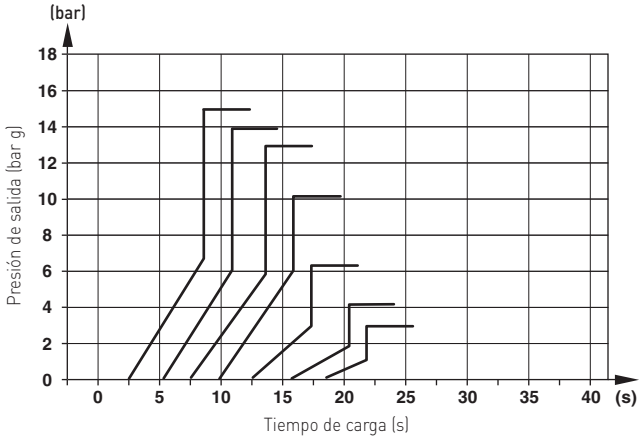

INFORMACIÓN DEL INTERRUPTOR

Todas las conexiones eléctricas debe realizarlas un electricista titulado
Contacto "Break - before - Make"
1 Normalmente abierto / 1 Normalmente Cerrado

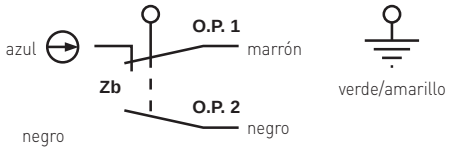

RELÉ PILZ

Para ayudar al cumplimiento de la Directiva sobre Maquinaria 89/392/EEC debe utilizarse un circuito Pilz.
Esto requiere 2 unidades.

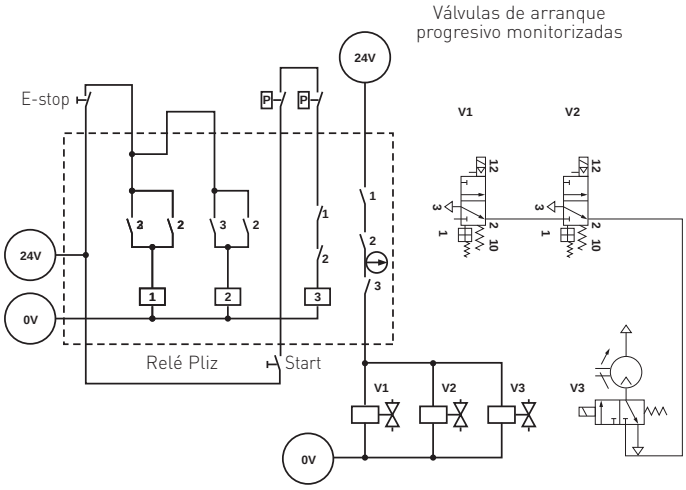

DIMENSIONES

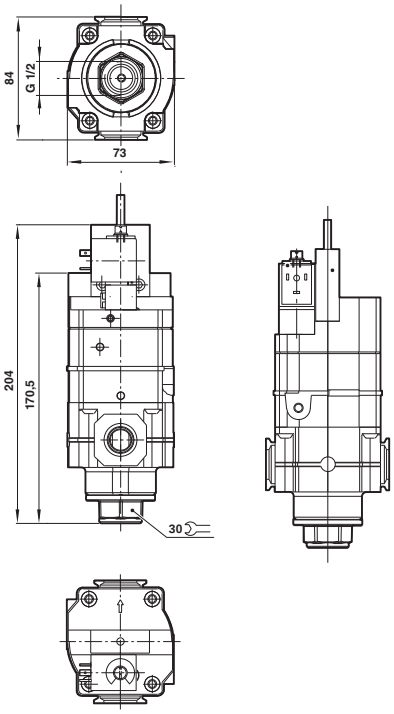

Comercial Andaluza de Técnicas y Suministros, S.L. (CATS, S.L.) Málaga (España). Telf: +(34) 952 24 61 37 www.cats.es comercial@cats.es

EXCELON® SISTEMA QUIKCLAMP

Válvulas de control de accionamiento eléctrico

P72C, P74C - G1/4 ... G3/4

P72C, P74C

Versiones de 3 y 2 vías, normalmente cerrada o normalmente abierta

Elevado caudal, retorno por muelle

Accionamiento eléctrico o neumático

DATOS TÉCNICOS

Fluido:
Aire comprimido

Presión de trabajo máxima:
10 bar (accionamiento eléctrico)
17 bar (accionamiento neumático)

Presión de trabajo mínima:
3 bar

Temperatura ambiente:
-20°C ... + 65°C P72C
-20°C ... + 80°C P74FC
Consultar a nuestro Servicio Técnico para temperaturas inferiores a +2°C
Solenoide 50ºC máx., mientras que el máximo de la unidad puede ser superior

Conexión piloto neumático:
P72C M5
P74C Rc1/4

Conexión de escape:
P72C Rc1/4
P74C G1/2

MATERIALES

P72C
Cuerpo: aleación de zinc
Elastómeros: materiales sintéticos
Discos del filtro: plástico sinterizado
Componentes internos: latón/acero

P74C
Cuerpo y cuerpo intermedio: aluminio
Elastómeros: materiales sintéticos
Discos del filtro: plástico sinterizado
Componentes internos: latón/acero
Tapa superior y tapón de escape: zinc

	Tamaño conexión	Función	Tipo	MODELOS	KIT MANTENIMIENTO
	G1/4	3/2 NC	Solenoide	**P72C-2GC-PFN**	4384-520
	G1/4	3/2 NC	Piloto	**P72C-2GA-NNN**	4384-520
	G3/8	3/2 NC	Solenoide	**P72C-3GC-PFN**	4384-520
	G3/8	3/2 NC	Piloto	**P72C-3GA-NNN**	4384-520
	*	2/2 NC	Solenoide	**P74A-NGC-PFN**	53474-37
	*	2/2 NA	Solenoide	**P74B-NGC-PFN**	53474-37
Pilotaje eléctrico	*	3/2 NC	Solenoide	**P74C-NGC-PFN**	53474-37
	*	3/2 NC	Solenoide con bloqueo	**P74C-NGD-PFN**	53474-37
	*	2/2 NC	Piloto	**P74A-NGA-NNN**	53474-37
	*	2/2 NA	Piloto	**P74B-NGA-NNN**	53474-37
Pilotaje neumático	*	3/2 NC	Piloto	**P74C-NGA-NNN**	53474-37

* Conexiones no roscadas. Se necesitan Quikclamps (esta página) y adaptadores de conexión.
Los modelos eléctricos se suministran con bobinas de 24 V c.c., 2 W -

Para más información

www.norgren.com/info/es6-054

Comercial Andaluza de Técnicas y Suministros, S.L. (CATS, S.L.) Málaga (España). Telf: +(34) 952 24 61 37 www.cats.es comercial@cats.es

MODELOS ALTERNATIVOS

P7★C-★★★-★★★

Serie	Sustituir
72	2
74	4

Tamaño conexión	Sustituir
1/4" (72)	2
3/8"	3
1/2" (74)	4
3/4" (74)	6

Roscas	Sustituir
PTF	A
ISO Rc cónica	B
ISO G cilíndrica	G

Conectores	Sustituir
Standard	A
Sin	N

Voltaje de la bobina	Potencia nominal	Sustituir
24 V c.c.	2 W	F
12 V c.c..	2 W	E
6 V c.c.	2 W	D
220/240 V 50/60 Hz	4/2,5 VA	B
110/120 V 50/60 Hz	4/2,5 VA	A
Sin bobina		Z
Sin solenoide		N

Para modelos standard solenoides de 22mm

Solenoide	Sustituir
Con mando manual	P
Sin mando manual	N

Accionamiento	Sustituir
Piloto neumático**	A
Solenoide en miniatura, 22 mm	C
CNOMO	L

** Para solicitar modelos con pilotaje neumático sustituir 'NNN' en los dígitos 8, 9 y 10 ej. P74F-4GA-**NNN**.

ACCESORIOS

Serie	Tamaño conexión	3/2 válvula de corte*	Quikclamp	Quikclamp y soporte en pared	Silenciador (válvula de corte)
P72C	G1/4	T72T-2GA-P1N	4214-51	4214-52	T40M0500
	G3/8	T72T-3GA-P1N	4214-51	4214-52	T40M0500
P74C	G3/8	T74T-3GA-P1N	4314-51	4314-52	T40B1800
	G1/2	T74T-4GA-P1N	4314-51	4314-52	T40B1800
	G3/4	T74T-6GA-P1N	4314-51	4314-52	T40B1800

*Conexión de escape roscada

DIMENSIONES

P72C

Accionamiento eléctrico

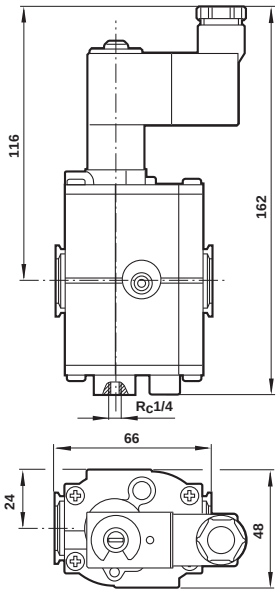

Pilotaje neumático

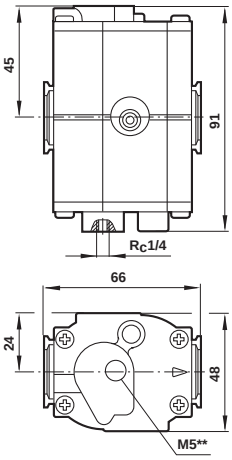

**Orificio piloto

P74C

Accionamiento eléctrico

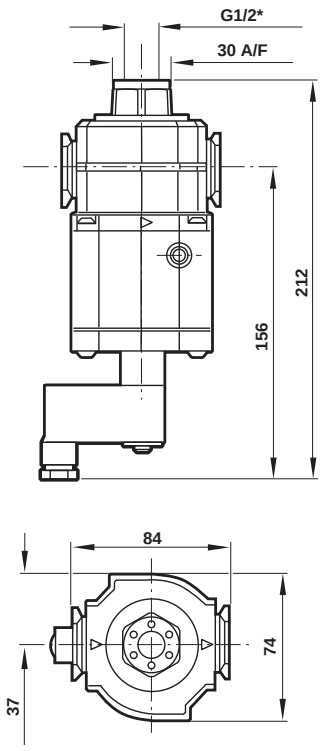

*Conexión de escape

Pilotaje neumático

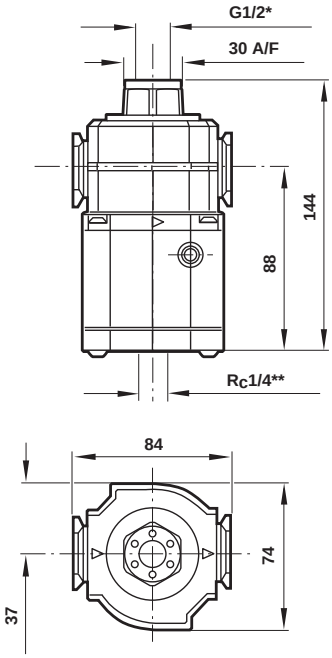

*Conexión de escape
**Orificio piloto

Comercial Andaluza de Técnicas y Suministros, S.L. (CATS, S.L.) Málaga (España). Telf: +(34) 952 24 61 37 www.cats.es comercial@cats.es

EXCELON® SISTEMA QUIKCLAMP

Secadores de membrana

W72M, W74M - G1/4, G1/2

- Elimina el vapor de agua del aire comprimido
- Proporciona un descenso del punto de rocío hasta 44°C por debajo de la temperatura ambiente, en función del caudal de aire a través de la membrana
- Un punto de rocío de 11°C por debajo de la temperatura ambiente es adecuado para la mayoría de aplicaciones industriales
- Los modelos W72 y W74 utilizan el diseño Quikclamp de la serie
- Excelon, que permite la instalación en línea o modular con los productos de las Series 72, 73 y 74 W07 disponible sólo para la instalación en línea
- Fácil instalación, no necesita alimentación
- Libre de mantenimiento con la prefiltración adecuada
- Pérdida de carga mínima

DATOS TÉCNICOS

Fluido:
Aire comprimido, pre-filtrado a 0,01 µm y libre de aceites

Presión de trabajo máxima:
10 bar

Temperatura ambiente:
-20°C ... 80°C*

*El aire suministrado debe ser lo suficientemente seco para evitar la formación de hielo a temperaturas inferiores +2°C.

MATERIALES

Cuerpo y tapas finales: aluminio anodizado
Membrana: polímero

	Tamaño conexión	Caudal nominal (dm³/s)*		Presión diferencial (bar)	kg	MODELOS
		Salida	Entrada			
	G1/4	2,40	2,65	0,023	0,82	**W72M-2GN-NNB**
	G1/4	4,75	5,27	0,062	0,84	**W72M-2GN-NNC**
	G1/2	14,20	15,76	0,093	1,79	**W74M-4GN-NNE**

*7 bar de presión de entrada, 38°C de temperatura ambiente y un descenso del punto de rocío de 11°C.

MODELOS ALTERNATIVOS

W★★M-★★N-NN★

Serie	Sustituir
72	**72**
74	**74**

Tamaño conexión	Sustituir
1/4	**2**
1/2	**4**

Caudal (dm³/s)	Sustituir
1,00	**A**
2,40	**B**
4,75	**C**
9,50	**D**
14,20	**E**

Roscas	Sustituir
PTF	**A**
ISO G cilíndrica	**G**

DIMENSIONES

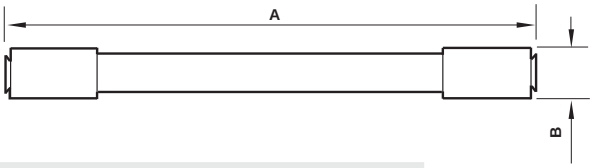

	A	B
W72M-2GN-NNB	457	44
W72M-2GN-NNC	483	44
W74M-4GN-NND	533	63
W74M-4GN-NNE	660	63

Para más información

www.norgren.com/info/es6-056

Comercial Andaluza de Técnicas y Suministros, S.L. (CATS, S.L.) Málaga (España). Telf: +(34) 952 24 61 37 www.cats.es comercial@cats.es

DIMENSIONES

Quikclamp y soporte de montaje en pared Quikclamp

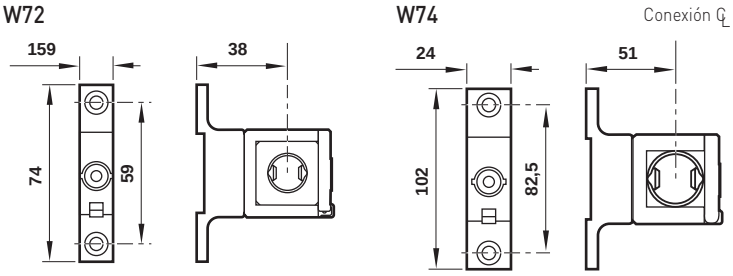

Bloque manifold

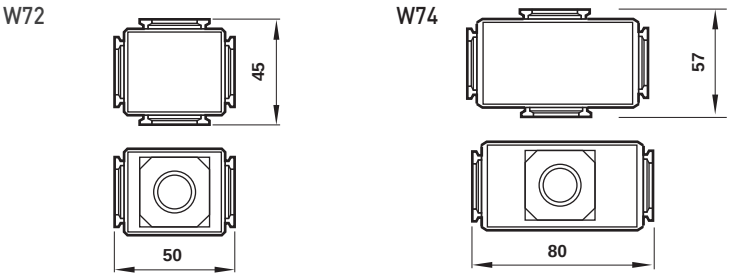

CARACTERÍSTICAS DE CAUDAL

W72M-2GN-NNB

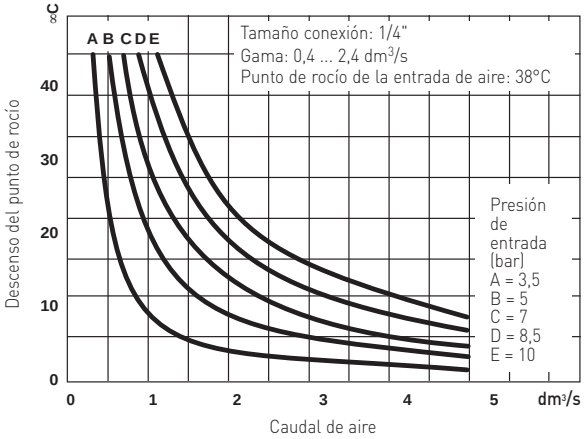

W72M-2GN-NNC

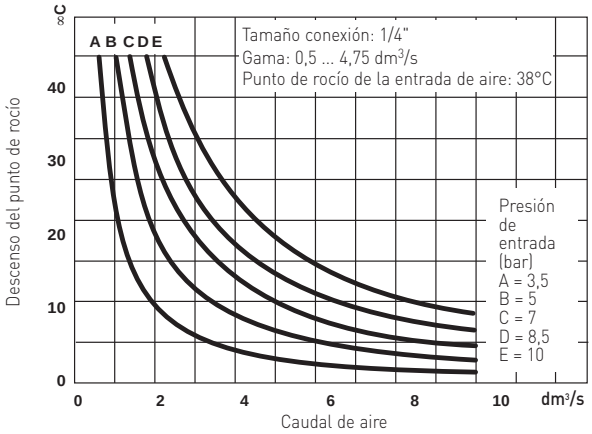

W74M-4GN-NND

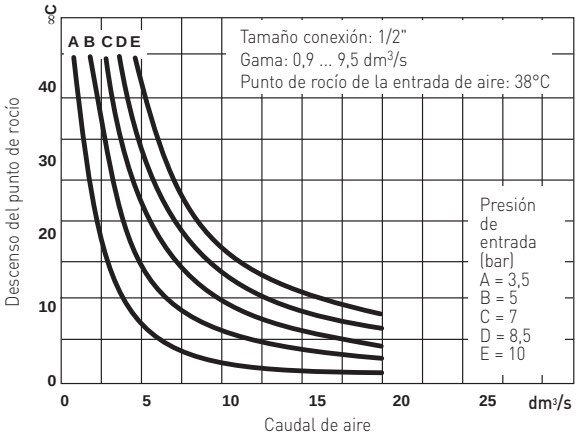

W74M-4GN-NNE

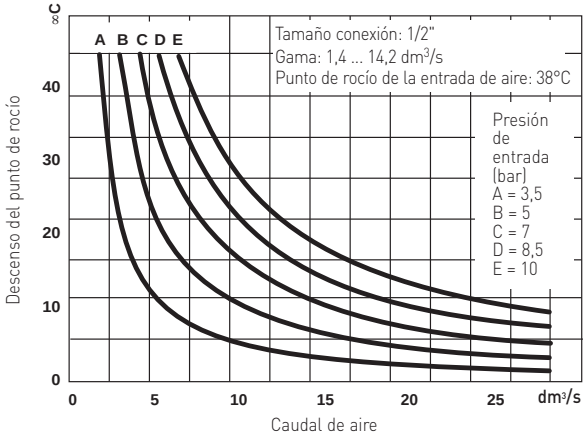

Comercial Andaluza de Técnicas y Suministros, S.L. (CATS, S.L.) Málaga (España). Telf: +(34) 952 24 61 37 www.cats.es comercial@cats.es

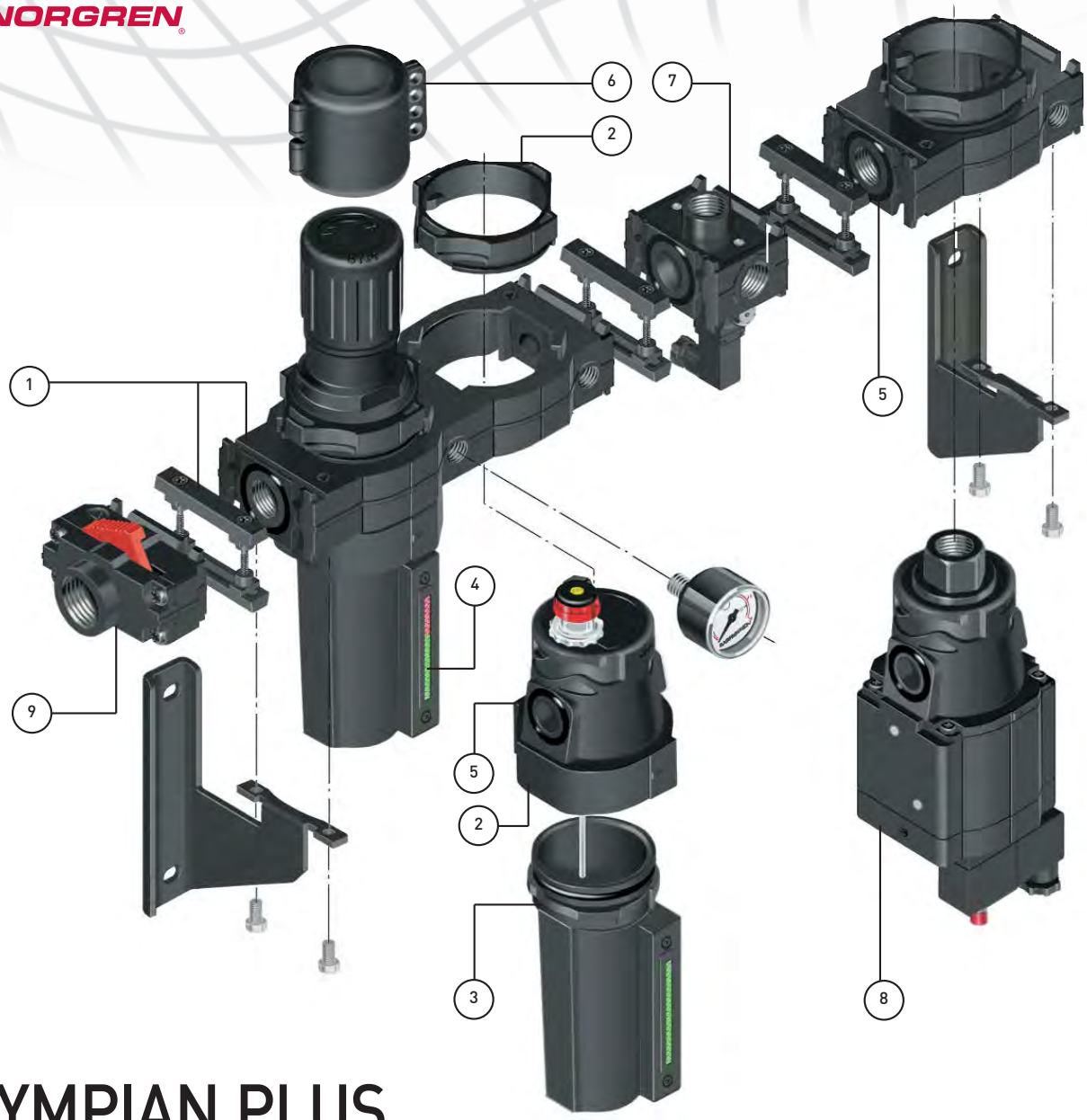

OLYMPIAN PLUS

Olympian Plus es la nueva generación del sistema de FRL's de Norgren, líder mundial en equipos para el tratamiento del aire.

El diseño exclusivo Olympian ha sido actualizado para conseguir un funcionamiento más sencillo y una mayor flexibilidad del sistema.

1 **SISTEMA DE CONEXIÓN RAPIDA MEDIANTE UNIADAPTADOR**
Montaje sencillo y rápido de los accesorios y unidades de combinación.

2 **EQUIPOS CONECTABLES**
Rápida instalación y mantenimiento. Tuerca de sujeción de un cuarto de vuelta impregnada en grafito para un accionamiento más fácil. Sujeción final de seguridad para prevenir que se aflojen bajo presión.

3 **DEPOSITOS CON MONTAJE SISTEMA BAYONETA**
Fáciles de sacar para rutinas de mantenimiento. Sujeción final de seguridad para prevenir que se aflojen bajo presión.

4 **VISOR CON CRISTAL PRISMATICO UNICO**
Alta visibilidad del nivel de líquido. Indicador de funcionamiento con cambio de color en filtros y filtroreguladores.

5 **JUNTAS DE ESTANQUEIDAD CAUTIVAS**
Fáciles de montar, sin piezas sueltas.

6 **CABEZAL ANTI MANIPULACION**
Accesorio sencillo para prevenir manipulaciones no autorizadas de la presión regulada.

7 **PLACA INTERMEDIA CON INDICADOR DE PRESION MONTADO**
Indicador de presión ajustable para la retroalimentación de sistemas de control.

8 **VALVULA DE ARRANQUE PROGRESIVO**
Proporciona un incremento controlado de la presión en la puesta en marcha del sistema. Gran capacidad de caudal de escape.

9 **VALVULA DE CORTE 3/2**
Válvula en línea con conmutador de cierre. Conexión de escape roscada.

Comercial Andaluza de Técnicas y Suministros, S.L. (CATS, S.L.) Málaga (España). Telf: +(34) 952 24 61 37 www.cats.es comercial@cats.es

SISTEMA OLYMPIAN PLUS

Conjuntos montados - Filtro/reguladores y lubricadores

BL64, BBL64, BL68, FL64, FL68 - G1/4, G1 1/2

BL64

BL68

Unidades completas para procesar aire pre-montadas, listas para instalar

Los conjuntos incluyen: - filtroregulador y lubricador microfog completos con válvula de corte con escape, manómetro de presión y soportes de montaje

Combinaciones filtro-regulador y lubricador micro-fog y soporte

Combinaciones filtro y lubricador micro-fog y soporte

MODELOS ALTERNATIVOS

También disponibles purgas manuales y lubricadores oil-fog.

Consultar nuestro Servicio Técnico. Para combinaciones no incluidas ver referencias individuales para unidades básicas y uniadaptadores, en Accesorios Olympian.

DATOS TÉCNICOS

Fluido:
Sólo aire comprimido

Presión de entrada máxima:
17 bar

Temperatura ambiente:
-20°C ... +80°C
Consultar a nuestro Servicio Técnico para temperaturas inferiores a +2°C

Gama de presión:
BL64: 0,3...10 bar
BL68: 0,4...8 bar

Conexión manómetro:
Rc 1/8

Elemento:
40 µm

Funcionamiento:
Con escape

MATERIALES

BL64 y FL64
Cuerpo y uniadaptador: aleación de zinc
Depósito: aluminio
Elemento filtrante: plástico sinterizado
Elastómeros: caucho sintético

BL68 y FL68
Cuerpo y depósito: aluminio
Elemento filtrante: bronce sinterizado o plástico
Elastómeros: caucho sintético

CONJUNTOS MONTADOS

			MODELOS		ACCESORIOS		
	Tamaño conexión	kg	Purga automática	Purga manual	Precinto antimanipulación	Racor de llenado rápido	Silenciador (válvula de corte)
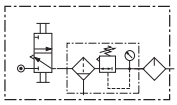	G1/2	4,15	BL64-401	BL64-421	4355-51	18-011-024	T40B1800
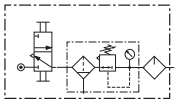	G1	5,99	BL68-801	BL68-821	4355-51	18-011-021	T40B2800

Las referencias de los kits de reparación se encuentran en la información de las unidades individuales

Para más información

www.norgren.com/info/es6-059

Comercial Andaluza de Técnicas y Suministros, S.L. (CATS, S.L.) Málaga (España). Telf: +(34) 952 24 61 37 www.cats.es comercial@cats.es

SISTEMA OLYMPIAN PLUS Conjuntos montados -

Filtro/reguladores y lubricadores

BL64, BL68, FL64, FL68 - G1/4, G1 1/2

COMBINACIONES FILTRO/REGULADOR Y LUBRICADOR (sin válvula de corte, manómetro ni soporte de montaje)

			MODELOS		ACCESORIOS		
	Tamaño conexión	kg	Purga automática	Purga manual	Precinto antimanipulación	Racor de llenado rápido	Silenciador (válvula de corte)
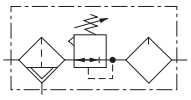	G1/4	3,19	**BL64-208**	**BL64-228**	4355-51	18-011-024	T40B1800
	G3/8	3,19	**BL64-308**	**BL64-328**	4355-51	18-011-024	T40B1800
	G1/2	2,73	**BL64-408**	**BL64-428**	4355-51	18-011-024	T40B1800
	G3/4	3,56	**BL64-608**	**BL64-628**	4355-51	18-011-024	T40B1800
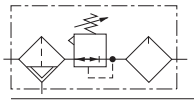	G3/4	4,94	**BL68-608**	**BL68-628**	4355-51	18-011-021	T40B2800
	G1	5,26	**BL68-808**	**BL68-828**	4355-51	18-011-021	T40B2800
	G1 1/4	6,50	**BL68-A08**	**BL68-A28**	4355-51	18-011-021	T40B2800
	G1 1/2	6,05	**BL68-B08**	**BL68-B28**	4355-51	18-011-021	T40B2800

COMBINACIONES FILTRO Y LUBRICADOR (sin soporte de montaje)

			MODELOS		ACCESORIOS		
	Tamaño conexión	kg	Purga automática	Purga manual	Precinto antimanipulación	Racor de llenado rápido	Silenciador (válvula de corte)
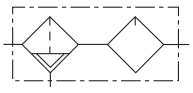	G1/4	2,50	**FL64-208**	**FL64-228**	4355-51	18-011-024	T40B1800
	G3/8	2,52	**FL64-308**	**FL64-328**	4355-51	18-011-024	T40B1800
	G1/2	2,43	**FL64-408**	**FL64-428**	4355-51	18-011-024	T40B1800
	G3/4	2,91	**FL64-608**	**FL64-628**	4355-51	18-011-024	T40B1800
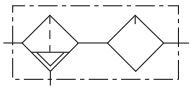	G3/4	3,90	**FL68-608**	**FL68-628**	4355-51	18-011-021	T40B2800
	G1	3,90	**FL68-808**	**FL68-828**	4355-51	18-011-021	T40B2800
	G1 1/4	4,05	**FL68-A08**	**FL68-A28**	4355-51	18-011-021	T40B2800
	G1 1/2	4,05	**FL68-B08**	**FL68-B28**	4355-51	18-011-021	T40B2800

Comercial Andaluza de Técnicas y Suministros, S.L. (CATS, S.L.) Málaga (España). Telf: +(34) 952 24 61 37 www.cats.es comercial@cats.es

DIMENSIONES

Conjuntos montados

BL64-401

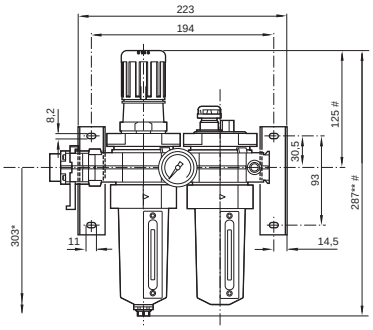

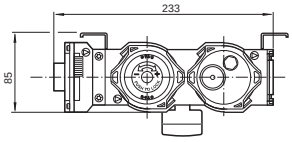

*Espacio libre mínimo requerido para extraer el depósito

**Automático

Reducción de 4 mm con pomo en posición cerrada

Peso: 3,58 kgm

BL68-801

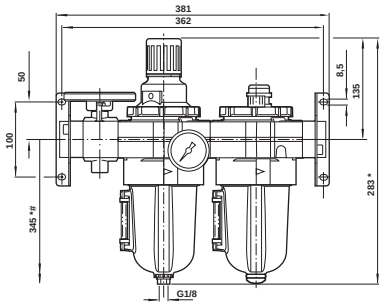

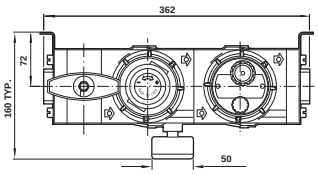

* Espacio mínimo necesario para extraer el depósito.

**Automático.

Reducir 4mm con pomo en posición de bloqueo.

Peso - 6,69 kg

Ver nuestro sistema duplex Olympian Plus diseñado específicamente para utilizar en plantas de procesos y en instalaciones principales de maquinaria y otros equipos en uso constante donde no siempre es posible una interrupción

Combinaciones filtro-regulador y lubricador

BL64

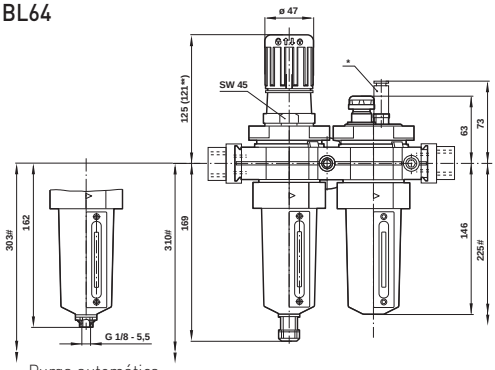

Purga automática

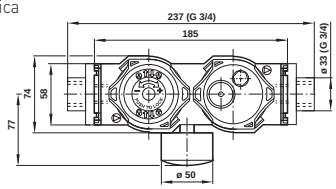

*Conector de llenado rápido opcional.

**Pomo en posición de bloqueo

Espacio mínimo necesario para extraer el depósito.

BL68

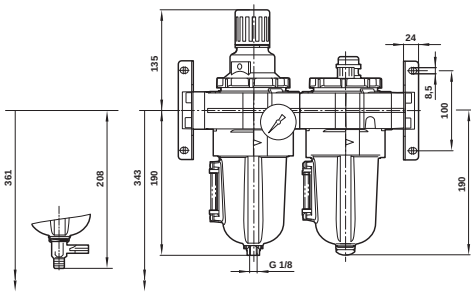

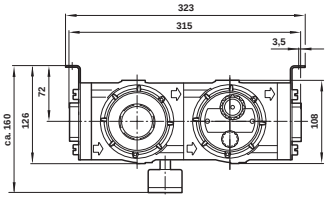

*Purga manual.

Espacio mínimo necesario para extraer el depósito.

Comercial Andaluza de Técnicas y Suministros, S.L. (CATS, S.L.) Málaga (España). Telf: +(34) 952 24 61 37 www.cats.es comercial@cats.es

SISTEMA OLYMPIAN PLUS Conjuntos montados - Filtro/reguladores y lubricadores

BL64, BL68, FL64, FL68 - G1/4, G1 1/2

Combinaciones filtro/regulador

FL64

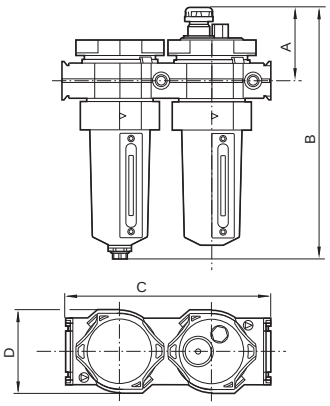

FL68

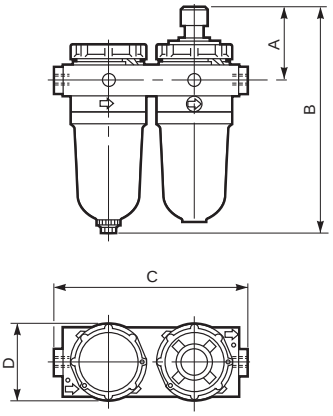

Soporte de montaje BL64 y FL64

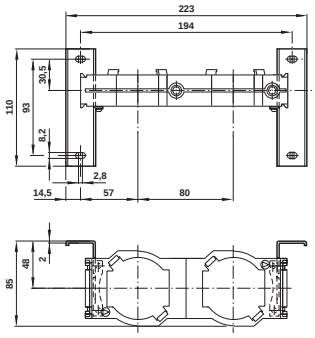

Soporte de montaje BL68 y FL68

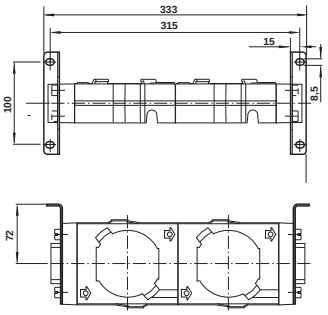

Serie	Tamaño conexión	A	B	C	D	kg
FL64	G1/4, G3/8, G1/2	63	227	233	74	2,99
	G3/4	63	227	262	74	2,99
FL68	G3/4, G1	75	263	315	112	4,6
	G1 1/4, G1 1/2	75	263	325	112	4,6

Comercial Andaluza de Técnicas y Suministros, S.L. (CATS, S.L.) Málaga (España). Telf: +(34) 952 24 61 37 www.cats.es comercial@cats.es

SISTEMA OLYMPIAN PLUS
Filtro standard
F64G, F68G - G1/4 ... G1 1/2

F64G

F68G

Filtración eficaz de líquido y eliminación de sólidos

Mínima pérdida de presión debido a la gran superficie de filtración

Las opciones standard incluyen depósitos metálicos con visor, purgas manuales y elementos filtrantes alternativos

DATOS TÉCNICOS

Fluido:
Sólo aire comprimido

Presión de entrada máxima:
17 bar

Temperatura ambiente:
-20°C ... +80°C
Consultar a nuestro Servicio Técnico para temperaturas inferiores a +2°C

MATERIALES

F64G
Cuerpo: aleación de zinc
Depósito: aluminio
Uniadaptador: aluminio
Elemento filtrante: plástico sinterizado
Elastómeros: caucho sintético

F68G
Cuerpo y depósito: aluminio
Uniadaptador: aleación de zinc
Elemento filtrante: bronce sinterizado o plástico
Elastómeros: caucho sintético

F64G

	Tamaño conexión	kg	Caudal* (dm^3/s)	MODELOS Purga automática	MODELOS Purga manual	ACCESORIOS Soporte de montaje en pared	ACCESORIOS 3/2 válvula de corte**	ACCESORIOS Silenciador (válvula de corte)	KIT MANTENIMIENTO Purga automática	KIT MANTENIMIENTO Purga manual
	G1/4	1,42	33	**F64G-2GN-AD3**	**F64G-2GN-MD3**	74504-50	T64T-2GB-P1N	T40B1800	F64G-KITA40	F64G-KITM40
	G3/8	1,42	66	**F64G-3GN-AD3**	**F64G-3GN-MD3**	74504-50	T64T-3GB-P1N	T40B1800	F64G-KITA40	F64G-KITM40
	G1/2	1,32	75	**F64G-4GN-AD3**	**F64G-4GN-MD3**	74504-50	T64T-4GB-P1N	T40B1800	F64G-KITA40	F64G-KITM40
	G3/4	1,72	75	**F64G-6GN-AD3**	**F64G-6GN-MD3**	74504-50	T64T-6GB-P1N	T40B1800	F64G-KITA40	F64G-KITM40

* Caudal típico con presión de entrada 6,3 bar y caída de presión de 0,5 bar.
** Conexión de escape roscada Para reemplazar el Filtro (sin uniadaptador o pre-Filtro) indicar 'N' en el 5° y 6° dígitos ej: F64G-NNN-AD3 (F64).

F68G

	Tamaño conexión	kg	Caudal* (dm^3/s)	MODELOS Purga automática	MODELOS Purga manual	ACCESORIOS Soporte de montaje en pared	ACCESORIOS 3/2 válvula de corte**	ACCESORIOS Silenciador (válvula de corte)	KIT MANTENIMIENTO Purga automática	KIT MANTENIMIENTO Purga manual
	G3/4	2,45	160	**F68G-6GN-AR3**	**F68G-6GN-MR3**	18-001-979	T68H-6GB-B2N	T40B2800	F68G-KITA40	F68G-KITM40
	G1	2,33	190	**F68G-8GN-AR3**	**F68G-8GN-MR3**	18-001-979	T68H-8GB-B2N	T40B2800	F68G-KITA40	F68G-KITM40
	G1 1/4	2,43	200	**F68G-AGN-AR3**	**F68G-AGN-MR3**	18-001-978	T68H-AGB-B2N	T40B2800	F68G-KITA40	F68G-KITM40
	G1 1/2	2,30	200	**F68G-BGN-AR3**	**F68G-BGN-MR3**		T68H-BGB-B2N	T40B2800	F68G-KITA40	F68G-KITM40

* Caudal típico con presión de entrada 6,3 bar y caída de presión de 0,5 bar
** Conexión de escape roscada Para recambios de filtros (sin uniadpatador) sustituir 'N' en el 5° y 6° dígito, F68G-NNN-AR3 (F68).

CARACTERÍSTICAS DE CAUDAL

F64G

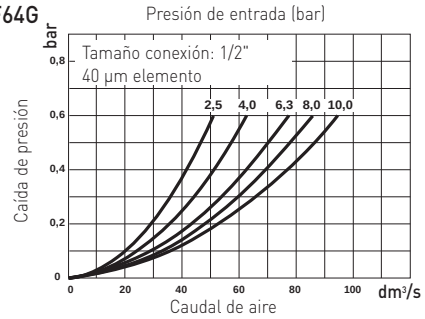

F68G

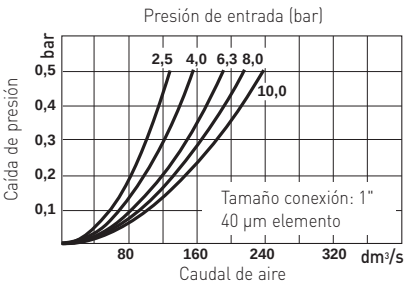

Para más información

www.norgren.com/info/es6-063

Comercial Andaluza de Técnicas y Suministros, S.L. (CATS, S.L.) Málaga (España). Telf: +(34) 952 24 61 37 www.cats.es comercial@cats.es

SISTEMA OLYMPIAN PLUS Conjuntos montados -
Filtro/reguladores y lubricadores

BL64, BL68, FL64 - G1/4, G1/2

MODELOS ALTERNATIVOS

F64G-★★★-★★★

Tamaño conexión	Sustituir
1/4	2
3/8	3
1/2	4
3/4	6

Roscas	Sustituir
PTF	A
ISO Rc cónica	B
ISO G cilíndrica	G

Indicador de colmataje	Sustituir
Mecánico	D
Eléctrico	E
Sin	N

Elemento	Sustituir
5 µm	1
40 µm	3

Depósito	Sustituir
Metálico con visor	D
Depósito cerrado*	E

Purga	Sustituir
Manual	M
Purga automática	A

F68G-★★★-★★★

Tamaño conexión	Sustituir
3/4	6
1	8
1 1/4	A
1 1/2	B

Roscas	Sustituir
PTF	A
ISO Rc cónica	B
ISO G cilíndrica	G

Indicador de colmataje	Sustituir
Mecánico	D
Eléctrico	E
Sin	N

Elemento	Sustituir
5 µm	1
40 µm	3

Depósito	Sustituir
0,5 l con indicador de nivel	R
1 l con indicador de nivel	U

Purga	Sustituir
Manual	M
Purga automática	A
Depósito cerrado*	E

* Para vacío.

DIMENSIONES

F64G

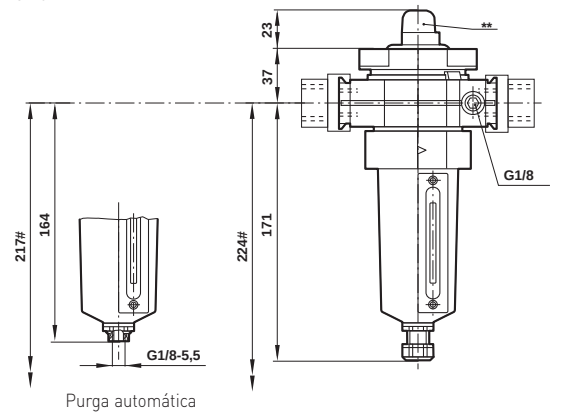

Purga automática

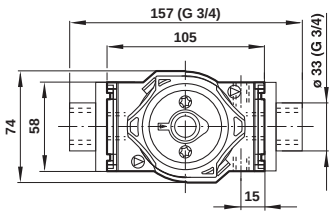

*Conexión del manómetro: rosca cónica 1/8

** Indicador de colmataje opcional.

#- Espacio mínimo necesario para extraer el depósito.

F68G

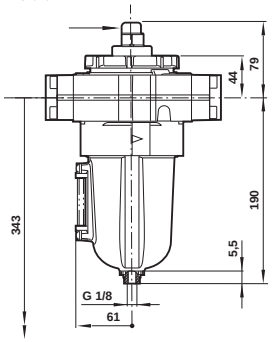

Purga automática

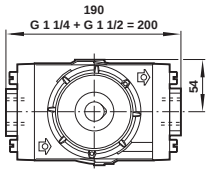

Espacio mínimo necesario para extraer el depósito

** Indicador de colmataje opcional

* Purga manual

*** Para uniadaptadores 1 1/4" y 1 1/2" añadir 10 mm

Soporte de montaje (F64G)

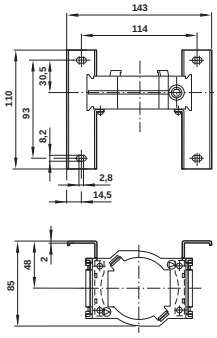

Soporte de montaje (F68G)

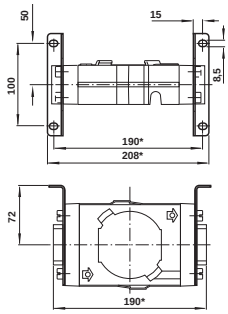

*Añadir 10 mm para modelos1/4 y 11/2"

Comercial Andaluza de Técnicas y Suministros, S.L. (CATS, S.L.) Málaga (España). Telf: +(34) 952 24 61 37 www.cats.es comercial@cats.es

SISTEMA OLYMPIAN PLUS

Filtros coalescentes de alta eficacia

F64C/H, F68C/H - G1/4 ... G1

F64H

F68C

Filtros coalescentes de alta eficacia

Elemento filtrante coalescente elimina partículas submicrónicas y convierte la niebla de aceite y agua en líquida para ser eliminada a través de la purga

Indicador de funcionamiento estándar

DATOS TÉCNICOS

Fluido:
Sólo aire comprimido

Presión de entrada máxima:
17 bar

Contenido de aceite residual:
0,01 mg/m^3 máx. a 21º C

Eficacia de filtración:
Hasta 0,01 µm

Temperatura ambiente:
-20°C ... +65°C
Consultar a nuestro Servicio Técnico para temperaturas inferiores a +2°C

MATERIALES

F64C/F64H
Cuerpo: aleación de zinc
Depósito: aluminio
Uniadaptador: aluminio
Elemento: compuesto
Materiales elastoméricos: caucho sintético

F68C/F68H
Cuerpo y depósito: aluminio
Uniadaptador: aluminio
Elemento filtrante: compuesto
Materiales elastoméricos: caucho sintético

F64C/H

	Tamaño conexión	kg	Caudal* (dm^3/s)	MODELOS Purga automática	MODELOS Purga manual	ACCESORIOS Soporte de montaje en pared	ACCESORIOS 3/2 válvula de corte**	ACCESORIOS Silenciador (válvula de corte)	KIT MANTENIMIENTO Purga automática
	G1/4	1,48	16	**F64C-2GD-AD0**	**F64C-2GD-MD0**	74504-50	T64T-2GB-P1N	T40B1800	F64C-KITA0C
	G3/8	1,70	28	**F64H-3GD-AD0**	**F64H-3GD-MD0**	74504-50	T64T-3GB-P1N	T40B1800	F64H-KITA0C
	G1/2	1,67	28	**F64H-4GD-AD0**	**F64H-4GD-MD0**	74504-50	T64T-4GB-P1N	T40B1800	F64H-KITA0C
	G3/4	2,01	28	**F64H-6GD-AD0**	**F64H-6GD-MD0**	74504-50	T64T-6GB-P1N	T40B1800	F64H-KITA0C

* para mantener fijo el nivel de eliminación de aceite con una presión de entrada de 6,3 bar
** Conexión de escape roscada. Para reemplazar el filtro (sin uniadaptador o pre-filtro) sustituir "N" en el quinto y sexto dígito, ej. F64H-NND-AD0.

F68C/H

	Tamaño conexión	kg	Caudal* (dm^3/s)	MODELOS Purga automática	MODELOS Purga manual	ACCESORIOS Soporte de montaje en pared	ACCESORIOS 3/2 válvula de corte**	ACCESORIOS Silenciador (válvula de corte)	KIT MANTENIMIENTO Purga automática
	G1/2	2,38	35	**F68C-4GD-AR0**	**F68C-4GD-MR0**	18-001-979	T68H-4GB-B2N	T40B2800	F68C-KITA0C
	G3/4	2,72	35	**F68H-6GD-AU0**	**F68H-6GD-MU0**	18-001-979	T68H-6GB-B2N	T40B2800	F68H-KITA0C
	G1	2,66	60	**F68H-8GD-AU0**	**F68H-8GD-MU0**	18-001-979	T68H-8GB-B2N	T40B2800	F68H-KITA0C

* para mantener fijo el nivel de eliminación de aceite con una presión de entrada de 6,3 bar
** Conexión de escape roscada. Para reemplazar el filtro (sin uniadaptador) indicar 'N' en el 5° y 6° dígitos, ej. F68H-NND-MD0.

CARACTERÍSTICAS

Presión de entrada (bar)	Caudal máximo dm^3/s* F64C	F64H	F68C	F68H
1	6,4	11,2	14	24
3	11,0	19,3	24	41
5	14,3	24,9	31	53
6,3	16,0	28,0	35	60
7	16,9	29,5	36	63
9	19,1	33,5	42	72

* Caudal máximo con presión de entrada para mantener fijo el nivel de eliminación de aceite.

Para más información

www.norgren.com/info/es6-065

Comercial Andaluza de Técnicas y Suministros, S.L. (CATS, S.L.) Málaga (España). Telf: +(34) 952 24 61 37 www.cats.es comercial@cats.es

SISTEMA OLYMPIAN PLUS Filtros coalescentes de alta eficacia

F64C/H, F68C/H - G1/4 ... G1

MODELOS ALTERNATIVOS

F64★-★★★-D★★

Tipo de cuerpo	Sustituir
G1/4	C
G3/8, G1/2, G3/4	H

Tamaño conexión	Sustituir
1/4"	2
3/8"	3
1/2"	4
3/4"	6

Roscas	Sustituir
PTF	A
ISO Rc cónica	B
ISO G cilíndrica	G

Elemento	Sustituir
Coalescente	0

Purga	Sustituir
Manual	M
Purga automática	A

Indicador de colmataje	Sustituir
Mecánico	D
Eléctrico	E
Sin	N

F68★-★★★-★★★

Tipo de cuerpo	Sustituir
G1/2	C
G3/4, G1	H

Tamaño conexión	Sustituir
3/4"	6
1	8
1 1/4	A
1 1/2	B

Roscas	Sustituir
PTF	A
ISO Rc cónica	B
ISO G cilíndrica	G

Elemento	Sustituir
Coalescente	0

Depósito	Sustituir
0,5 l con indicador de nivel	R*
1 l con indicador de nivel	U

* Sólo disponible con F68C

Purga	Sustituir
Manual	M
Purga automática	A

Indicador de colmataje	Sustituir
Mecánico	D
Eléctrico	E
Sin	N

CARACTERÍSTICAS DE CAUDAL

F64C

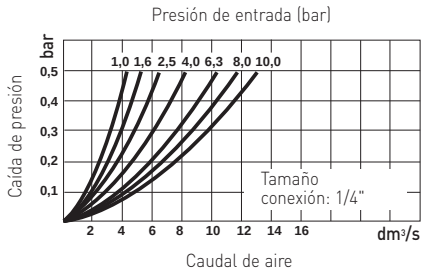

F64H

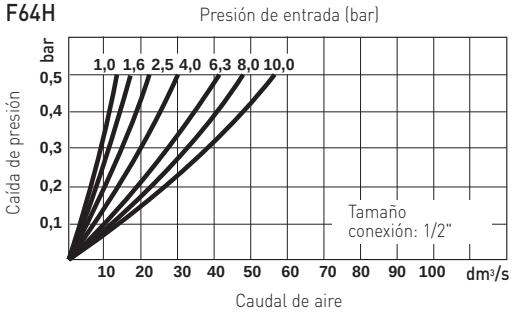

F68C

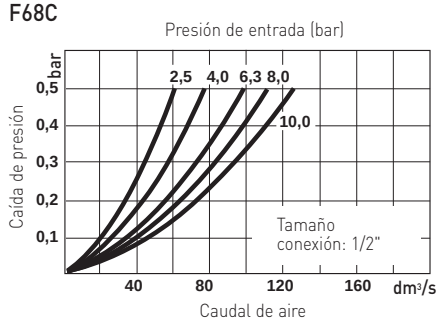

F68H

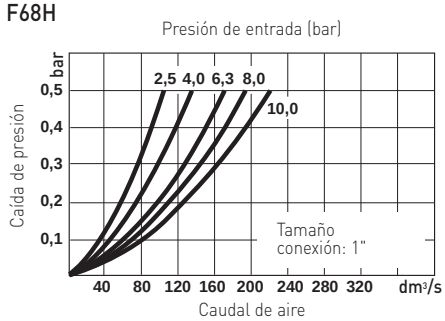

Comercial Andaluza de Técnicas y Suministros, S.L. (CATS, S.L.) Málaga (España). Telf: +(34) 952 24 61 37 www.cats.es comercial@cats.es

DIMENSIONES

F64C

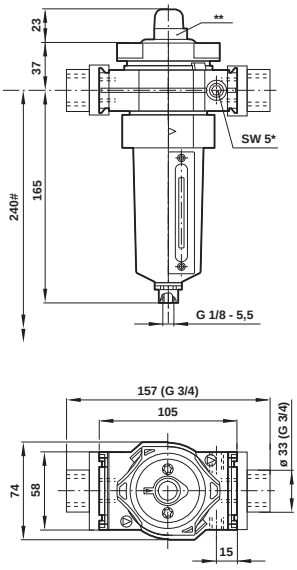

F64H

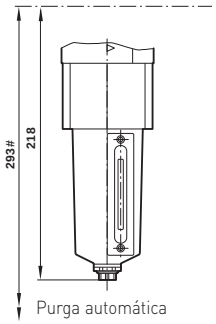

* Conexión del manómetro: rosca cónica 1/8.

** Indicador de colmataje opcional

\# Espacio mínimo necesario para extraer el depósito.

Soporte de montaje (F64C/H)

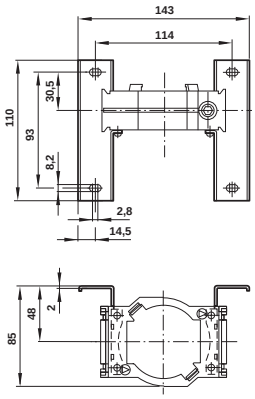

F68C

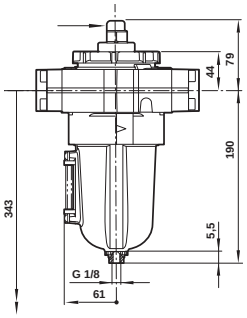

F68H

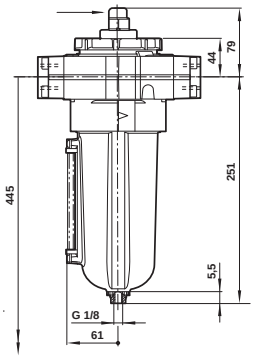

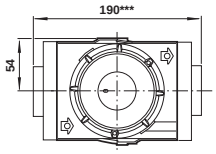

\# Espacio mínimo requerido para extraer el depósito.

** Con indicador de colmataje.

*** Añadir 10mm con uniadaptadores de 1/4 y 1/2.

Soporte de montaje (F68C/H)

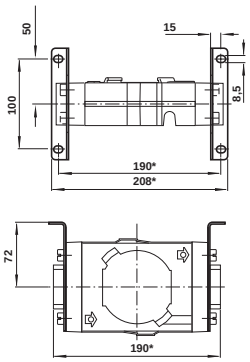

Comercial Andaluza de Técnicas y Suministros, S.L. (CATS, S.L.) Málaga (España). Telf: +(34) 952 24 61 37 www.cats.es comercial@cats.es

SISTEMA OLYMPIAN PLUS

Filtros de alta eficacia para eliminar aceite y vapor de aceite

F64B/L, FFV68 - G1/4 ... G1

F64B/L

FFV68

F64B/F64L son productos de función dual, que incorporan un elemento de eliminación de aceite en la parte inferior y de eliminación de vapor de aceite en la parte superior

FFV68 son dos filtros diferentes y montados (F68C/H y F68V/Y)

Filtro coalescente de muy alta eficacia con cartucho de carbón activo

El cartucho de carbón activo ayuda a la eliminación de hidrocarburos gaseosos y olores.

Color azul de alta intensidad cuando cambia la indicación (serie 64)

Las opciones standard incluyen purgas manuales.

DATOS TÉCNICOS

Fluido:

Sólo aire comprimido

Presión de entrada máxima:

17 bar

Nota: Estas unidades no eliminan monóxido de carbono, dióxido de carbono u otros gases tóxicos o humos

Contenido de aceite residual:

0,003 mg/m^3 (a 21º C)

Eficacia de filtración:

Hasta 0,01 µm

Temperatura ambiente:

-20°C ... +65°C

Consultar a nuestro Servicio Técnico para temperaturas inferiores a +2°C

MATERIALES

F64B/F64L

Depósito y cuerpo: zinc

Uniadaptador: aleación de zinc

Elastómeros: caucho sintético

Elemento filtrante principal y cartucho de carbón activado: materiales compuestos

FV68

Depósito y cuerpo: aleación de aluminio

Uniadaptador: aleación de aluminio

Elastómeros: caucho sintético

Elemento filtrante principal y cartucho de carbón activado: materiales compuestos

F64B/L

			MODELOS		ACCESORIOS					KIT MANTENIMIENTO
Tamaño conexión	kg	Caudal* (dm^3/s)	Purga automática	Purga manual	Soporte de montaje en pared	3/2 válvula de corte**	Silenciador (válvula de corte)	Elemento coalescente	Carbón activado	Purga automática
G1/4	1,83	7	**F64B-2GN-AR0**	**F64B-2GN-MR0**	74504-50	T64T-2GB-P1N	T40B1800	5350-99	5568-01	F64B-KITA0V
G3/8	2,21	11	**F64L-3GN-AR0**	**F64L-3GN-MR0**	74504-50	T64T-3GB-P1N	T40B1800	5350-98	5568-01	F64L-KITA0V
G1/2	2,50	11	**F64L-4GN-AR0**	**F64L-4GN-MR0**	74504-50	T64T-4GB-P1N	T40B1800	5350-98	5568-01	F64L-KITA0V
G3/4	2,88	11	**F64L-6GN-AR0**	**F64L-6GN-MR0**	74504-50	T64T-6GB-P1N	T40B1800	5350-98	5568-01	F64L-KITA0V

* Para mantener fijo el nivel de aceite a una presión de entrada de 6,3 bar

** Conexión de escape roscada. Para solicitar una unidad básica sin uniadaptador indicar 'N' en el 5º y 6º dígito ej: F64L-NNN-AR0.

FFV68

			MODELOS		ACCESORIOS					KIT MANTENIMIENTO
Tamaño conexión	kg	Caudal* (dm^3/s)	Purga automática	Purga manual	Soporte de montaje en pared	3/2 válvula de corte**	Silenciador (válvula de corte)	Elemento coalescente	Carbón activado	Purga automática
G1/2	4,44	25	**FFV68-408**	**FFV68-428**	18-001-979	T68H-4GB-B2N	T40B2800	5351-98	665-72	F68C-KITA0C, F68V-KIT00V
G3/4	5,05	35	**FFV68-608**	**FFV68-628**	18-001-979	T68H-6GB-B2N	T40B2800	5351-99	665-70	F68H-KITA0C, F68Y-KIT00Y
G1	5,05	60	**FFV68-808**	**FFV68-828**	18-001-979	T68H-8GB-B2N	T40B2800	5351-99	665-70	F68H-KITA0C, F68Y-KIT00Y

* Para mantener fijo el nivel de aceite a una presión de entrada de 6,3 bar

** Conexión de escape roscada. Para solicitar una unidad básica sin uniadaptador indicar 'N' en el 5º y 6º dígito ej: F68L-NNN-AR0.

Para más información

www.norgren.com/info/es6-068

Comercial Andaluza de Técnicas y Suministros, S.L. (CATS, S.L.) Málaga (España). Telf: +(34) 952 24 61 37 www.cats.es comercial@cats.es

CARACTERÍSTICAS

Presión de entrada (bar)	Caudal máximo dm³/s* F64B	F64L	FFV68-408	FFV68-608
1	2,8	4,4	10	24
3	4,8	7,6	17	41
5	6,2	9,8	20	53
6,3	7,0	11,0	25	60
7	7,3	11,5	26	63
9	8,4	13,2	30	72

* Caudal máximo para mantener fijo el nivel de eliminación de aceite

DIMENSIONES

F64B

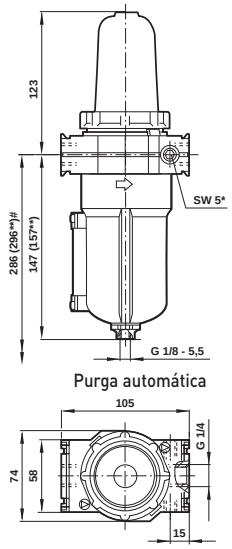

* Conexión del manómetro: rosca cónica 1/8
** Purga manual
\# Espacio mínimo necesario para extraer el depósito

F64L

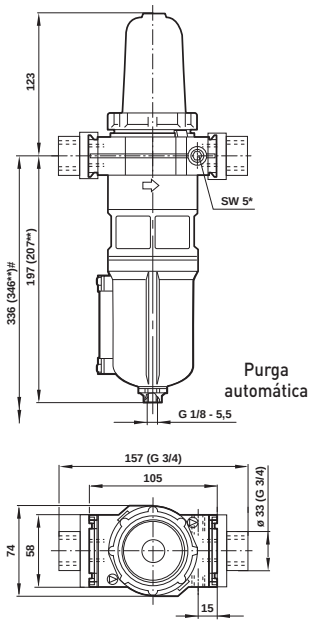

*Conexión del manómetro: rosca cónica 1/8
** Indicador de colmataje opcional
\# Espacio mínimo necesario para extraer el depósito

FFV68-608 / -808 ‡

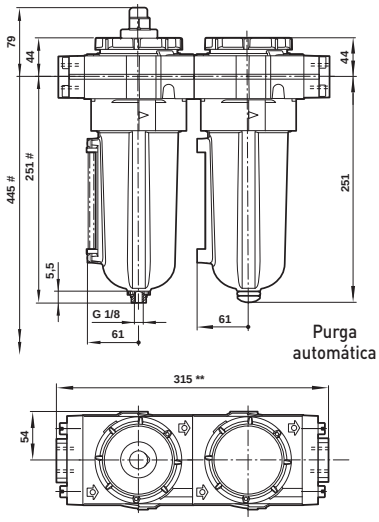

‡ FFV68-408 utiliza el depósito corto
* Espacio mínimo necesario para extraer el depósito
** Para uniadaptadores 1 1/4" y 1 1/2" añadir 10 mm

Soporte de montaje F64B/L

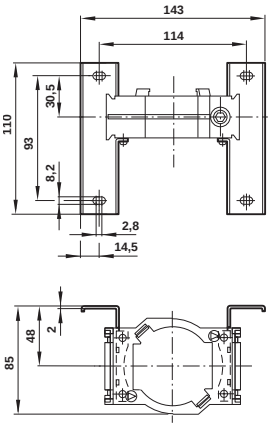

Soporte de montaje FFV68

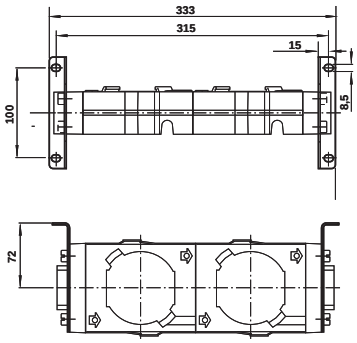

CARACTERÍSTICAS DE CAUDAL

F64L

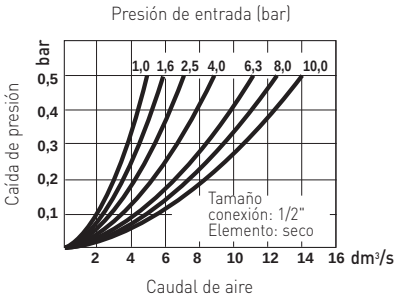

FFV68-408

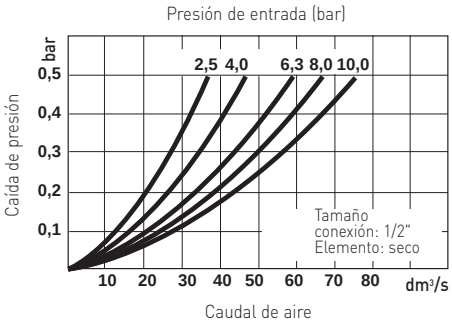

FFV68-808

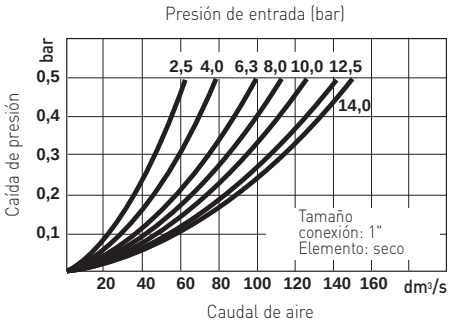

Comercial Andaluza de Técnicas y Suministros, S.L. (CATS, S.L.) Málaga (España). Telf: +(34) 952 24 61 37 www.cats.es comercial@cats.es

SISTEMA OLYMPIAN PLUS

Conjuntos para aire respirable

FFB64, FFB68 - G1/4 ... G3/4

FFB64, FFB68

Combinaciones pre-montadas que incluyen un pre-filtro standard y un filtro de eliminación de vapor de aceite 'Ultraire®'

El cartucho de carbón activo ayuda a la eliminación de hidrocarburos gaseosos y olores

El uso de un pre-filtro aumenta la duración del aceite

Aire respirable de alta calidad para alimentar hasta 5 máscaras

DATOS TÉCNICOS

Fluido:
Sólo aire comprimido

Presión de entrada máxima:
17 bar
Nota: Estas unidades no eliminan monóxido de carbono, dióxido de carbono ni otros gases tóxicos ni humos

Contenido de aceite residual:
0,003 mg/m^3 (a 21°C)

Eliminación de particulas:
Hasta 0,01 µm

Temperatura ambiente:
-20°C ... +65°C
Consultar a nuestro Servicio Técnico para temperaturas inferiores a +2°C

MATERIALES

FFB64
Depósitos: aluminio y zinc
Cuerpo y uniadaptador: aleación de zinc
Elemento pre-filtro: bronce sinterizado o plástico
Elemento filtrante principal y cartucho de carbón activado: materiales compuestos

FFB68
Depósitos y cuerpo: aluminio
Uniadaptador: aluminio
Elastómeros: caucho sintético
Elemento pre-filtro: bronce sinterizado o plástico
Elemento filtrante principal y cartucho de carbón activado: materiales compuestos

					MODELOS				ACCESORIOS		
Tamaño conexión	Caudal (dm^3/s)	kg	Número de máscaras	Pre-filtro primario (µm)	Purga automática	Purga manual	Modelo con regulador Automática	Modelo con regulador Manual	Soporte de montaje en pared	Silenciador (válvula de corte)	3/2 válvula de corte*
G1/4	7	3,20	1	5	FFB64-208	FFB64-228	FFR64-208	FFR64-228	74504-50	T40B1800	T64T-2GB-P1N
G3/8	11	3,57	2	5	FFB64-308	FFB64-328	FFR64-308	FFR64-328	74504-50	T40B1800	T64T-3GB-P1N
G1/2	35	7,45	3	25	FFB68-408	FFB68-428	FFR68-408	FFR68-428	18-001-979	T40B1800	T68H-4GB-B2N
G3/4	60	7,65	4/5	25	FFB68-608	FFB68-628	FFR68-608	FFR68-628	18-001-979	T40B1800	T68H-6GB-B2N

Las referencias de los kits de reparación se encuentran en la información de las unidades individuales.
* Conexión de escape roscada

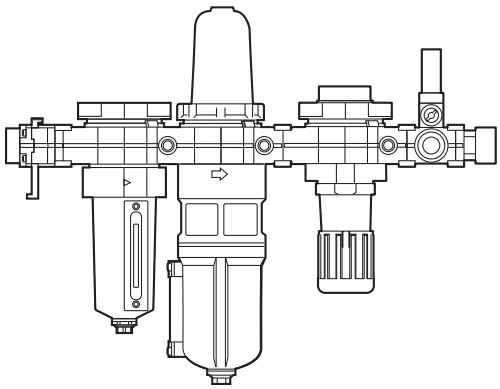

Añadir un presostato y un conector final permite dar una señal de presión baja a un circuito eléctrico externo.
Modelo mostrado FFR - (sólo serie 64)

Para más información

www.norgren.com/info/es6-070

Comercial Andaluza de Técnicas y Suministros, S.L. (CATS, S.L.) Málaga (España). Telf: +(34) 952 24 61 37 www.cats.es comercial@cats.es

DIMENSIONES

1 y 2 Máscaras

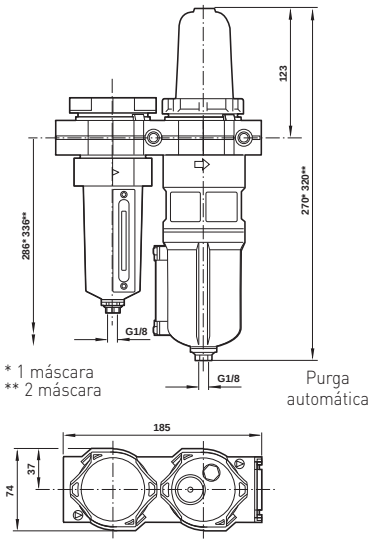

* 1 máscara
** 2 máscara

Purga automática

3 Máscaras

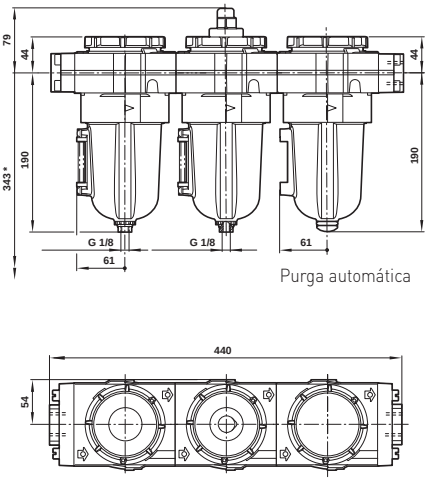

Purga automática

* Espacio mínimo necesario para extraer el depósito.
Peso: 6,56 kg

4 y 5 Máscaras

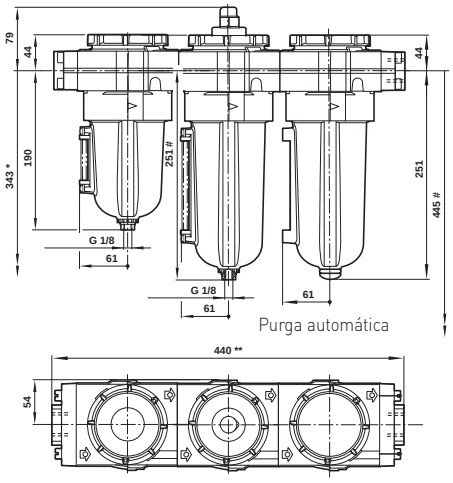

Purga automática

* Espacio mínimo necesario para extraer el depósito.
Peso: 7,19 kg

Soporte de montaje
1 y 2 Máscaras

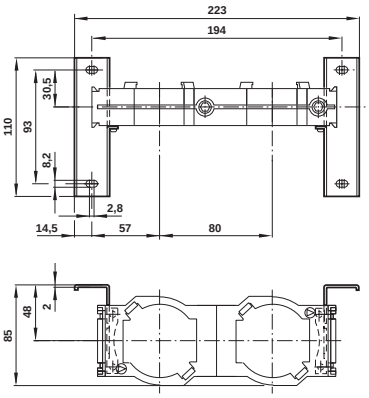

3, 4 y 5 Máscaras

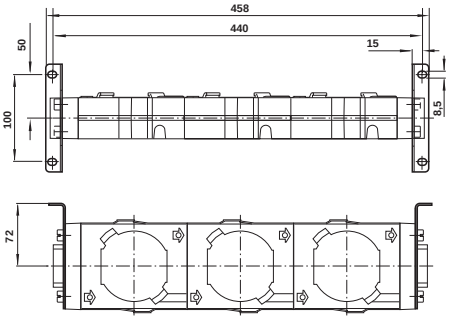

Comercial Andaluza de Técnicas y Suministros, S.L. (CATS, S.L.) Málaga (España). Telf: +(34) 952 24 61 37 www.cats.es comercial@cats.es

SISTEMA OLYMPIAN PLUS

Filtro-reguladores

B64G, B68G - G1/4 ... G1 1/2

B64G

B68G

Alta eficacia en la eliminación de agua

Excelente ajuste de regulación

Ajuste mediante pomo con bloqueo deslizante

Las opciones standard incluyen modelos sin escape, purga manual y gamas de presión alternativas

DATOS TÉCNICOS

Fluido:
Sólo aire comprimido

Presión de entrada máxima:
17 bar

Conexión manómetro:
Rc1/8

Temperatura ambiente:
20°C ... +80°C
Consultar a nuestro Servicio Técnico para temperaturas inferiores a +2°C

Gama de presión:
B64G: 0,3...17 bar
B68G: 0,4...17 bar

MATERIALES

B64G
Cuerpo y uniadaptador: aleación de zinc
Cabezal y depósito: aluminio
Elastómeros: caucho sintético
Elemento filtrante: plástico sinterizado

B68G
Cuerpo, cabezal, depósito y uniadaptador: aluminio
Cabezal de ajuste: resina acetálica
Elastómeros: caucho sintético
Elemento filtrante: plástico sinterizado

B64G

			MODELOS		ACCESORIOS					KIT MANTENIMIENTO	
Tamaño conexión	Caudal* kg	(dm³/s)	Purga automática	Purga manual	Soporte de montaje en pared	Manómetro 0 ... 10 bar	3/2 válvula de corte**	Precinto antimani-pulación	Silenciador (válvula de corte)	Purga automática	Purga manual
G1/4	30	1,71	B64G-2GK-AD3-RMN	B64G-2GK-MD3-RMN	74504-50	18-013-013	T64T-2GB-P1N	4355-51	T40B1800	B64G-KITA40R	B64G-KITM40R
G3/8	76	1,69	B64G-3GK-AD3-RMN	B64G-3GK-MD3-RMN	74504-50	18-013-013	T64T-3GB-P1N	4355-51	T40B1800	B64G-KITA40R	B64G-KITM40R
G1/2	106	1,66	B64G-4GK-AD3-RMN	B64G-4GK-MD3-RMN	74504-50	18-013-013	T64T-4GB-P1N	4355-51	T40B1800	B64G-KITA40R	B64G-KITM40R
G3/4	106	2,02	B64G-6GK-AD3-RMN	B64G-6GK-MD3-RMN	74504-50	18-013-013	T64T-6GB-P1N	4355-51	T40B1800	B64G-KITA40R	B64G-KITM40R

*Caudal típico con presión de entrada a 10 bar, presión de salida a 1 bar y caída de presión de 1 bar.
Para reemplazar el Filtro/Regulador (sin uniadaptador) indicar 'N' en los dígitos 5° y 6°, ej: B68G-NNK-AR3-RLN.**Conexión de escape roscada

B68G

			MODELOS		ACCESORIOS					KIT MANTENIMIENTO	
Tamaño conexión	Caudal* kg	(dm³/s)	Purga automática	Purga manual	Soporte de montaje en pared	Manómetro 0 ... 10 bar	3/2 válvula de corte**	Precinto antimani-pulación	Silenciador (válvula de corte)	Purga automática	Purga manual
G3/4	240	3,29	B68G-6GK-AR3-RLN	B68G-6GK-MR3-RLN	18-001-979	18-013-013	T68H-6GB-B2N	4355-51	T40B2800	B68G-KITA40R	B68G-KITM40R
G1	240	3,29	B68G-8GK-AR3-RLN	B68G-8GK-MR3-RLN	18-001-979	18-013-013	T68H-8GB-B2N	4355-51	T40B2800	B68G-KITA40R	B68G-KITM40R
G1 1/4	240	3,35	B68G-AGK-AR3-RLN	B68G-AGK-MR3-RLN	18-001-978	18-013-013	T68H-AGB-B2N	4355-51	T40B2800	B68G-KITA40R	B68G-KITM40R
G1 1/2	240	3,35	B68G-BGK-AR3-RLN	B68G-BGK-MR3-RLN		18-013-013	T68H-BGB-B2N	4355-51	T40B2800	B68G-KITA40R	B68G-KITM40R

*Caudal típico con presión de entrada a 10 bar, presión de salida a 1 bar y caída de presión de 1 bar.
Para reemplazar el Filtro/Regulador (sin uniadaptador) indicar 'N' en los dígitos 5° y 6°, ej: B68G-NNK-AR3-RLN.**Conexión de escape roscada.

Para más información

www.norgren.com/info/es6-072

Comercial Andaluza de Técnicas y Suministros, S.L. (CATS, S.L.) Málaga (España). Telf: +(34) 952 24 61 37 www.cats.es comercial@cats.es

MODELOS ALTERNATIVOS

B64G-★★★-★D★-★★★

Tamaño conexión	Sustituir
1/4	2
3/8	3
1/2	4
3/4	6

Roscas	Sustituir
PTF	A
ISO Rc cónica	B
ISO G cilíndrica	G

Regulación	Sustituir
Pomo	K
Maneta en T	T

Purga	Sustituir
Manual	M
Purga automática	A

Manómetro	Sustituir
Con	G
Sin	N

Gama ajuste de presión de salida*	Sustituir
0,3 ... 4 bar	F
0,3 ... 10 bar	M
0,7 ... 17 bar	S**

Membrana	Sustituir
Con escape	R
Sin escape	N

Elemento	Sustituir
5 µm	1
40 µm	3

* Puede ser modificada a presiones que excedan o sean inferiores a las especificadas. No utilizar estas unidades para controlar presiones diferentes a las gamas especificadas.

**Unidades a 17 bar, se suministran conmando en 'T'; sustituir por 'T' en el 7º dígito y 'S' en la 12ª posición

B68G-★★★-★★★-★★★

Tamaño conexión	Sustituir
3/4	6
1	8
1 1/4	A
1 1/2	B

Roscas	Sustituir
PTF	A
ISO Rc cónica	B
ISO G cilíndrica	G

Regulación	Sustituir
Pomo	K
Maneta en T	T

Purga	Sustituir
Manual	M
Purga automática	A

Depósito	Sustituir
0,5 l con indicador de nivel de líquido	R
1 l con indicador de nivel de líquido	U

Manómetro	Sustituir
Con	G
Sin	N

Gama ajuste de presión de salida*	Sustituir
0,3 ... 4 bar	F
0,3 ... 8 bar	L
0,7 ... 17 bar	S**

Membrana	Sustituir
Con escape	R
Sin escape	N

Elemento	Sustituir
5 µm	1
40 µm	3

* Puede ser modificada a presiones que excedan o sean inferiores a las especificadas. No utilizar estas unidades para controlar presiones diferentes a las gamas especificadas.

**Unidades a 17 bar, se suministran conmando en 'T'; sustituir por 'T' en el 7º dígito y 'S' en la 12ª posición

CARACTERÍSTICAS DE CAUDAL

B64G

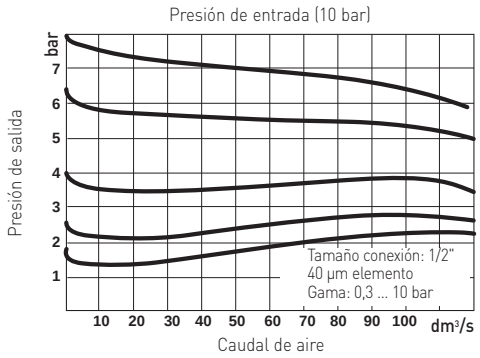

B68G

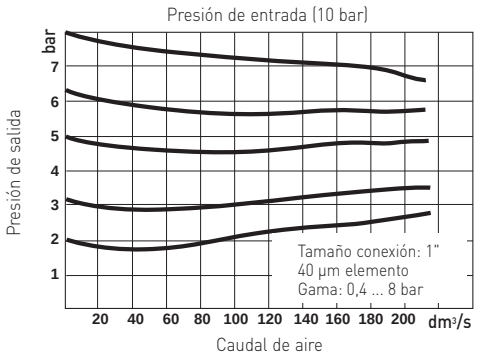

Comercial Andaluza de Técnicas y Suministros, S.L. (CATS, S.L.) Málaga (España). Telf: +(34) 952 24 61 37 www.cats.es comercial@cats.es

SISTEMA OLYMPIAN PLUS Filtro-reguladores

B64G, B68G - G1/4 ... G1 1/2

DIMENSIONES

B64G

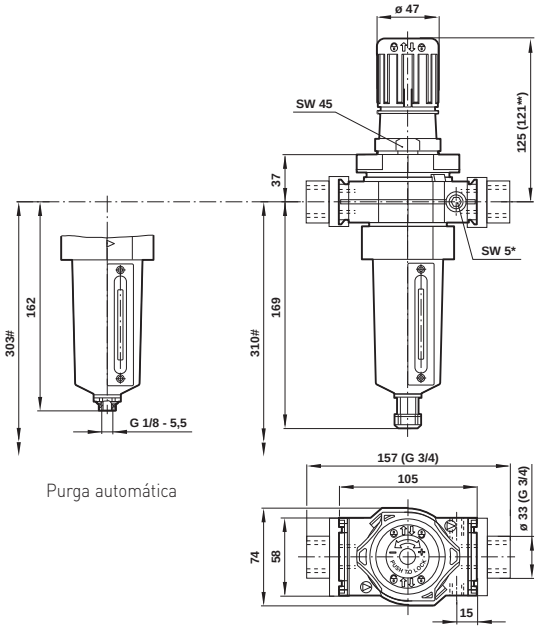

Purga automática

Conexión del manómetro: rosca cónica 1/8.
** Pomo en posición de bloqueo.
#Espacio mínimo necesario para extraer el depósito.

B68G

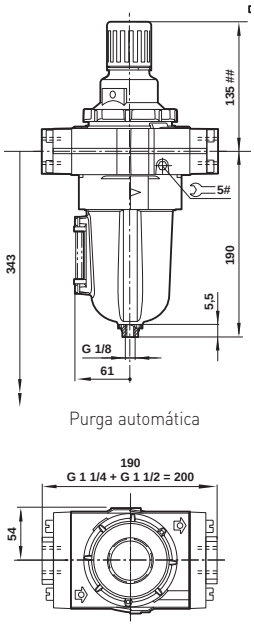

Purga automática

* Purga manual.
# Espacio mínimo requerido para extraer el depósito.
*** Para los uniadaptadores 1 1/4" y 1 1/2" añadir 10 mm.

Soporte de montaje (B64G)

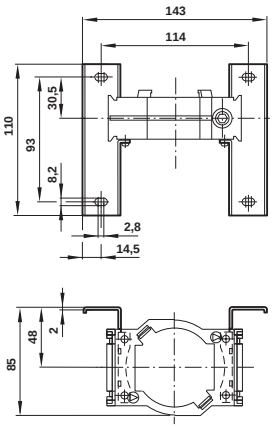

Soporte de montaje (B68G)

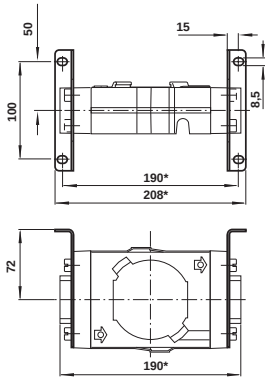

Comercial Andaluza de Técnicas y Suministros, S.L. (CATS, S.L.) Málaga (España). Telf: +(34) 952 24 61 37 www.cats.es comercial@cats.es

PROTEGIENDO LOS SISTEMAS, EL PERSONAL Y EL MEDIOAMBIENTE

La seguridad en el lugar de trabajo es esencial y se enfatiza mediante la Directiva sobre Maquinaria, la legislación acerca de Sistemas de Presión y las Regulaciones sobre Provisión y Uso de Equipos de Trabajo (PUWER).

PROTECCIÓN CONTRA LA SOBREPRESIÓN

En general todos los componentes y equipos neumáticos poseerán una Presión de Trabajo de Seguridad (SWP) y un límite de sobrepresión del 10%. El diseñador del sistema puede utilizar reguladores para que el sistema trabaje a una presión inferior al SWP y el uso del 10% del factor de seguridad como límite de la sobrepresión que el sistema puede aceptar con la válvula de seguridad en funcionamiento.

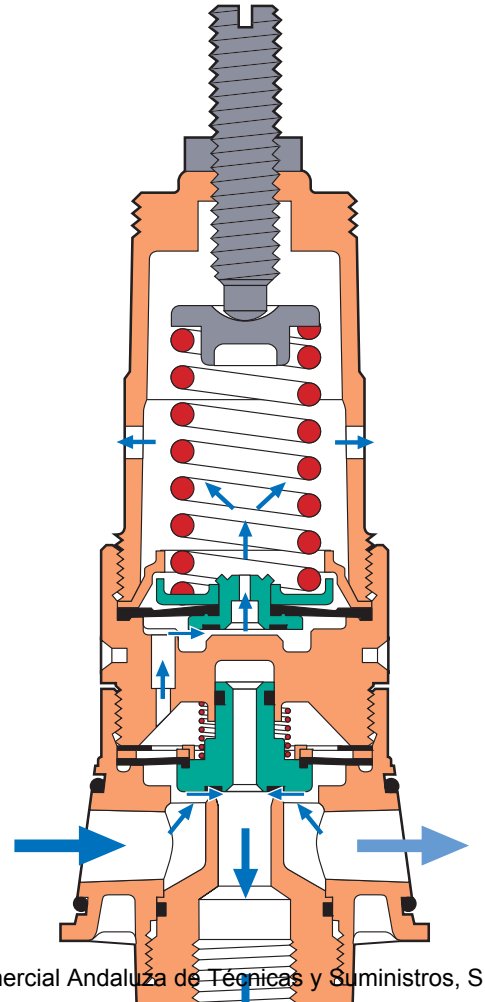

VÁLVULAS DE SEGURIDAD

Existen numerosos tipos de válvulas de seguridad para alcanzar los distintos niveles de rendimiento respecto a la capacidad de caudal y las limitaciones de sobrepresión. El tipo más común es el "pop", seguido del tipo membrana. Para mejorar el rendimiento utilice válvulas pilotadas, siendo el tipo con pilotaje integrado el más compacto y eficaz.

VÁLVULAS DE ARRANQUE PROGRESIVO

La siguiente forma de protección está asociada a las partes móviles del sistema, donde los componentes en sí mismos pueden necesitar protección contra un desgaste excesivo debido a la carga durante el arranque, o bien puede haber peligro para el personal debido al movimiento súbito de los componentes. Aquí es deseable el uso de válvulas de "arranque progresivo" ("arranque lento").

Es extremadamente común combinar la válvula de arranque progresivo con la función de descarga de la válvula en un mismo cuerpo, por razones de tamaño.

La función de la válvula de descarga es descargar rápidamente la presión de la parte posterior del sistema.

AIRE DE ESCAPE

El aire de escape necesita ser tratado correctamente para reducir los efectos del ruido, vapor de aceite y para minimizar los riesgos para el personal.

Allí donde se emplea una válvula de descarga puede liberarse una gran cantidad de aire a alta velocidad, lo cual produce altos niveles de ruido. Los silenciadores Norgren pueden a menudo encargarse de esto.

Los sistemas incorrectamente lubricados o aquellos que requieren altos niveles de lubricación para aplicaciones heavy duty pueden expulsar altos niveles de aceite a la atmósfera durante su ciclo de escape. En estos casos debe considerarse el uso de un silenciador de escape coalescente.

OTROS PRODUCTOS PARA SISTEMAS SEGUROS

Otros productos para el tratamiento del aire que pueden ayudar a crear sistemas neumáticos seguros son los siguientes:

» Reguladores de presión con pre-selección

» Válvulas de corte con mando manual

» Precintos antimanipulación

SISTEMA OLYMPIAN PLUS

Reguladores de presión

R64G, R68G - G1/4 ... G1 1/2

R64G

R68G

El diseño del diafragma y la válvula de equilibrado aseguran una excelente regulación

Ajuste mediante pomo con bloqueo deslizante

Las opciones standard incluyen modelos sin escape y gamas de regulación alternativas

DATOS TÉCNICOS

Fluido:
Sólo aire comprimido

Presión de entrada máxima:
17 bar (R64G)
20 bar (R68G)

Conexión manómetro:
Rc1/8

Temperatura ambiente:
-20°C ... +80°C
Consultar a nuestro Servicio Técnico para temperaturas inferiores a +2°C

Gama de presión:
R64G: 0,3...17 bar
R68G: 0,4...17 bar

MATERIALES

R64
Cuerpo y uniadaptador: aleación de zinc
Cabezal: aluminio
Elastómeros: caucho sintético

R68G
Cuerpo, caperuza y uniadaptador: aluminio
Pomo de ajuste: resina acetálica
Tornillo de ajuste manual en 'T' opcional: acero
Elastómeros: caucho sintético

R64G

	Tamaño conexión	Caudal* (dm^3/s)	kg	MODELOS	ACCESORIOS Soporte de montaje en pared	Manómetro 0 10 bar	3/2 válvula de corte**	Silenciador (válvula de corte)	Precinto antimani-pulación	KIT MANTENIMIENTO
	G1/4	35	1,54	**R64G-2GK-RMN**	74504-50	18-013-013	T64T-2GB-P1N	T40B1800	4355-51	R64G-KITR
	G3/8	80	1,52	**R64G-3GK-RMN**	74504-50	18-013-013	T64T-3GB-P1N	T40B1800	4355-51	R64G-KITR
	G1/2	120	1,49	**R64G-4GK-RMN**	74504-50	18-013-013	T64T-4GB-P1N	T40B1800	4355-51	R64G-KITR
	G3/4	120	1,85	**R64G-6GK-RMN**	74504-50	18-013-013	T64T-6GB-P1N	T40B1800	4355-51	R64G-KITR

*Caudal típico con presión de entrada a 10 bar, presión de salida a 6,3 bar y caída de presión de 1 bar. Para reemplazar el regulador (sin uniadaptador) indicar 'N' en el 5° y 6° dígitos ej.: R64G-NNK- RMN. ** Conexión de escape roscada.

R68G

	Tamaño conexión	Caudal* (dm^3/s)	kg	MODELOS	ACCESORIOS Soporte de montaje en pared	Manómetro 0 10 bar	3/2 válvula de corte**	Silenciador (válvula de corte)	Precinto antimani-pulación	KIT MANTENIMIENTO
	G3/4	150	1,95	**R68G-6GK-RLN**	18-001-979	18-013-013	T68H-6GB-B2N	T40B2800	4355-51	R68G-KITR
	G1	180	1,89	**R68G-8GK-RLN**	18-001-979	18-013-013	T68H-8GB-B2N	T40B2800	4355-51	R68G-KITR
	G1 1/4	180	1,93	**R68G-AGK-RLN**	18-001-978	18-013-013	T68H-AGB-B2N	T40B2800	4355-51	R68G-KITR
	G1 1/2	180	1,97	**R68G-BGK-RLN**		18-013-013	T68H-BGB-B2N	T40B2800	4355-51	R68G-KITR

*Caudal típico con presión de entrada a 10 bar, presión de salida a 6,3 bar y caída de presión de 1 bar. Para reemplazar el regulador (sin uniadaptador) indicar 'N' en el 5° y 6° dígitos ej R68G-NNK-RLN. **Conexión de escape roscada.

Para más información

www.norgren.com/info/es6-076

Comercial Andaluza de Técnicas y Suministros, S.L. (CATS, S.L.) Málaga (España). Telf: +(34) 952 24 61 37 www.cats.es comercial@cats.es

MODELOS ALTERNATIVOS

R64G-★★★-★★★

Tamaño conexión	Sustituir
1/4	2
3/8	3
1/2	4
3/4	6

Roscas	Sustituir
PTF	A
ISO Rc cónica	B
ISO G cilíndrica	G

Regulación	Sustituir
Pomo	K
Maneta en T	T

Manómetro	Sustituir
Con	G
Sin	N

Gama ajuste de presión de salida*	Sustituir
0,3 ... 4 bar	F
0,3 ... 10 bar	M
0,7 ... 17 bar	S**

Membrana	Sustituir
Con escape	R
Sin escape	N

* Puede ser modificada a presiones que excedan o sean inferiores a las especificadas.

No utilizar estas unidades para controlar presiones diferentes a las gamas especificadas

** Unidades a 17 bar se suministran con mando en 'T', sustituir por T el 7° dígito y 'S' en la 9a posición.

R68G-★★★-★★★

Tamaño conexión	Sustituir
3/4	6
1	8
1 1/4	A
1 1/2	B

Roscas	Sustituir
PTF	A
ISO Rc cónica	B
ISO G cilíndrica	G

Regulación	Sustituir
Pomo	K
Maneta en T	T

Manómetro	Sustituir
Con	G
Sin	N

Gama ajuste de presión de salida*	Sustituir
0,3 ... 4 bar	F
0,4 ... 8 bar	L
0,7 ... 17 bar	S**

Membrana	Sustituir
Con escape	R
Sin escape	N

* Puede ser modificada a presiones que excedan o sean inferiores a las especificadas.

No utilizar estas unidades para controlar presiones diferentes a las gamas especificadas

** Unidades a 17 bar se suministran con mando en 'T', sustituir por T el 7° dígito y 'S' en la 9a posición.

CARACTERÍSTICAS DE CAUDAL

R64G

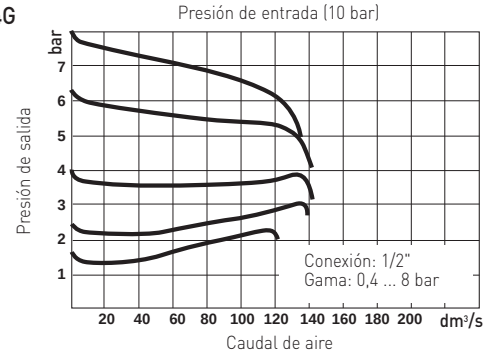

R68G

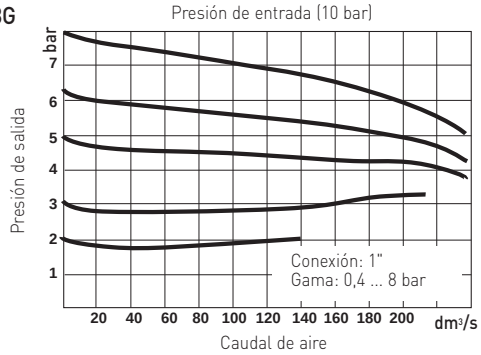

DIMENSIONES

R64G

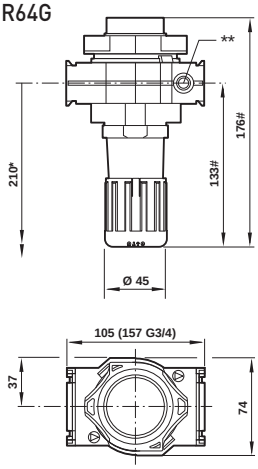

R68G

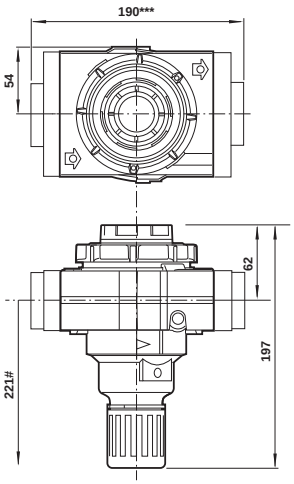

Soporte de montaje (R64G)

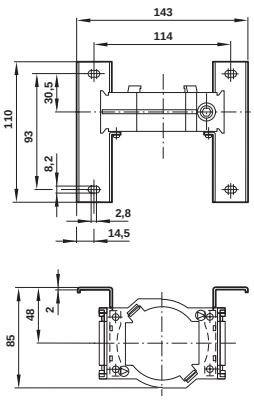

Soporte de montaje (R68G)

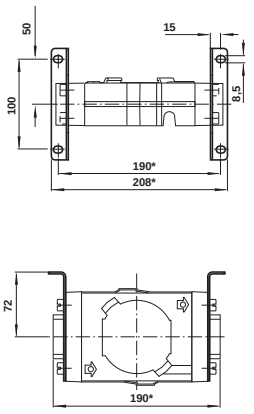

* Espacio mínimo necesario para extraer la unidad del uniadaptador

Reducir 4 mm con el pomo bloqueado.

 # Espacio mínimo necesario para extraer la unidad del uniadaptador.

*** Para uniadaptadores montados 1 1/4" y 1 1/2" añadir 10 mm

Orificio de montaje en panel Ø: 52 mm

Comercial Andaluza de Técnicas y Suministros, S.L. (CATS, S.L.) Málaga (España). Telf: +(34) 952 24 61 37 www.cats.es comercial@cats.es

SISTEMA OLYMPIAN PLUS
Lubricadores
L64, L68 - G1/4 ... G1 1/2

L64M

L68M

Lubricación Micro-fog para la mayoría de aplicaciones neumáticas

Opción Oil-fog disponible

DATOS TÉCNICOS

Fluido:
Sólo aire comprimido

Presión de entrada máxima:
17 bar

Caudal inicial:
L64: 1,5 dm³/s
L68: 6 dm³/s

Capacidad depósito (litros):
L64: 0,2
L68: 0,5

Temperatura ambiente:
-20°C ... +80°C
Consultar a nuestro Servicio Técnico para temperaturas inferiores a +2°C

MATERIALES

L64
Cuerpo y uniadaptador: aleación de zinc
Visor de goteo de alimentación: nylon transparente
Elastómeros: caucho sintético

L68
Depósito (0,5 litros), cuerpo y uniadaptador: aluminio
Visor de goteo de alimentación: nylon transparente
Elastómeros: caucho sintético

L64

Tamaño conexión	Caudal* (dm³/s)	kg	MODELOS	ACCESORIOS: Soporte de montaje en pared	3/2 válvula de corte**	Silenciador (válvula de corte)	KIT MANTENIMIENTO
G1/4	25	1,42	**L64M-2GP-EDN**	74504-50	T64T-2GB-P1N	T40B1800	L64M-KIT
G3/8	62	1,40	**L64M-3GP-EDN**	74504-50	T64T-3GB-P1N	T40B1800	L64M-KIT
G1/2	72	1,37	**L64M-4GP-EDN**	74504-50	T64T-4GB-P1N	T40B1800	L64M-KIT
G3/4	72	1,73	**L64M-6GP-EDN**	74504-50	T64T-6GB-P1N	T40B1800	L64M-KIT

*Caudal típico con presión de entrada a 6,30 bar y caída de presión de 0,5 bar. Para solicitar una unidad básica sin uniadaptador indicar 'N' en el 5° y 6° dígito ej: L68M-NNP-ERN. Los modelos enumerados son Micro-fog. Para modelos Oil-fog, incluyendo los kits, sustituir "M" en el cuarto dígito por "C", ej. L64C-4GP-EDN. **Conexión de escape roscada.

L68

Tamaño conexión	Caudal* (dm³/s)	kg	MODELOS	ACCESORIOS: Soporte de montaje en pared	3/2 válvula de corte**	Silenciador (válvula de corte)	KIT MANTENIMIENTO
G3/4	200	2,10	**L68M-6GP-ERN**	18-001-979	T68H-6GB-B2N	T40B2800	L68M-KIT
G1	200	2,04	**L68M-8GP-ERN**	18-001-979	T68H-8GB-B2N	T40B2800	L68M-KIT
G1 1/4	200	2,08	**L68M-AGP-ERN**	18-001-978	T68H-AGB-B2N	T40B2800	L68M-KIT
G1 1/2	200	2,12	**L68M-BGP-ERN**	-	T68H-BGB-B2N	T40B2800	L68M-KIT

* Caudal típico con presión de entrada a 6,3 bar, y caída de presión de 0,5 bar. Para solicitar una unidad básica sin uniadaptador indicar 'N' en el 5° y 6° dígito ej: L68M-NNP-EDN. Los modelos enumerados son Micro-fog. Para modelos Oil-fog, incluyendo los kits, sustituir "M" en el cuarto dígito por "C", ej. L64C-4GP-EDN. ** Conexión de escape roscada.

CARACTERÍSTICAS DE CAUDAL

L64 C/M*

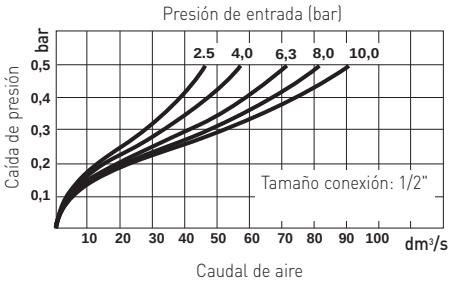

L68C*

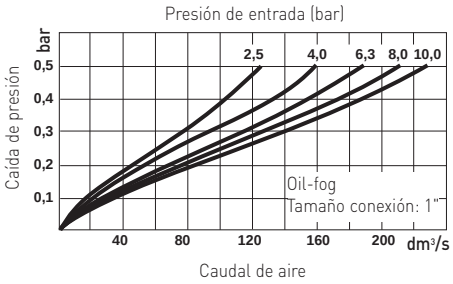

L68M*

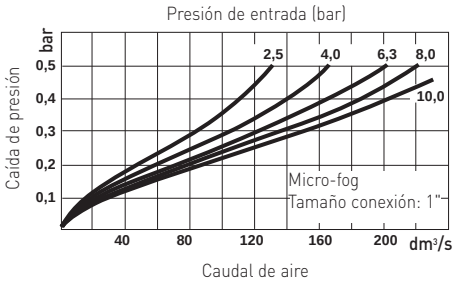

* Sin versión venturi fijo. Para más información consultar con nuestro Servicio Técnico.

Para más información

www.norgren.com/info/es6-078

Comercial Andaluza de Técnicas y Suministros, S.L. (CATS, S.L.) Málaga (España). Telf: +(34) 952 24 61 37 www.cats.es comercial@cats.es

MODELOS ALTERNATIVOS

L64★-★★P-E★★

Tipo	Sustituir
Oil-fog	C
Micro-fog	M

Tamaño conexión	Sustituir
1/4"	2
3/8"	3
1/2"	4
3/4"	6

Roscas	Sustituir
PTF	A
ISO Rc cónica	B
ISO G cilíndrica	G

Opciones	Sustituir
Ninguna	N
Racor de llenado rápido	Q

Depósito	Sustituir
Metálico con indicador de nivel	D
Metálico largo con indicador de nivel	A

L68★-★★P-★★★

Tipo	Sustituir
Oil-fog	C
Micro-fog	M

Tamaño conexión	Sustituir
3/4"	6
1	8
1 1/4	A
1 1/2	B

Roscas	Sustituir
PTF	A
ISO Rc cónica	B
ISO G cilíndrica	G

Opciones	Sustituir
Ninguna	N
Racor de llenado rápido	Q

Depósito	Sustituir
0,5 l con visor	R*
1 l con visor	U*

Purga	Sustituir
Depósito cerrado	E
Llenado remoto	R

* Dispositivo de llenado remoto disponible con depósitos de 0,5 l y 1 l.

DIMENSIONES

L64

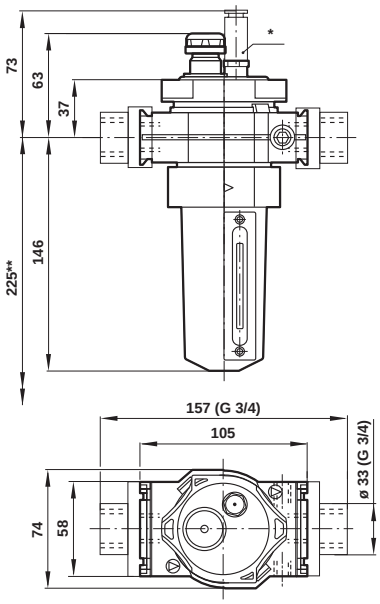

L68

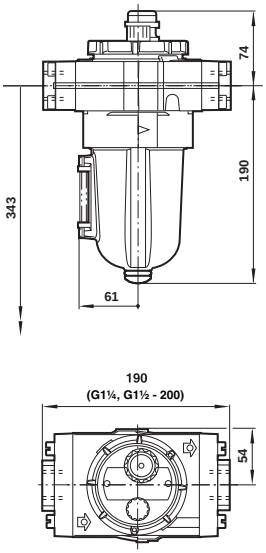

Soporte de montaje (L64)

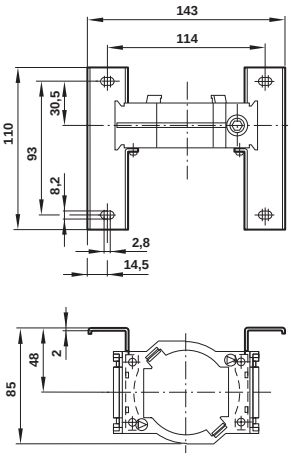

Soporte de montaje (L68)

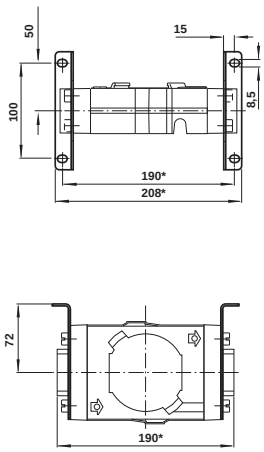

* Dispositivo de llenado remoto opcional

**Espacio mínimo necesario para extraer el depósito

#Espacio mínimo necesario para extraer el depósito

** Para uniadaptadores 11/4" y 11/2" añadir 10 mm.

Comercial Andaluza de Técnicas y Suministros, S.L. (CATS, S.L.) Málaga (España). Telf: +(34) 952 24 61 37 www.cats.es comercial@cats.es

SISTEMA OLYMPIAN PLUS

Válvulas de arranque progresivo/descarga

P64F y P68F - G1/4 ... G1 1/2

P68F

P64F

Ayuda a los diseñadores de maquinaria a cumplir las normativas europeas sobre seguridad en máquinas y la regulación PUWER (Provision and Use of Work Equipment Regulations)

Arranque progresivo controlado.

Control por solenoide, piloto o mando manual

Alta capacidad de caudal y descarga rápida

DATOS TÉCNICOS

Fluido:
Aire comprimido

Presión de trabajo máxima:
Versión con pilotaje eléctrico: 10 bar
Versión con pilotaje neumático: 17 bar

Presión de trabajo mínima:
3 bar

Temperatura ambiente:
-20°C ... +80°C (versión eléctrica hasta 50ºC)
Consultar a nuestro Servicio Técnico para temperaturas inferiores a +2°C

Conexión piloto neumático:
P64F Rc1/4
P68F G1/4

Conexión de escape:
P64F G1/2
P68F G1

Caudal máximo:
P64F 57dm^3/s
P68F 147dm^3/s
Nota: Caudal máximo con 6,3 bar de presión de entrada y caída de presión de 0,5 bar

Presión de apertura total:
Cuando la presión secundaria alcanza el 50 ... 80% de la presión de entrada.

MATERIALES

P64F
Cuerpo y uniadaptador: aleación de zinc
Cuerpo intermedio: aluminio
Placa superior: zinc

P68F
Cuerpo y uniadaptador: aluminio
Cuerpo intermedio y placa superior: aluminio
Elastómeros: materiales sintéticos
Discos del filtro: plástico sinterizado
Componentes internos: latón/acero

P64F

	MODELOS			ACCESORIOS					
	Tamaño conexión	Pilotaje eléctrico	Pilotaje neumático	Soporte de montaje en pared	3/2 válvula de corte*	Silenciador (válvula de corte)	Silenciador	Conector	
Pilotaje eléctrico									
Pilotaje neumático	G1/4	P64F-2GC-PFN	P64F-2GA-NNN	74504-50	T64T-2GB-P1N	T40B1800	MB004B	0657868000000000	Conector standard
	G3/8	P64F-3GC-PFN		74504-50	T64T-3GB-P1N	T40B1800	MB004B	M/P24121/1	10 ... 50 V c.a./c.c.
	G1/2	P64F-4GC-PFN		74504-50	T64T-4GB-P1N	T40B1800	MB004B	M/P24121/2	70 ... 110 V c.a.
	G3/4	P64F-6GC-PFN		74504-50	T64T-6GB-P1N	T40B1800	MB004B		

P68F

	MODELOS			ACCESORIOS					
	Tamaño conexión	Pilotaje eléctrico	Pilotaje neumático	Soporte de montaje en pared	3/2 válvula de corte*	Silenciador (válvula de corte)	Silenciador	Conector	
Pilotaje eléctrico									
Pilotaje neumático	G3/4	P68F-6GH-NPN	P68F-6GB-NNN	18-001-979	T68H-6GB-B2N	T40B2800	MB008B	M/P24120/1	10 ... 50 V c.a./c.c.
	G1	P68F-8GH-NPN	P68F-8GB-NNN	18-001-979	T68H-8GB-B2N	T40B2800	MB008B	M/P24120/2	70 ... 115 V c.a./c.c.
	G1 1/4	P68F-AGH-NPN	P68F-AGB-NNN	18-001-978	T68H-AGB-B2N	T40B2800	MB008B	M/P15737	
	G1 1/2	P68F-BGH-NPN	P68F-BGB-NNN		T68H-BGB-B2N	T40B2800	MB008B		

* Conexión de escape roscada

*Los modelos de accionamiento eléctrico se suministran con solenoides de 24 V c.c. pero sin conectores. Para seleccionar voltajes alternativos u otras opciones ver Modelos Alternativos.

Para reemplazar la válvula de arranque progresivo/descarga, sin uniadaptador, indicar 'N' en el 5° y 6° dígito ej. P64F-NNC-PFN.

Para reemplazar la válvula de arranque progresivo/descarga sin uniadaptador sustituir 'N' en el 5° dígito, ej. P68F-NGH-NPN

Los modelos P68F se suministran con bloqueo manual como estándar.

Para más información

www.norgren.com/info/es6-080

Comercial Andaluza de Técnicas y Suministros, S.L. (CATS, S.L.) Málaga (España). Telf: +(34) 952 24 61 37 www.cats.es comercial@cats.es

MODELOS ALTERNATIVOS

P6★F-★★★-★★★

Serie	Sustituir
64	4
68	8

Tamaño conexión	Sustituir
1/4*	2
3/8*	3
1/2*	4
3/4	6
1**	8
11/4**	A
11/2**	B

* Sólo serie 64 ** Sólo serie 68

Roscas	Sustituir
PTF	A
ISO Rc cónica	B
ISO G cilíndrica	G

Conectores	Sustituir
Standard	A
Sin	N

P64F (solenoide 22 mm)

Voltaje de la bobina	Potencia nominal	Sustituir
24 V c.c.	2 W	F
12 V c.c.	2 W	E
6 V c.c.	2 W	D
220/240 V, 50/60 Hz	4/2,5 V A	B
110/120 V, 50/60 Hz	4/2,5 V A	A
Sin bobina	–	Z
Sin solenoide	–	N

P68F (solenoide 32 mm)

Voltaje de la bobina	Potencia nominal	Sustituir
24 V c.c.	4,5 W	P
12 V c.c.	4,5 W	Q
6 V c.c.	4,5 W	M
220/240 V, 50/60 Hz	14/10 V A	K
110/120 V, 50/60 Hz	14/10 V A	J
Sin solenoide	–	N

Solenoide	Sustituir
Mando manual	P
Ninguna	N

Accionamiento	Sustituir
Neumático	A
Neum. conbloqueo	B
Solenoide 22 mm	C
Solenoide 22 mm con bloqueo	D
Solenoide 32 mm	G*
Solenoide 32 mm con bloqueo	H*
Solenoide CNOMO	L
CNOMO bobina con mando manual con bloqueo	M
Directa con placa base	N*

*P68F solamente

DIMENSIONES

Soporte de montaje (P64F)

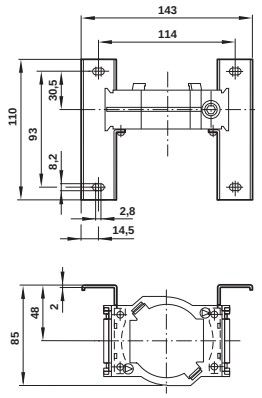

Soporte de montaje (P68F)

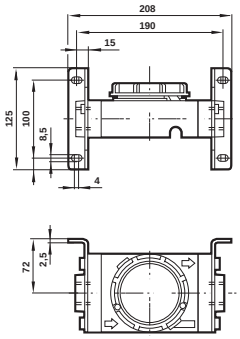

P64F

Accionamiento eléctrico

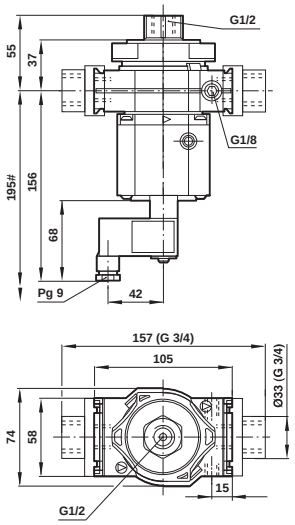

* Conexión del manómetro: rosca cónica 1/8
# Espacio mínimo necesario para extraer la unidad.

Pilotaje neumático

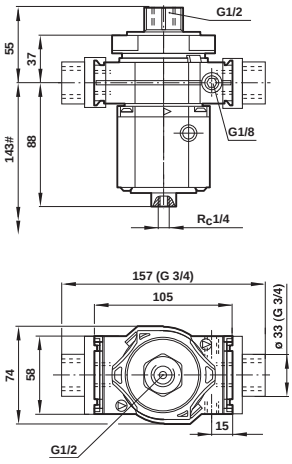

* Conexión del manómetro: rosca cónica 1/8
# Espacio mínimo necesario para extraer la unidad.

P68F

Accionamiento por solenoide y pulsador de descarga manual de emergencia

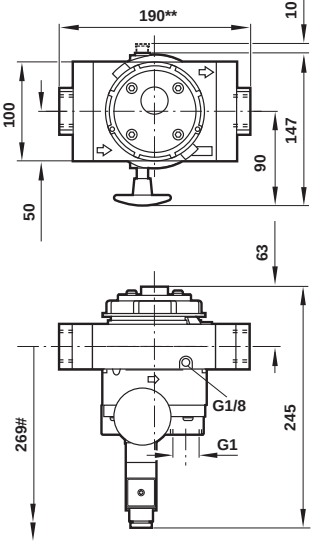

** 200 mm para modelos 11/4 y 11/2.
# Mínimo espacio necesario para extraer el depósito.

Accionamiento neumático y pulsador de paro manual de emergencia

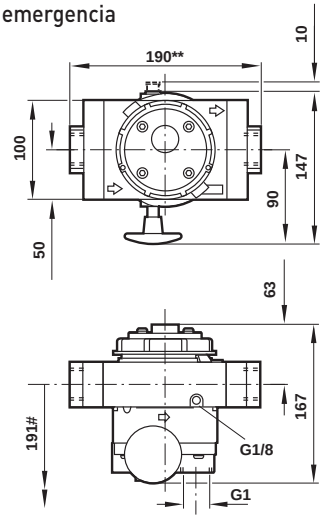

** 200 mm para modelos 11/4 y 11/2.
# Mínimo espacio necesario para extraer el depósito.

Comercial Andaluza de Técnicas y Suministros, S.L. (CATS, S.L.) Málaga (España). Telf: +(34) 952 24 61 37 www.cats.es comercial@cats.es

SISTEMA OLYMPIAN PLUS

Válvula de arranque progresivo monitorizada

P64S - G1/4, G3/4

P64S

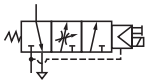

Unidades completas para procesar aire

Sistema Olympian Plus o Arranque progresivo controlado

Función de descarga monitorizada

Alta capacidad de caudal y descarga rápida

Las válvulas de arranque progresivo permiten un incremento controlado de la presión sobre los cilindros / máquinas en la parte posterior del sistema, ofreciendo protección al personal y a los equipos

El microrruptor de conexión directa garantiza una función de descarga controlada

Nota: Conecte el suministro de aire del sistema antes de aplicar la señal de accionamiento. De no hacerlo, esto puede provocar el escape continuado de la válvula

DATOS TÉCNICOS

Fluido:
Aire comprimido

Presión máxima:
16 bar

Presión de trabajo mínima:
3 bar

Temperatura de trabajo:
-20°C ... 50°C
(Solenoide 50ºC máx., mientras que el máximo de la unidad es de 80ºC.
Consulte con nuestro servicio técnico para temperaturas inferiores a +2ºC)

Conexión manómetro:
Rc1/8

Conexiones escape:
ISO G1/2 con conexiones principales ISO G y Rc, 1/2" PTF con conexiones principales PTF
Caudal típico con presión de entrada de 6,3 bar y caída de presión de salida de 0,5 bar
57dm^3/s (P1 ... P2 = Cv 4,2) (P2 ... P3 Cv = 5,6)

Presión de apertura total:
Cuando la presión secundaria alcanza el 35 ... 60% de la presión de entrada

Tiempo de carga:
Para volumen posterior de 2 litros y presión de entrada de 6,3 bar 0,2s mínimo, 75 secs. máximo

Accionamiento eléctrico:
22 mm, 24V CC, 2W solamente (sin mando manual)

MATERIALES

Cuerpo: aleación de zinc
Cuerpo intermedio: aluminio
Elastómeros: materiales sintéticos
Discos del filtro: plástico sinterizado
Componentes internos: latón/acero/acero inoxidable
Placa superior: aluminio
Tapón de escape: aleación de zinc
Uniadaptador: aleación de zinc

MODELOS ALTERNATIVOS

P64S-★★C-N1N

Tamaño conexión	Sustituir
1/4"	2
3/8"	3
1/2"	4
3/4"	6

Rosca	Sustituir
PTF	A
ISO Rc cilíndrica	B
ISO G cilíndrica	G
Sin uniadaptador	N

ACCESORIOS

Serie	Soporte de montaje en pared	Silenciador	Manómetro 4 ... 25 bar
P64S	74504-50	MB004B (R1/2) MB004A (1/2NPT)	18-013-012 (4 bar) 18-013-013 (10 bar) 18-013-014 (25 bar)

Para más información

www.norgren.com/info/es6-082

Comercial Andaluza de Técnicas y Suministros, S.L. (CATS, S.L.) Málaga (España). Telf: +(34) 952 24 61 37 www.cats.es comercial@cats.es

CARACTERÍSTICAS DE CAUDAL

Presión de entrada (bar g)

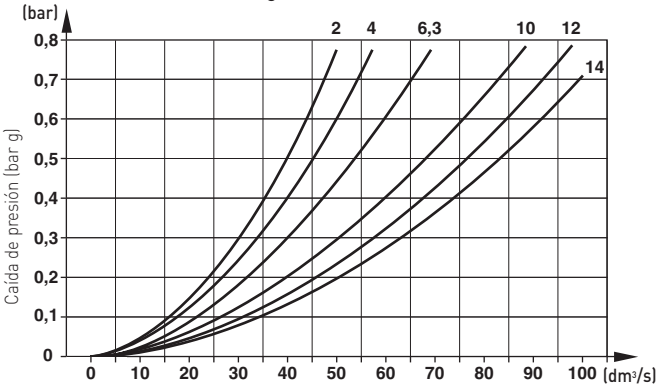

Caudal de aire (dm³/s)

Tiempo de carga máximo

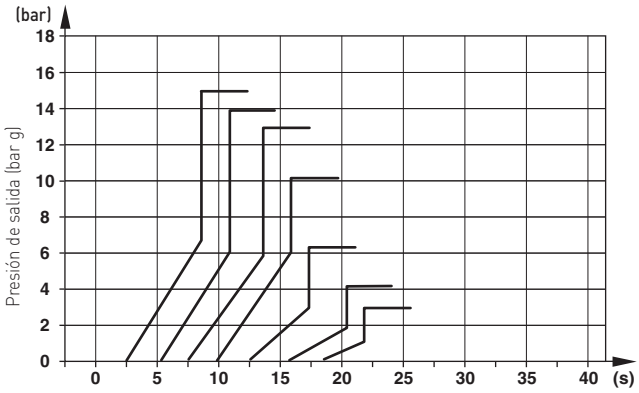

Tiempo de carga (s)

INFORMACIÓN DEL INTERRUPTOR

Todas las conexiones eléctricas debe realizarlas un electricista titulado
Contacto "Break - before - Make"
1 Normalmente abierto / 1 Normalmente Cerrado

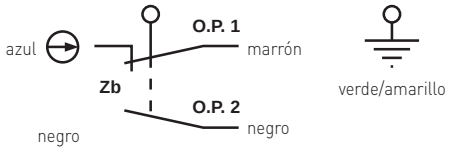

RELÉ PILZ

Para ayudar al cumplimiento de la Directiva sobre Maquinaria 89/392/EEC debe utilizarse un circuito Pilz.
Esto requiere 2 unidades.

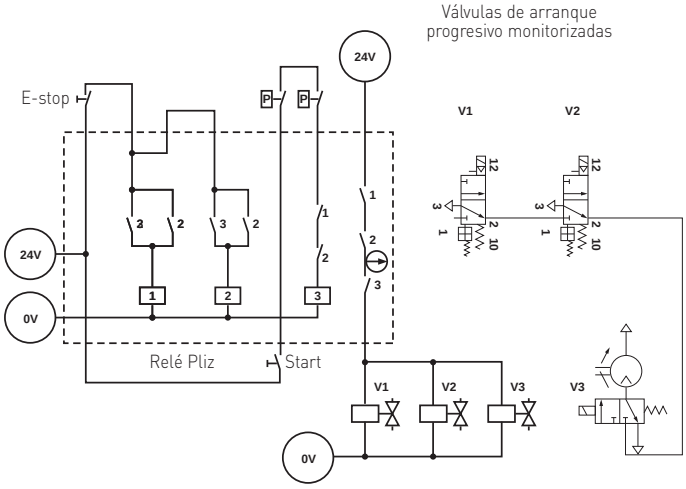

DIMENSIONES

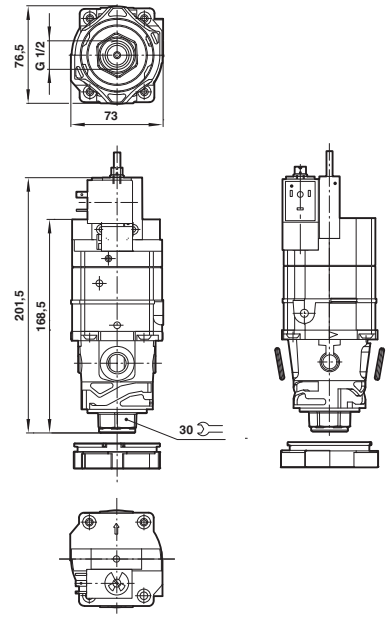

Comercial Andaluza de Técnicas y Suministros, S.L. (CATS, S.L.) Málaga (España). Telf: +(34) 952 24 61 37 www.cats.es comercial@cats.es

VÁLVULA DE CIERRE

Válvula de asiento inclinado 3/2

CR14 - G1/4 ... G1 1/4

CR14

- Aísla totalmente la presión de suministro
- Bloqueable
- Rápido escape
- Ideal para aislar líneas de suministro durante el mantenimiento y servicio
- Alto caudal

DATOS TÉCNICOS

Fluido:
Aire comprimido, filtrado, lubricado y no lubricado

Funcionamiento:
Válvula de corredera, accionamiento manual

Tamaño conexión:
G1/4 ... G11/4

Presión de trabajo:
Máximo 20 bar

Caudal:
Ver tablas al dorso

Temperatura de trabajo:
-30°C ... +80°C
Consultar a nuestro Servicio Técnico para temperaturas inferiores a +2°C

MATERIALES

Cuerpo, corredera, maneta en T y silenciador en aluminio; muelle de bloqueo en acero inoxidable; juntas en nitrilo

	Tamaño básico	Tamaño conexión	Caudal entrada-salida (Cv)	Caudal salida-escape (Cv)	MODELOS	KIT DE REPUESTO
	1/2"	G1/4	4,2	6,0	CR143A	53474-43
	1/2"	G3/8	6,6	6,6	CR143B	53474-43
	1/2"	G1/2	9,3	7,9	CR143C	53474-43
	1/2"	G3/4	12,6	8,6	CR143D	53474-43
	1"	G3/4	10,6	8,0	CR144A	53475-34
	1"	G1	16,2	9,2	CR144B	53475-34
	1"	G11/4	25,3	8,9	CR144C	53475-34

DIMENSIONES

1/2" Básica

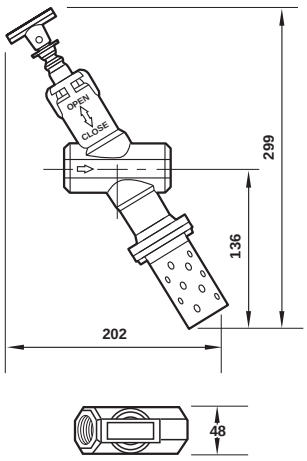

1" Básica

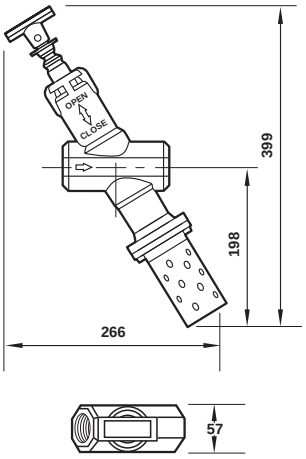

Para más información

PDF CAD

www.norgren.com/info/es6-084

Comercial Andaluza de Técnicas y Suministros, S.L. (CATS, S.L.) Málaga (España). Telf: +(34) 952 24 61 37 www.cats.es comercial@cats.es

SISTEMAS DE AIRE COMPRIMIDO LIBRES DE POLVO CON LOS
SECADORES DE MEMBRANA NORGREN

Los filtros standard y de eliminación de aceite (coalescentes y absorción) eliminan satisfactoriamente el agua líquida, impurezas sólidas, aceite líquido, aerosoles y vapores de aceite, pero no pueden eliminar el vapor de agua. El aire con partículas no es compatible con un sistema limpio y eficiente.

Los secadores de membrana Norgren proporcionan un descenso del punto de rocío hasta 44ºC bajo temperatura ambiente y están disponibles con caudales nominales de 1, 2,4, 4,75, 9,75 y 14,2 dm^3/ s.

» Bajo coste de instalación

» Bajo coste de funcionamiento

» Compactos

» Libres de mantenimiento

» Fácil instalación

» Adecuados para entornos peligrosos

W07M

Caudal nominal (dm^3/s)
- Salida: 1,00
- Entrada: 1,06

W72M

Caudal nominal (dm^3/s)
- Salida: 2,40 / 4,75
- Entrada: 2,65 / 5,27

W74M

Caudal nominal (dm^3/s)
- Salida: 14,20
- Entrada: 15,76

APLICACIONES

Cojinetes neumáticos, circuitos lógicos neumáticos, cepillado neumático, bombas con accionamiento neumático, instrumentación analítica, recubrimiento en polvo, pruebas de chips electrónicos, cámaras medioambientales, áreas a prueba de explosiones, impresión gráfica, equipos para laboratorios, equipos de manipulación, pintura, instrumentación para contaminación, maquinaria de precisión, equipos robóticos, espectómetros, etc.

NORGREN

SISTEMA OLYMPIAN PLUS

Válvulas de seguridad

V64H, V68H - G1/4 ... G1 1/2

V64H

V68H

Las válvulas de seguridad Olympian protegen los sistemas de aire comprimido de sobrepresiones

Alta capacidad de escape, sensibles y seguras

Conexiones roscadas para silenciador o conexiones a escape

Las válvulas de seguridad Norgren cumplen con la categoría 0(S.E.P.) y la categoría 1 de la directiva de Equipos de Presión 97/23/EC.

DATOS TÉCNICOS

Fluido:
Sólo aire comprimido

Conexión manómetro:
Rc1/8

Orificio de escape:
G1/2 (V64H), G1 (V68H)

Temperatura ambiente:
-20°C ... +80°C
Consultar a nuestro Servicio Técnico para temperaturas inferiores a +2°C

Ajuste de la presión de escape:
0,3 ... 17 bar

MATERIALES

V64H
Cuerpo, tapón y uniadaptador: aleación de zinc
Tapón inferior: aluminio
Tornillo de ajuste: acero
Elastómeros: caucho sintético

V68H
Cuerpo, cuerpo intermedio, cabezal, tapón de cierre y uniadaptador: aluminio
Tornillo de ajuste: acero
Elastómeros: caucho sintético

V64H

Tamaño conexión	kg	MODELOS	ACCESORIOS: Soporte de montaje en pared	Precinto antimani-pulación	Manómetro 0 ... 10 bar	Silenciador	3/2 válvula de corte*	Silenciador (válvula de corte)	KIT MANTENIMIENTO
G1/4	1,68	**V64H-2GD-RMN**	74504-50	1581-90	18-013-013	MB004B	T64T-2GB-P1N	T40B1800	V64H-KIT
G3/8	1,66	**V64H-3GD-RMN**	74504-50	1581-90	18-013-013	MB004B	T64T-3GB-P1N	T40B1800	V64H-KIT
G1/2	1,63	**V64H-4GD-RMN**	74504-50	1581-90	18-013-013	MB004B	T64T-4GB-P1N	T40B1800	V64H-KIT
G3/4	1,99	**V64H-6GD-RMN**	74504-50	1581-90	18-013-013	MB004B	T64T-6GB-P1N	T40B1800	V64H-KIT

* Conexión de escape roscada

V68H

Tamaño conexión	kg	MODELOS	ACCESORIOS: Soporte de montaje en pared	Precinto antimani-pulación	Manómetro 0 ... 10 bar	Silenciador	3/2 válvula de corte*	Silenciador (válvula de corte)	KIT MANTENIMIENTO
G3/4	2,21	**V68H-6GD-RMN**	18-001-979	1581-90	18-013-013	MB008B	T68H-6GB-B2N	T40B2800	V68H-KIT
G1	2,20	**V68H-8GD-RMN**	18-001-979	1581-90	18-013-013	MB008B	T68H-8GB-B2N	T40B2800	V68H-KIT
G1 1/4	2,22	**V68H-AGD-RMN**	18-001-979	1581-90	18-013-013	MB008B	T68H-AGB-B2N	T40B2800	V68H-KIT
G1 1/2	2,26	**V68H-BGD-RMN**		1581-90	18-013-013	MB008B	T68H-BGB-B2N	T40B2800	V68H-KIT

* Conexión de escape roscada

Para más información

i PDF CAD

www.norgren.com/info/es6-086

Comercial Andaluza de Técnicas y Suministros, S.L. (CATS, S.L.) Málaga (España). Telf: +(34) 952 24 61 37 www.cats.es comercial@cats.es

MODELOS ALTERNATIVOS

V64H-★★D-R★★

Tamaño conexión	Sustituir
1/4"	2
3/8"	3
1/2"	4
3/4"	6

Roscas	Sustituir
PTF	A
ISO Rc cónica	B
ISO G cilíndrica	G

Manómetro	Sustituir
Con	G
Sin	N

Gama ajuste de presión de salida*	Sustituir
0,3 ... 4 bar	F
1 ... 10 bar	M
0,7 ... 17 bar	S

* La válvula de seguridad puede ser modificada a presiones que excedan, o sean inferiores a las especificadas. No utilizar estas unidades para controlar presiones diferentes a las gamas especificadas

V68H-★★D-R★★

Tamaño conexión	Sustituir
3/4"	6
1"	8
1 1/4	A
1 1/2	B

Roscas	Sustituir
PTF	A
ISO Rc cónica	B
ISO G cilíndrica	G

Manómetro	Sustituir
Con	G
Sin	N

Gama ajuste de presión de salida*	Sustituir
0,3 ... 4 bar	F
1 ... 10 bar	M
0,7 ... 17 bar	S

* La válvula de seguridad puede ser modificada a presiones que excedan, o sean inferiores a las especificadas. No utilizar estas unidades para controlar presiones diferentes a las gamas especificadas

CARACTERÍSTICAS DE CAUDAL

V64H

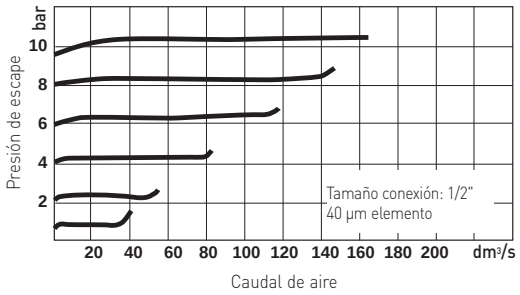

V68H

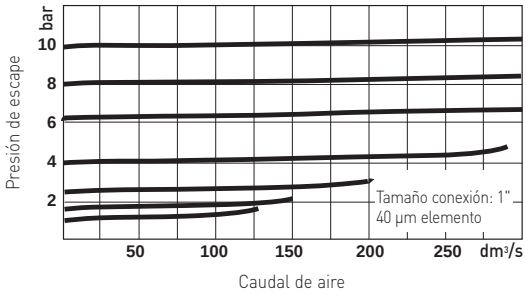

DIMENSIONES

V64H

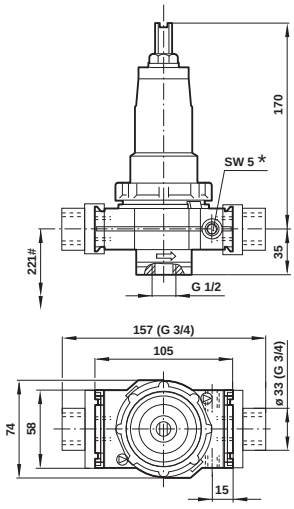

V68H

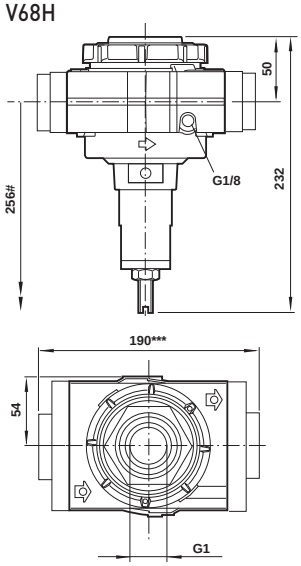

Soporte de montaje (V64H)

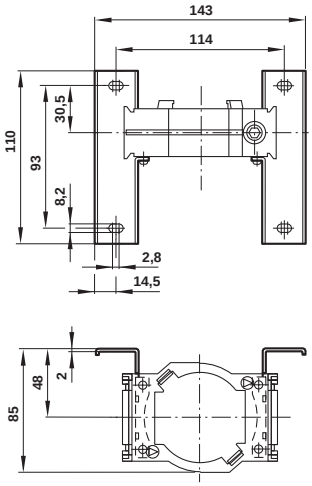

Soporte de montaje (V68H)

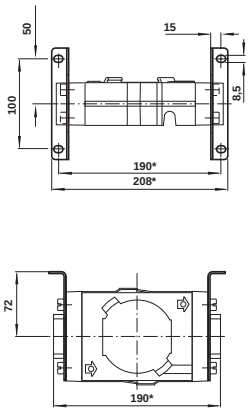

* Conexión del manómetro: rosca cónica 1/8
# Espacio mínimo necesario para extraer la unidad del uniadaptador.

Espacio mínimo necesario para extraer la unidad del uniadaptador
*** Añadir 10 mm para los modelos de 11/4" y 11/2".

Comercial Andaluza de Técnicas y Suministros, S.L. (CATS, S.L.) Málaga (España). Telf: +(34) 952 24 61 37 www.cats.es comercial@cats.es

COMBINACIONES MINIATURA

Filtro-reguladores y lubricadores

P1H - G1/8, G1/4

P1H

Pueden solicitarse combinaciones de filtro-reguladores/filtros y lubricadores como unidades premontadas

Control completo de la filtración y lubricación en una sola unidad

Versiones Micro-fog para la mayoría de aplicaciones neumáticas standard

DATOS TÉCNICOS

Fluido:
Sólo aire comprimido

Presión de entrada máxima:
10 bar

Temperatura ambiente:
-20°C ... +50°C
Consultar a nuestro Servicio Técnico para temperaturas inferiores a +2°C

Gama de presión:
0,3 ... 8,6 bar

MATERIALES

Cuerpo: aleación de zinc
Depósitos: policarbonato
Elemento filtrante: polipropileno
Elastómeros: nitrilo

	MODELOS				ACCESORIOS	
	Tamaño conexión	kg	Purga automática	Purga manual	Soporte para montar en pared	Manómetro 0 ... 10 bar
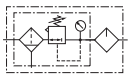	G 1/8	0,35	P1H-100-A3QG	P1H-100-M3QG	18-025-003	18-013-989
	G 1/4	0,35	P1H-200-A3QG	P1H-200-M3QG	18-025-003	18-013-989

MODELOS ALTERNATIVOS

P★H-★★★-★★★★

Soporte de montaje en pared integrado	Sustituir
Sin (combinación P1H)	1
Con	T

Tamaño conexión	Sustituir
1/8"	1
1/4"	2

Filter/Regulator Depósito	Gama ajuste de presión de salida* bar	psig	Tipo descarga	Manómetro	Sustituir
Transparente	0,3 ... 8,6	5 ... 125	Con escape	Sin	01
Transparente	0,3 ... 8,6	5 ... 125	Sin escape	Sin	02
Transparente	0,3 ... 3,5	5 ... 50	Con escape	Sin	04
Transparente	0,3 ... 3,5	5 ... 50	Sin escape	Sin	06
Metálico	0,3 ... 8,6	5 ... 125	Con escape	Sin	41
Metálico	0,3 ... 8,6	5 ... 125	Sin escape	Sin	42
Metálico	0,3 ... 3,5	5 ... 50	Con escape	Sin	44
Metálico	0,3 ... 3,5	5 ... 50	Sin escape	Sin	46

* No utilizar estas unidades para controlar presiones diferentes a las gamas especificadas.

Roscas	Sustituir
PTF	A
ISO Rc cónica	B
ISO G cilíndrica	G

Depósito del lubricador	Sustituir
Transparente con purga	A
Transparente sin purga	Q
Metálico con purga	M
Metálico sin purga	F

Elemento/Filtro-regulador	Sustituir
5 µm	1
40 µm	3

Purga/Filtro-regulador	Sustituir
Automática	A
Manual	M

Para más información

www.norgren.com/info/es6-088

Comercial Andaluza de Técnicas y Suministros, S.L. (CATS, S.L.) Málaga (España). Telf: +(34) 952 24 61 37 www.cats.es comercial@cats.es

CARACTERÍSTICAS DE CAUDAL

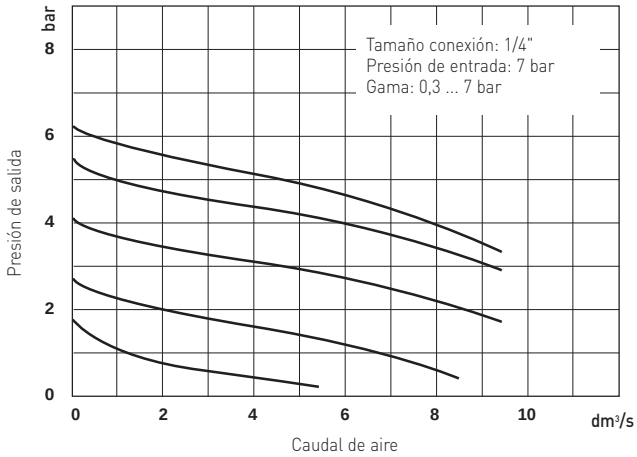

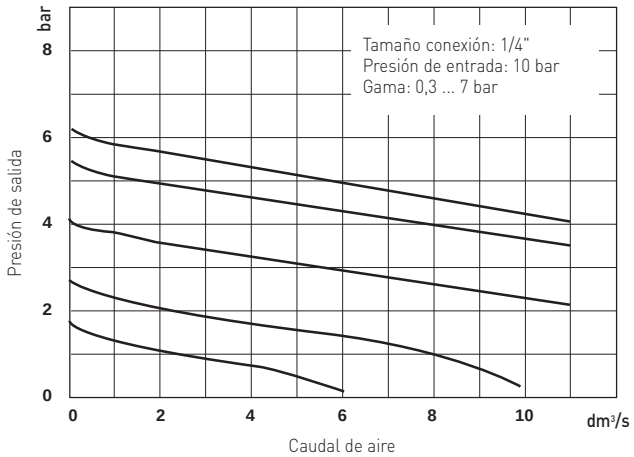

DIMENSIONES

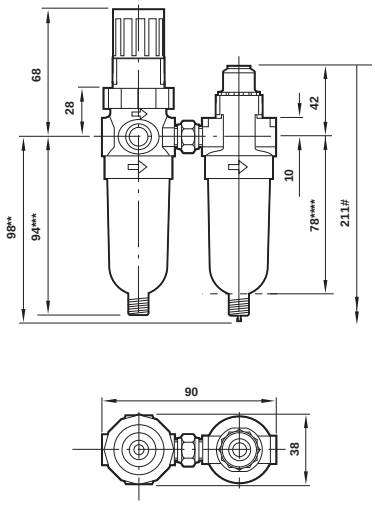

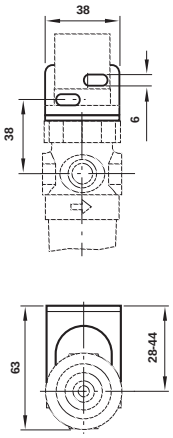

Espacio mínimo necesario para extraer el depósito.
** Purga manual. *** Purga automática. **** Sin purga.

Comercial Andaluza de Técnicas y Suministros, S.L. (CATS, S.L.) Málaga (España). Telf: +(34) 952 24 61 37 www.cats.es comercial@cats.es

FILTROS STANDARD MINIATURA

F07 - G1/8, G1/4

F07

Filtros de conexión directa con alta eficacia en la eliminación de agua

Suministro con purgas automáticas como standard

Unidad en miniatura de alto caudal, depósito transparente para una visibilidad de 360º

DATOS TÉCNICOS

Fluido:
Sólo aire comprimido

Presión de entrada máxima:
10 bar

Temperatura ambiente:
-34°C ... +50°C
Consultar a nuestro Servicio Técnico para temperaturas inferiores a +2°C

MATERIALES

Depósito: policarbonato según BS 6005, aleación de zinc (opcional)
Cuerpo: aleación de zinc
Elastómeros: neopreno y nitrilo
Elemento filtrante: polipropileno

			MODELOS		ACCESORIOS	KIT MANTENIMIENTO	
	Tamaño conexión	Caudal* (dm^3/s)	Purga automática	Purga manual	Soporte de montaje en pared	Purga automática	Purga manual
	G 1/8	9	**F07-100-A3TG**	**F07-100-M3TG**	5939-06	F07-KITA40	F07-KITM40
	G 1/4	11,5	**F07-200-A3TG**	**F07-200-M3TG**	5939-06	F07-KITA40	F07-KITM40

* Caudal con entrada de presión a 6,3 bar y caída de presión de 0,5 bar.

MODELOS ALTERNATIVOS

F07-★00-★★★★

Tamaño conexión	Sustituir
1/8"	1
1/4"	2

Roscas	Sustituir
PTF	A
ISO Rc cónica	B
ISO G cilíndrica	G

Depósito	Sustituir
Transparente	T
Metálico	M

Elemento	Sustituir
5 µm	1
40µm	3

Purga	Sustituir
Automática	A
Manual	M

Para más información

www.norgren.com/info/es6-090

Comercial Andaluza de Técnicas y Suministros, S.L. (CATS, S.L.) Málaga (España). Telf: +(34) 952 24 61 37 www.cats.es comercial@cats.es

CARACTERÍSTICAS DE CAUDAL

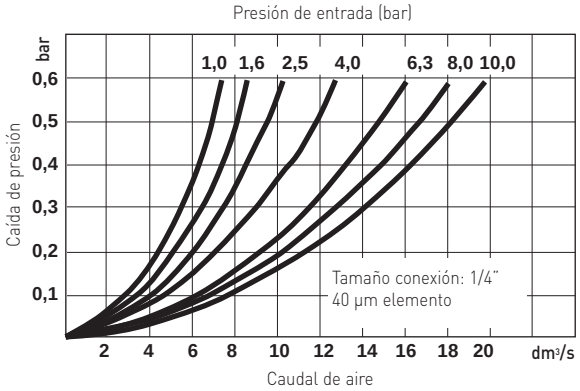

DIMENSIONES

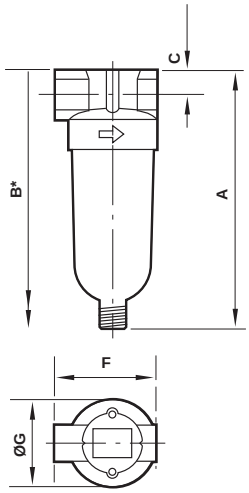

Purga automática

Espacio mínimo necesario para extraer el depósito

Soporte de montaje

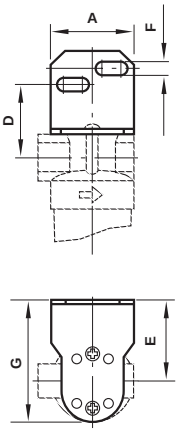

Serie	Tamaño conexión	Purga	A	B	C	F	Ø G	kg
F07	G1/8, G1/4	Automática	104	154	10	42	37	0,13
		Manual	108	158	10	42	37	0,13

Serie	Tamaño conexión	A	D	E	F	G	H
F07	G1/8, G1/4	38	35	34	6	52	-

Comercial Andaluza de Técnicas y Suministros, S.L. (CATS, S.L.) Málaga (España). Telf: +(34) 952 24 61 37 www.cats.es comercial@cats.es

FILTROS MINIATURA PARA ELIMINAR ACEITE

F39 - G 1/8, G 1/4

F39

Filtros coalescentes de alta eficacia en la eliminación de aceite

Contenido máx, de aceite residual 0,01 mg/m³, eliminación de partículas inferior a 0,01 µm

DATOS TÉCNICOS

Fluido:
Sólo aire comprimido

Presión de entrada máxima:
10 bar (depósitos transparentes)
17 bar (depósitos metálicos)

Contenido de aceite residual:
Máximo 0,01 mg/m³

Eficacia de filtración:
0,01 µm

Temperatura ambiente:
-34°C ... +50°C depósitos transparentes
-34°C ... +65°C depósitos metálicos
Consultar a nuestro Servicio Técnico para temperaturas inferiores a +2°C

MATERIALES

Depósito: policarbonato según BS 6005, aleación de zinc (opcional)
Cuerpo: aleación de zinc
Elastómeros: neopreno y nitrilo
Elemento filtrante principal: fibra sintética y espuma de poliuretano

	Tamaño conexión	Caudal* (dm³/s)	Depósito	kg	MODELOS Purga automática	MODELOS Purga manual	ACCESORIOS Soporte de montaje en pared	KIT MANTENIMIENTO
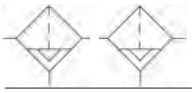	G 1/8	2,8	Transparente	0,13	**F39-100-A0TG**	**F39-100-M0TG**	5939-06	4141-10
		2,8	Metálico	0,23	**F39-100-A0MG**	**F39-100-M0MG**	5939-06	4141-10
	G 1/4	3	Transparente	0,13	**F39-200-A0TG**	**F39-200-M0TG**	5939-06	4141-10
		3	Metálico	0,23	**F39-200-A0MG**	**F39-200-M0MG**	5939-06	4141-10

#Para un rendimiento óptimo del elemento coalescente debe montarse un pre-filtro para eliminar partículas gruesas.
Los filtros Puraire con purga manual no son recomendables cuando no existe un plan de mantenimiento regular. Consultar a nuestro Servicio Técnico para más información.

MODELOS ALTERNATIVOS

F39-★00-★★★★

Tamaño conexión	Sustituir
1/8"	1
1/4"	2

Purga	Sustituir
Automática	A
Manual	M

Roscas	Sustituir
PTF	A
ISO Rc cónica	B
ISO G cilíndrica	G

Depósito	Sustituir
Transparente	T
Metálico	M

Elemento	Sustituir
Coalescente	0

Para más información

www.norgren.com/info/es6-092

Comercial Andaluza de Técnicas y Suministros, S.L. (CATS, S.L.) Málaga (España). Telf: +(34) 952 24 61 37 www.cats.es comercial@cats.es

CARACTERÍSTICAS

Presión de entrada (bar)	Caudal máximo dm^3/s* F39
1	1,2
3	2,0
5	2,7
6,3	3,0
7	3,1
9	3,6

* Caudal máximo para mantener fijo el nivel de eliminación de aceite

DIMENSIONES

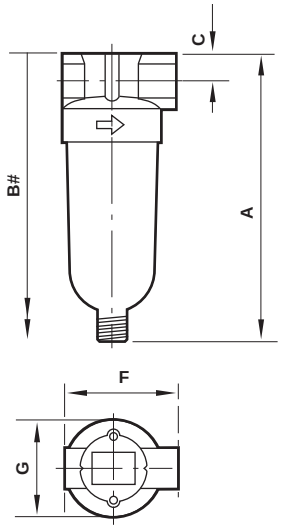

Purga automática

Soporte de montaje

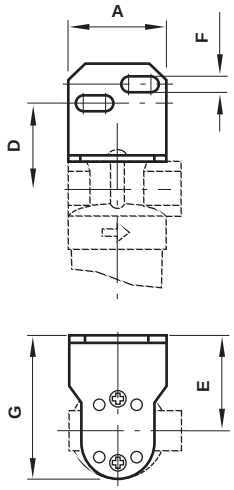

Espacio mínimo necesario para extraer el depósito

Serie	Tamaño conexión	Purga	A	B	C	F	Ø G	kg
F39	G1/8, G1/4	Automática	104	154	10	42	37	0,13
		Manual	108	158	10	42	37	0,13

Serie	Tamaño conexión	A	D	E	F	G
F39	G1/8, G1/4	38	35	34	6	52

CARACTERÍSTICAS DE CAUDAL

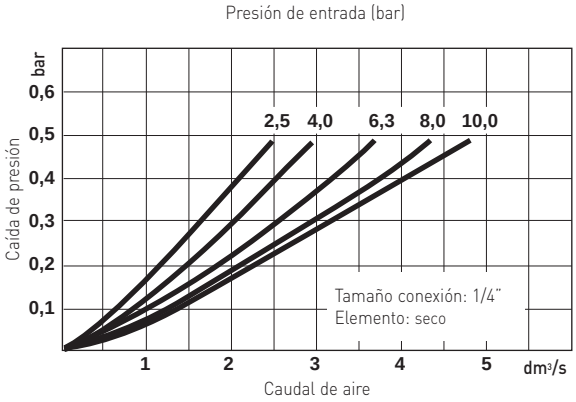

Comercial Andaluza de Técnicas y Suministros, S.L. (CATS, S.L.) Málaga (España). Telf: +(34) 952 24 61 37 www.cats.es comercial@cats.es

REGULADORES MINIATURA

R07 - G1/8, G1/4

R07

Reguladores miniatura para aplicaciones generales

Con escape como standard

Ajuste mediante pomo con bloqueo deslizante, para R07

Las opciones incluyen modelos sin escape y gamas con muelle

DATOS TÉCNICOS

Fluido:
Sólo aire comprimido

Presión de entrada máxima:
20 bar

Conexión manómetro:
Rc1/8

Temperatura ambiente:
-34°C ... +65°C
Consultar a nuestro Servicio Técnico para temperaturas inferiores a +2°C

Gama de presión:
0,3 ... 10 bar

MATERIALES

Cuerpo: aleación de zinc
Pomo de ajuste: resina acetálica
Elastómeros: caucho sintético

	Tamaño conexión	Caudal* kg (dm^3/s)		MODELOS Presión 0,3 ... 7 bar	MODELOS Presión 0,5 ... 10 bar	ACCESORIOS Soporte para montar en pared	ACCESORIOS Manómetro 0 ... 10 bar	ACCESORIOS Tuerca panel de montaje	KIT MANTENIMIENTO
	G 1/8	6,5	0,19	**R07-100-RNKG**	**R07-105-RNMG**	18-025-003	18-013-989	2962-89 (plástico)	R07-KITR
	G 1/4	7	0,19	**R07-200-RNKG**	**R07-205-RNMG**	18-025-003	18-013-989	2962-04 (metálico)	R07-KITR

* Caudal típico con presión de entrada a 10 bar, presión de salida 6,3 bar y caída de presión de 1 bar.

MODELOS ALTERNATIVOS

R07-★0★-★★★★

Tamaño conexión	Sustituir
1/8"	1
1/4"	2

Opciones	Sustituir
Standard	0
A.P. unidad, 10 bar (150 psig)	5**

* La presión de salida puede sesr modificada a presiones que excedan, o sean inferiores, a las especificadas. No utilizar estas unidades para controlar presiones diferentes a las gamas especificadas.
** Al especificar unidad a 10 bar (150 psig), eg. R07-205-RNMG,tener en cuenta asimismo el código correcto en el sexto dígito.

Roscas	Sustituir
PTF	A
ISO Rc cónica	B
ISO G cilíndrica	G

Gama ajuste de presión de salida*	Sustituir
0,1 ... 0,7 bar	A
0,3 ... 3,5 bar	E
0,3 ... 7 bar	K
0,3 ... 10 bar	M**

Manómetro	Sustituir
Con	G
Sin	N

Membrana	Sustituir
Con escape	R
Sin escape	N

Para más información

www.norgren.com/info/es6-094

Comercial Andaluza de Técnicas y Suministros, S.L. (CATS, S.L.) Málaga (España). Telf: +(34) 952 24 61 37 www.cats.es comercial@cats.es

CARACTERÍSTICAS DE CAUDAL

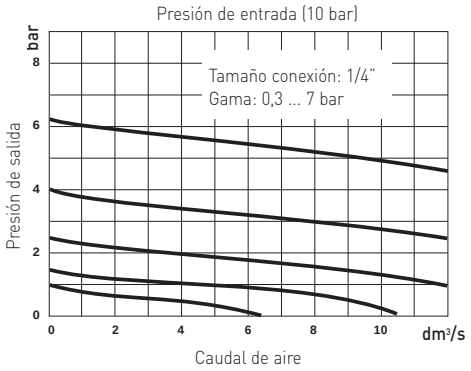

DIMENSIONES

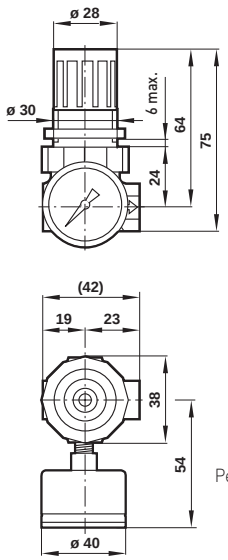

Peso: 0,19 kg

Soporte de montaje

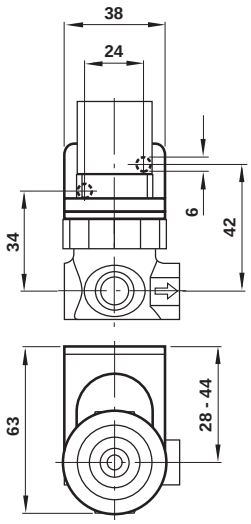

Comercial Andaluza de Técnicas y Suministros, S.L. (CATS, S.L.) Málaga (España). Telf: +(34) 952 24 61 37 www.cats.es comercial@cats.es

FILTRO-REGULADORES MINIATURA

B07 - G1/8, G1/4

B07

Filtro-reguladores para todas las aplicaciones neumáticas en general

Su diseño de alto rendimiento proporciona un alto caudal con mínima caída de presión

Ajuste mediante pomo con bloqueo deslizante

Depósito transparente para una visibilidad de 360º

Depósito metálico para altas presiones

Las opciones standard incluyen modelos sin escape, depósitos metálicos y gamas alternativas de presión

DATOS TÉCNICOS

Fluido:
Sólo aire comprimido

Presión de entrada máxima:
10 bar

Conexión manómetro:
Rc1/8

Gama de presión:
0,3...10 bar

Temperatura ambiente:
-34°C ... +50°C
Consultar a nuestro Servicio Técnico para temperaturas inferiores a +2°C

MATERIALES

Cuerpo: zinc
Cabezal: resina acetálica
Válvula: latón/nitrilo
Asiento de la válvula: resina acetálica
Depósito: transparente - policarbonato; metálico - zinc
Elemento filtrante: polipropileno sinterizado
Elastómeros: nitrilo

			MODELOS		ACCESORIOS			KIT MANTENIMIENTO	
	Tamaño conexión	Caudal* (dm^3/s)	Purga automática	Purga manual	Tuerca montaje y soporte	Manómetro 0 ... 10 bar	Tuerca de montaje para panel	Purga automática	Purga manual
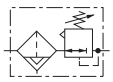									
	G 1/8	6,2	B07-101-A3KG	B07-101-M3KG	18-025-003	18-013-989	2962-89 (sólo tuerca de plástico)	B07-KITA40R	B07-KITM40R
	G 1/4	6,5	B07-201-A3KG	B07-201-M3KG	18-025-003	18-013-989	2962-04 (sólo tuerca metálica)	B07-KITA40R	B07-KITM40R

*Caudal típico con presión de entrada a 10 bar, presión de salida a 6,3 bar y caída de presión de 1 bar

MODELOS ALTERNATIVOS

B07-★★★-★★★★

Tamaño conexión	Sustituir
1/8"	1
1/4"	2

Depósito	Tipo descarga	Manómetro	Sustituir
Transparente	Con escape	Sin	01
Transparente	Sin escape	Sin	03
Metálico	Con escape	Sin	33
Metálico	Sin escape	Sin	35
Metálico	Con escape	Sin	05**
Metálico	Sin escape	Sin	07**

* La presión de salida puede sesr modificada a presiones que excedan, o sean inferiores, a las especificadas. No utilizar estas unidades para controlar presiones diferentes a las gamas especificadas.

** Al especificar unidad a 10 bar (150 psig), eg. B07-205-A3MG, tener en cuenta asimismo el código correcto en el sexto dígito.

Roscas	Sustituir
PTF	A
ISO Rc cónica	B
ISO G cilíndrica	G

Gama ajuste de presión de salida*	Sustituir
0,1 ... 0,7 bar	A
0,3 ... 3,5 bar	E
0,3 ... 7 bar	K
0,3 ... 10 bar	M**

Elemento	Sustituir
5 µm	1
40 µm	3

Purga	Sustituir
Automática	A
Manual	M

Para más información

www.norgren.com/info/es6-096

Comercial Andaluza de Técnicas y Suministros, S.L. (CATS, S.L.) Málaga (España). Telf: +(34) 952 24 61 37 www.cats.es comercial@cats.es

DIMENSIONES

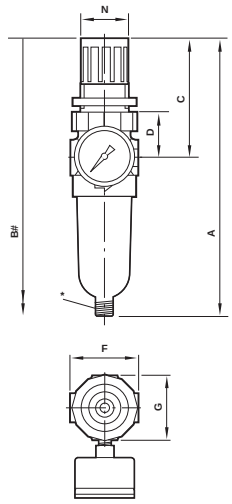

Purga automática

Soporte de montaje

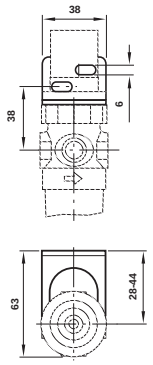

Espacio mínimo necesario para extraer el depósito
* Conexión de la purga 1/8" BSP.

Tamaño conexión	Purga	A	B	C	D	F	G	Panel Ø	Profundidad panel	kg
G1/8, G1/4	Automática	160	210	68	28	41	38	30	0 ... 6	0,26
	Manual	164	214	68	28	41	38	30	0 ... 6	0,26

CARACTERÍSTICAS DE CAUDAL

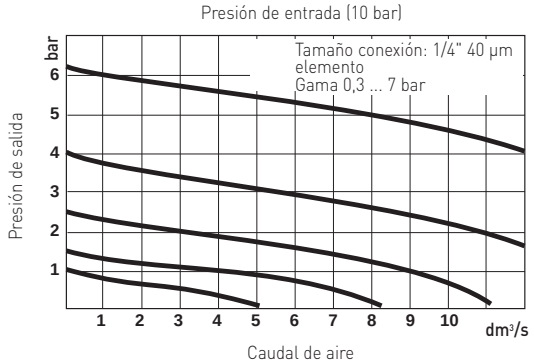

Comercial Andaluza de Técnicas y Suministros, S.L. (CATS, S.L.) Málaga (España). Telf: +(34) 952 24 61 37 www.cats.es comercial@cats.es

LUBRICADORES MINIATURA

L07 - G1/8, G1/4

L07

Los lubricadores Micro-fog proporcionan una fina niebla para la mayoría de aplicaciones neumáticas en general

Depósito transparente para una visibilidad de 360º

DATOS TÉCNICOS

Fluido:
Sólo aire comprimido

Presión de entrada máxima:
10 bar

Caudal inicial:
0,24 dm^3/s
Caudal mínimo necesario para el funcionamiento del lubricador a 6,3 bar de presión de entrada

Temperatura ambiente:
-20°C ... +50°C
Consultar a nuestro Servicio Técnico para temperaturas inferiores a +2°C

MATERIALES

Depósito: policarbonato, aleación de zinc (opcional)
Cuerpo: aleación de zinc
Visor de goteo de aceite: nylon transparente
Elastómeros: neopreno y nitrilo

	Tamaño conexión	Caudal* (dm^3/s)	kg	MODELOS	ACCESORIOS Soporte para montar en pared	KIT MANTENIMIENTO
	G 1/8	5	0,13	**L07-100-MPQG**	18-025-003	L07-KIT
	G 1/4	6,7	0,13	**L07-200-MPQG**	18-025-003	L07-KIT

* Caudal con entrada de presión a 6,3 bar y caída de presión de 0,5 bar.

MODELOS ALTERNATIVOS

L07-★00-MP★★

Tamaño conexión	Sustituir
1/8"	1
1/4"	2

Roscas	Sustituir
PTF	A
ISO Rc cónica	B
ISO G cilíndrica	G

Depósito y purga	Sustituir
Transparente sin purga	Q
Metálico con purga	M

Para más información

www.norgren.com/info/es6-098

Comercial Andaluza de Técnicas y Suministros, S.L. (CATS, S.L.) Málaga (España). Telf: +(34) 952 24 61 37 www.cats.es comercial@cats.es

DIMENSIONES

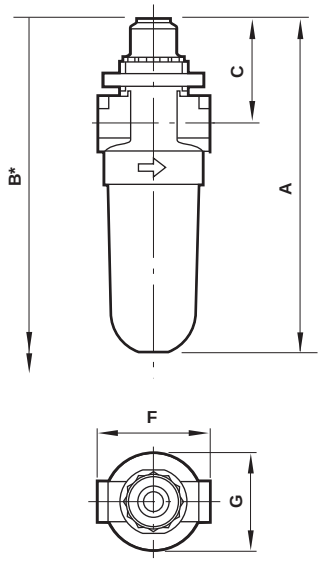

Sin purga

Espacio mínimo necesario para extraer el depósito

Soporte de montaje

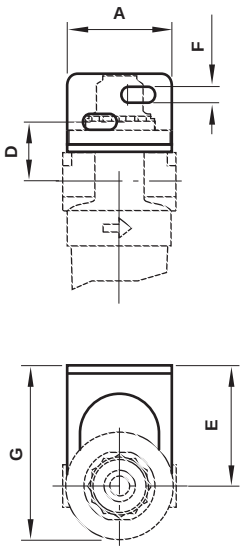

Serie	Tamaño conexión	A	B	C	F	Ø G	kg
L07	G1/8, G1/4	120	183	42	41	37	0,1

Serie	Tamaño conexión	A	D	E	F	G	H
L07	G1/8, G1/4	38	19	28 ... 44	6	63	-

CARACTERÍSTICAS DE CAUDAL

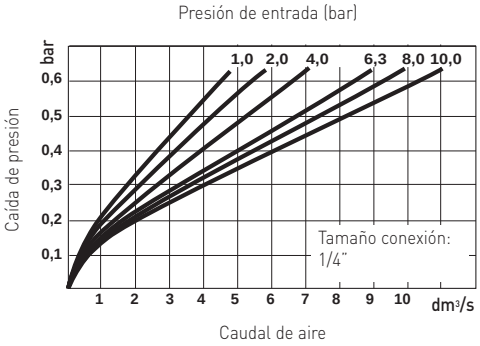

Comercial Andaluza de Técnicas y Suministros, S.L. (CATS, S.L.) Málaga (España). Telf: +(34) 952 24 61 37 www.cats.es comercial@cats.es

VÁLVULAS DE SEGURIDAD MINIATURA

Tipo membrana

V07 - G1/8, G1/4

V07

Protege los sistemas de aire comprimido de sobrepresiones

Las válvulas de seguridad Norgren cumplen con la categoría 0(S.E.P.) y la categoría 1 de la directiva de Equipos de Presión 97/23/EC.

DATOS TÉCNICOS

Fluido:
Sólo aire comprimido

Conexión manómetro:
Rc1/8

Orificio de escape:
Como conexión de entrada

Gama de presión:
0,3...9bar

Temperatura ambiente:
-34°C ... +65°C
Consultar a nuestro Servicio Técnico para temperaturas inferiores a +2°C

Ajuste de la presión de escape:
0,1 ... 10 bar

MATERIALES

Cuerpo: aleación de zinc
Pomo de ajuste y cabezal: resina acetálica
Asiento de la válvula: polifenileno
Elastómeros: nitrilo

	Tamaño conexión	kg	MODELOS	ACCESORIOS Soporte para montar en pared	Manómetro 0 ... 10 bar	KIT MANTENIMIENTO
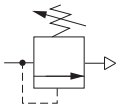	G 1/8	0,13	V07-100-NNLG	18-025-003	18-013-989	V07-KIT
	G 1/4	0,13	V07-200-NNLG	18-025-003	18-013-989	V07-KIT

MODELOS ALTERNATIVOS

V07-★00-N★★★

Tamaño conexión	Sustituir
1/8"	1
1/4"	2

Manómetro	Sustituir
Con	G
Sin	N

Roscas	Sustituir
PTF	A
ISO Rc cónica	B
ISO G cilíndrica	G

Ajuste de la presión	Sustituir
0,1 ... 0,7 bar	A
0,3 ... 3,5 bar	E
0,3 ... 7 bar	K
0,3 ... 10 bar	M

DIMENSIONES

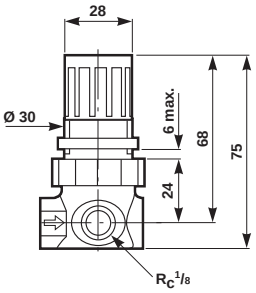

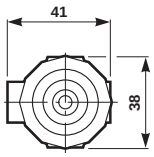

Soporte (V07)

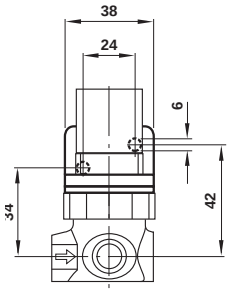

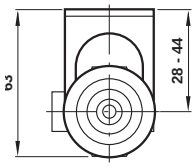

CARACTERÍSTICAS DE CAUDAL

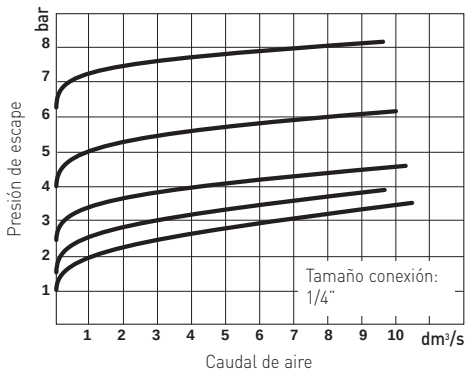

Para más información

www.norgren.com/info/es6-100

Comercial Andaluza de Técnicas y Suministros, S.L. (CATS, S.L.) Málaga (España). Telf: +(34) 952 24 61 37 www.cats.es comercial@cats.es

SECADORES DE MEMBRANA MINIATURA

W07M - G1/4

W07

Elimina el vapor de agua del aire comprimido

Proporciona un descenso del punto de rocío hasta 44°C por debajo de la temperatura ambiente, en función del caudal de aire a través de la membrana

Un punto de rocío de 11°C por debajo de la temperatura ambiente es adecuado para la mayoría de aplicaciones industriales

W07 disponible sólo para la instalación en línea

Fácil instalación, no necesita alimentación

Libre de mantenimiento con la prefiltración adecuada

Pérdida de carga mínima

DATOS TÉCNICOS

Fluido:
Aire comprimido, pre-filtrado a 0,01 µm y libre de aceites

Presión de trabajo máxima:
10 bar

Temperatura ambiente:
-20°C ... 80°C*

*El aire suministrado debe ser lo suficientemente seco para evitar la formación de hielo a temperaturas inferiores +2°C.

Se requiere un pre-filtro:
Filtro standard (elemento de 5 µm) y Filtro para la eliminación de aceite (eliminación de partículas, de 0,01 µm) con el mismo diámetro de tubo y capacidad igual o superior al secador de la membrana

Programa de selección disponible bajo demanda

MATERIALES

Cuerpo y tapas: Aluminio anodizado

Membrana: materiales poliméricos

	Tamaño conexión	Caudal nominal (dm^3/s)*		Presión diferencial (bar)	kg	MODELOS
		Salida	Entrada			
	G1/4	1,00	1,06	0,028	0,39	W07M-2GN-NNA

*7 bar de presión de entrada, 38°C de temperatura ambiente y un descenso del punto de rocío de 11°C.

MODELOS ALTERNATIVOS

W07M-2★N-NN★

Roscas	Sustituir
PTF	A
ISO G cilíndrica	G

Caudal (dm^3/s)	Sustituir
1,00	A
2,40	B
4,75	C
9,50	D
14,20	E

DIMENSIONES

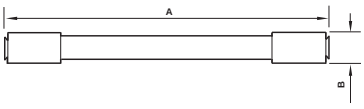

	A	B
W07M-2GN-NNA	406	30

CARACTERÍSTICAS DE CAUDAL

W07M-2GN-NNA

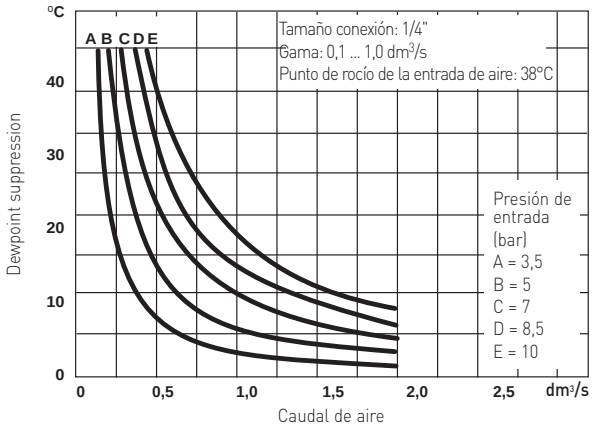

Para más información

www.norgren.com/info/es6-101

Comercial Andaluza de Técnicas y Suministros, S.L. (CATS, S.L.) Málaga (España). Telf: +(34) 952 24 61 37 www.cats.es comercial@cats.es

FILTROS STANDARD LÍNEA PRINCIPAL

F17, F18 - G3/4 ... G2

F17

F18

Filtros de conexión directa con alta eficacia en la eliminación de agua

Suministro con purgas automáticas como standard

Alto caudal con caída de presión mínima

DATOS TÉCNICOS

Fluido:
Sólo aire comprimido

Presión de entrada máxima:
17 bar

Temperatura ambiente:
-20°C a +80°C depósito metálico
Consultar a nuestro Servicio Técnico para temperaturas inferiores a +2°C

MATERIALES

F17
Depósito y cuerpo: aluminio
Elastómeros: neopreno y nitrilo
Elemento filtrante: bronce sinterizado

F18
Depósito y cuerpo: aluminio
Elastómeros: neopreno y nitrilo
Elemento filtrante: bronce sinterizado

MODELOS ALTERNATIVOS

Elementos filtrantes de 25 µm
Para más información, consultar nuestro Servicio Técnico

F17

	Tamaño conexión	Caudal (dm^3/s) #	Purga	Depósito	kg	MODELOS	KIT MANTENIMIENTO	Elemento filtrante
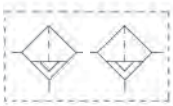	G3/4	183	Automática	Metálico	1,74	**F17-600-A3HD**	F17-100A	5576-99
	G3/4	183	Manual	Metálico	1,76	**F17-600-M3HD**	F17-100M	5576-99
	G1	236	Automática	Metálico	1,74	**F17-800-A3HD**	F17-100A	5576-99
	G1	236	Manual	Metálico	1,76	**F17-800-M3HD**	F17-100M	5576-99

Modelos referenciados con rosca ISO cilíndrica y elemento de 40 µm.
Caudal máximo con 6,3 bar de presión de entrada y 0,5 bar de caída de presión.
** El kit de mantenimiento incluye elemento filtrante de 40 µm.
Para G3/8 y G1/2 utilizar Excelon u Olympian plus.

F18

	Tamaño conexión	Caudal (dm^3/s) #	Purga	Depósito	kg	MODELOS	KIT MANTENIMIENTO	Elemento filtrante
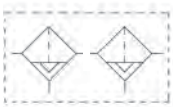	G1 1/2	765	Automática	Metálico	7,11	**F18-B00-A3DD**	F18-100A	5882-98
	G1 1/2	765	Manual	Metálico	7,11	**F18-B00-M3DD**	F18-100M	5882-98
	G2	765	Automática	Metálico	7,35	**F18-C00-A3DD**	F18-100A	5882-98
	G2	765	Manual	Metálico	7,35	**F18-C00-M3DD**	F18-100M	5882-98

Modelos referenciados con rosca ISO cilíndrica y elemento de 40 µm.
Caudal máximo con 6,3 bar de presión de entrada y 0,5 bar de caída de presión.
** El kit de mantenimiento incluye elemento filtrante de 40 µm.
Para G3/8 y G1/2 utilizar Excelon u Olympian plus.

Para más información

www.norgren.com/info/es6-102

Comercial Andaluza de Técnicas y Suministros, S.L. (CATS, S.L.) Málaga (España). Telf: +(34) 952 24 61 37 www.cats.es comercial@cats.es

CARACTERÍSTICAS DE CAUDAL

F17

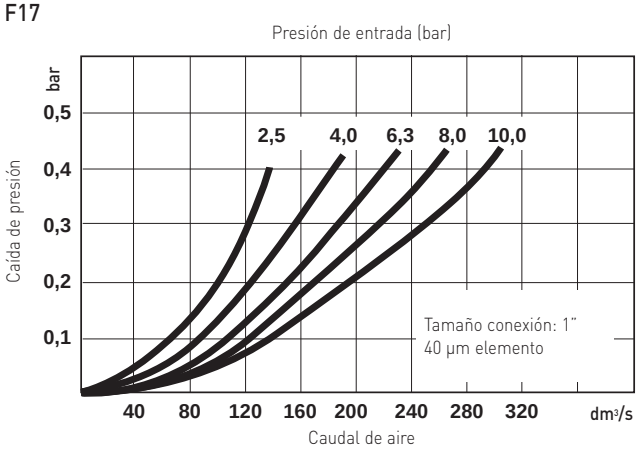

F18

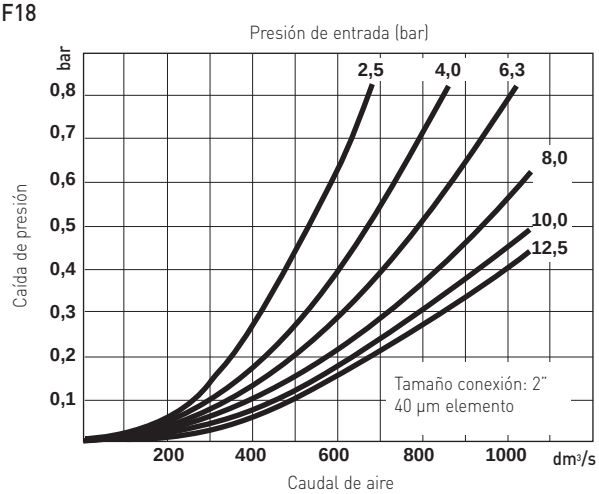

DIMENSIONES

F17

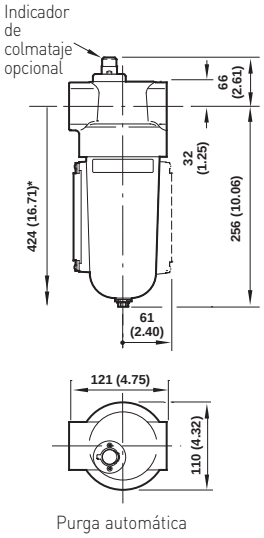

F18

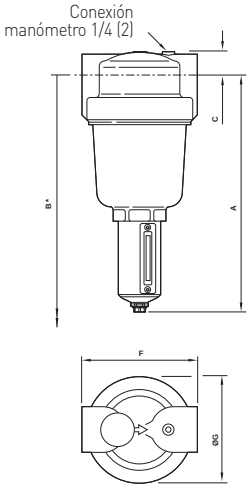

* Espacio mínimo necesario para extraer el depósito

Serie	Tamaño conexión	Purga	A	B	C	F	Ø G	kg
F17	G3/4, G1	Automática	288	424	32	121	110	1,93
		Manual	236	372	32	121	110	1,88
F18	G1 1/2, G2	Automática	431	584	47	209	207	6,76

Soporte de montaje

F17

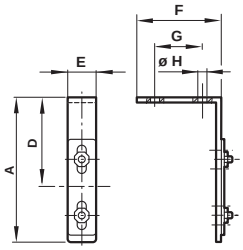

Referencia: 6212-50

Serie	Tamaño conexión	A	D	E	F	G	H
F17	G3/4, G1	130	81	25	76	43	9

Comercial Andaluza de Técnicas y Suministros, S.L. (CATS, S.L.) Málaga (España). Telf: +(34) 952 24 61 37 www.cats.es comercial@cats.es

LUBRICADORES LÍNEA PRINCIPAL

L17 - G3/4, G1

L17

Los lubricadores Micro-fog proporcionan una fina niebla para la mayoría de aplicaciones neumáticas en general

Lubricadores Oil-fog donde se requiera partículas de aceite

DATOS TÉCNICOS

Fluido:
Sólo aire comprimido

Presión de entrada máxima:
17 bar

Caudal inicial:
3,8 dm^3/s
Caudal mínimo necesario para el funcionamiento del lubricador a 6,3 bar de presión de entrada

Temperatura ambiente:
-20°C ... +80°C
Consultar a nuestro Servicio Técnico para temperaturas inferiores a +2°C

MATERIALES

Depósito: aleación de aluminio
Cuerpo: aleación de aluminio
Elastómeros: neopreno y nitrilo
Visor de goteo de aceite: nylon transparente

MODELOS ALTERNATIVOS

Depósitos de alta capacidad
Para más información, consultar nuestro Servicio Técnico

LUBRICADOR MICRO-FOG

	Tamaño conexión	Caudal (dm^3/s)#	Depósito	Capacidad depósito (litros)	kg	MODELOS*	ACCESORIOS Soporte de montaje en pared	KIT MANTENIMIENTO
	G3/4	76	Metálico	0,5 l	1,69	**L17-600-MP9D**	18-001-980	L17-100M
	G1	130	Metálico	0,5 l	1,62	**L17-800-MP9D**	18-001-980	L17-100M

Para tamaños G1/4, G3/8 y G1/2 utilizar unidades Excelon u Olympian
Caudal con entrada de presión a 6,3 bar y caída de presión de 0,5 bar.
* Los modelos indicados en la tabla no deben colocarse después de la válvula de control direccional. Solicitar el lubricador oil-fog bidireccional opcional para utilizar bajo dichas condiciones.

LUBRICADORES OIL-FOG

	Tamaño conexión	Caudal (dm^3/s)#	Depósito	Capacidad depósito (litros)	kg	MODELOS*	ACCESORIOS Soporte para montar en pared	KIT MANTENIMIENTO
	G3/4	76	Metálico	0,5 l	1,69	**L17-600-OP9D**	18-001-980	L17-100
	G1	130	Metálico	0,5 l	1,62	**L17-800-OP9D**	18-001-980	L17-100

Para tamaños G1/4, G3/8 y G1/2 utilizar unidades Excelon u Olympian
Caudal con entrada de presión a 6,3 bar y caída de presión de 0,5 bar.
* Los modelos indicados en la tabla no deben colocarse después de la válvula de control direccional. Solicitar el lubricador oil-fog bidireccional opcional para utilizar bajo dichas condiciones.

Para más información

www.norgren.com/info/es6-104

Comercial Andaluza de Técnicas y Suministros, S.L. (CATS, S.L.) Málaga (España). Telf: +(34) 952 24 61 37 www.cats.es comercial@cats.es

CARACTERÍSTICAS DE CAUDAL

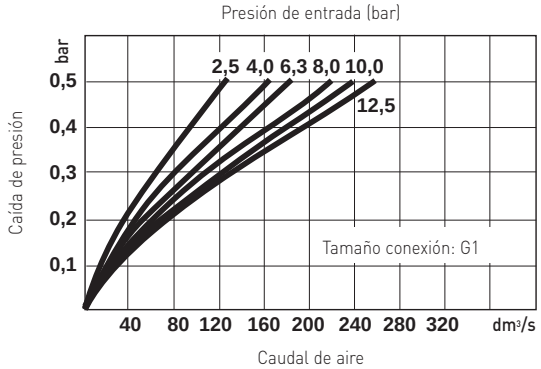

DIMENSIONES

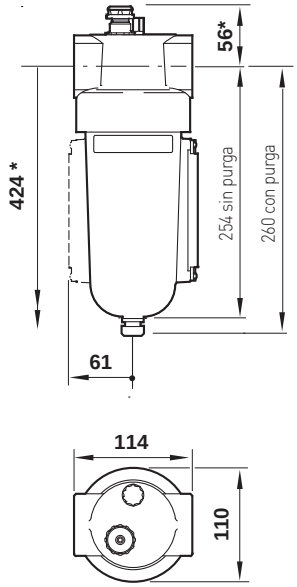

Soporte de montaje

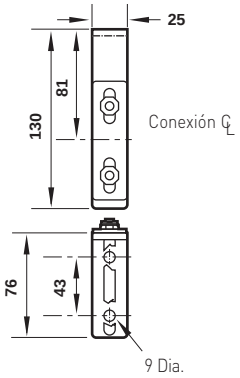

* Espacio mínimo necesario para extraer el depósito

Comercial Andaluza de Técnicas y Suministros, S.L. (CATS, S.L.) Málaga (España). Telf: +(34) 952 24 61 37 www.cats.es comercial@cats.es

FILTROS PARA ELIMINAR ACEITE LÍNEA PRINCIPAL

F47 - G1 1/2 ... G2

F47

Filtros coalescentes de alta eficacia en la eliminación de aceite

Contenido máx, de aceite residual 0,01 mg/m³, eliminación de partículas inferior a 0,01 µm

Purgas automáticas montadas como standard

Modelos G1 1/2 y G2 tienen indicador de colmataje mecánico como standard

DATOS TÉCNICOS

Fluido:
Sólo aire comprimido

Presión de entrada máxima:
17 bar

Calidad del aire:
Calidad del aire según ISO 8573-1 : Clase 1.7.2.

Contenido de aceite residual:
Máximo 0,01 mg/m³

Eficacia de filtración:
0,01 µm

Temperatura ambiente:
-20°C ... +65°C depósito metálico
Consultar a nuestro Servicio Técnico para temperaturas inferiores a +2°C

MATERIALES

Cuerpo, cuerpo intermedio y depósito: aluminio
Elastómeros: neopreno y nitrilo
Elemento filtrante: fibra sintética y espuma de poliuretano

	Tamaño conexión	Caudal (dm³/s) #	Purga	Depósito	kg	MODELOS	KIT MANTENIMIENTO
	G1 1/2	118	Automática	Metálico	7,04	**F47-B01-A0DD**	F47-00-100
	G2	156	Automática	Metálico	6,47	**F47-C01-A0DD**	F47-00-100
	G2	284	Automática	Metálico (largo)	10,06	**F47-C21-A0DD**	F47-20-100

Caudal máximo con 6,3 bar de presión de para mantener la eliminación de aceite.
Para un rendimiento óptimo del elemento coalescente debe montarse un pre-filtro para eliminar partículas gruesas.
Los filtros Puraire con purga manual no son recomendables cuando no existe un plan de mantenimiento regular. Consultar a nuestro Servicio Técnico para más información.
F47 incluye visor. Para tamaños G3/8, G1/2, G3/4, G1, G1 1/4 utilizar unidades Excelon u Olympian

CARACTERÍSTICAS

Presión de entrada (bar)	Caudal máximo dm³/s* F47	F47 (largo)
1	50	100
3	100	170
5	40	260
6,3	156	284
7	170	325
9	215	390

* Caudal máximo con presión de entrada para mantener fijo el nivel de eliminación de aceite.

DIMENSIONES

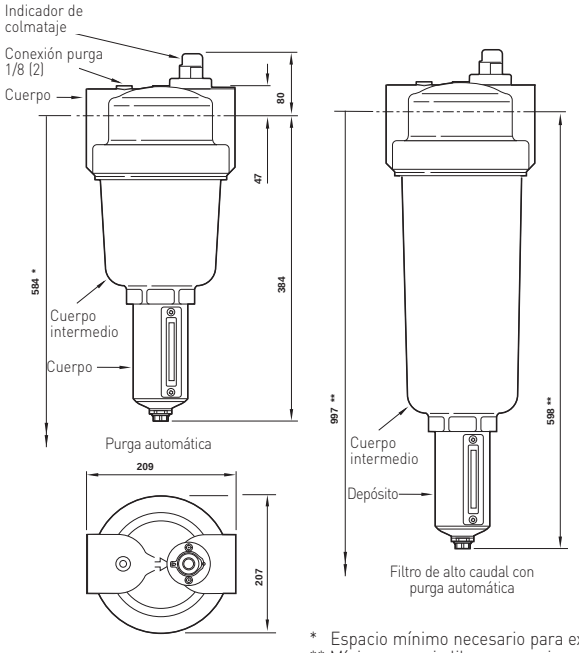

* Espacio mínimo necesario para extraer el depósito.
** Mínimo espacio libre necesario para extraer el cuerpo intermedio y el depósito. Añadir 15 mm para la purga manual de 1/4 de vuelta.

CARACTERÍSTICAS DE CAUDAL

F47*

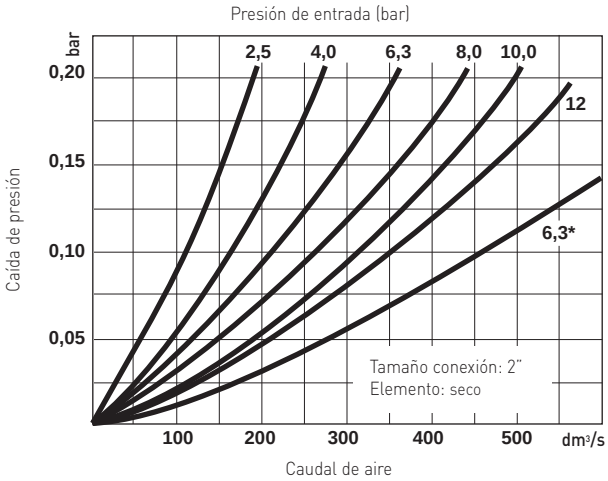

* Nota: las gráficas adjuntas muestran la versión de depósito largo

Para más información

www.norgren.com/info/es6-106

Comercial Andaluza de Técnicas y Suministros, S.L. (CATS, S.L.) Málaga (España). Telf: +(34) 952 24 61 37 www.cats.es comercial@cats.es

LUBRICADORES LÍNEA PRINCIPAL

10-826 - G2

10-826

Lubricadores con conexiones hasta G2

Lubricadores Oil-fog donde se requiera partículas de aceite

DATOS TÉCNICOS

Fluido:
Sólo aire comprimido

Presión de entrada máxima:
10 bar (10-826)

Caudal inicial:
140 dm^3/s
Caudal mínimo necesario para el funcionamiento del lubricador a 6,3 bar de presión de entrada

Temperatura ambiente:
-20°C ... +80°C
Consultar a nuestro Servicio Técnico para temperaturas inferiores a +2°C

MATERIALES

Depósito: aleación de aluminio (0,5 l o 1 l), depósitos en acero (8 l)
Cuerpo: aleación de aluminio
Elastómeros: neopreno y nitrilo
Visor de goteo de aceite: nylon transparente

MODELOS ALTERNATIVOS

Depósitos de alta capacidad
Para más información, consultar nuestro Servicio Técnico

	Tamaño conexión	Caudal (dm^3/s) #	Purga	Capacidad depósito (litros)	kg	MODELOS	KIT MANTENIMIENTO
	G2	675	Metálico	1 l	4,60	**10-826-997**	10-026-100
	G2	675	Metálico	8 l	15,00	**10-826-999**	10-026-100

Caudal con entrada de presión a 6,3 bar y caída de presión de 0,5 bar.
* Los modelos indicados en la tabla no deben colocarse después de la válvula de control direccional. Solicitar el lubricador oil-fog bidireccional opcional para utilizar bajo dichas condiciones.

DIMENSIONES

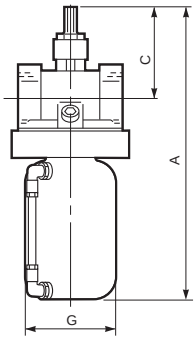

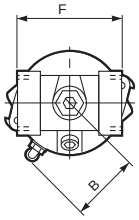

Serie	A	B	C	F	Ø G
10-826-997	387	90	121	133	-
10-826-999	516	146	121	133	216

CARACTERÍSTICAS DE CAUDAL

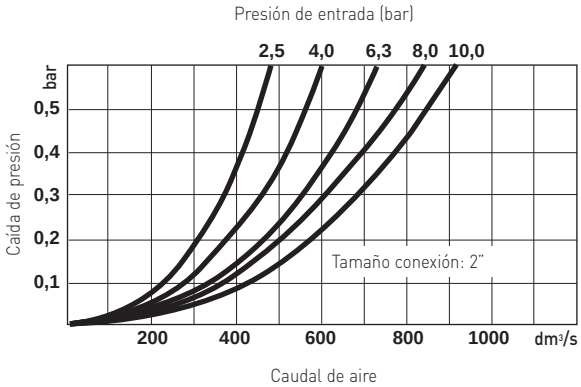

Para más información

www.norgren.com/info/es6-107

Comercial Andaluza de Técnicas y Suministros, S.L. (CATS, S.L.) Málaga (España). Telf: +(34) 952 24 61 37 www.cats.es comercial@cats.es

CONTROL DE LA PRESION

Para utilizar el aire comprimido de la forma más eficaz y eficiente es necesario reducir la presión al nivel exacto requerido por la aplicación.

Todo equipo neumático tiene una presión de trabajo óptima.

Utilizarlo a una presión más elevada provoca un desgaste excesivo, sin un incremento significativo en la salida, malgastando el aire comprimido en sí mismo más los costes que supone generarlo.

Un regulador de presión puede, por lo tanto, generar ahorros en los costes mucho mayores que su precio en un corto periodo de tiempo.

Se pueden ahorrar importantes costes empleando un regulador en combinación con cilindros de doble efecto allí donde la presión reducida puede utilizarse ventajosamente en la carrera de retorno, consiguiendo así ahorros de hasta el 30%.

Esto es muy importante en instalaciones con múltiples cilindros.

Un punto en común de todos los reguladores de presión es que para trabajar constantemente y repetidamente dentro de sus límites de diseño requieren una presión de suministro al menos 1 bar superior a la presión de salida requerida. Trabajarán con un diferencial inferior pero el rendimiento puede verse reducido.

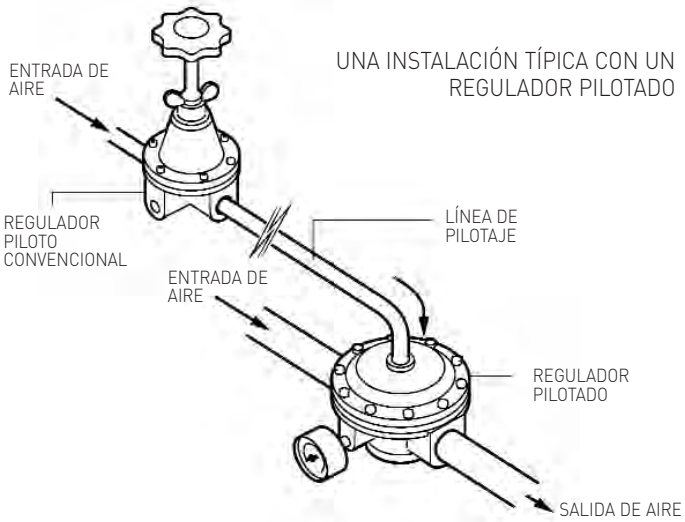

UNA INSTALACIÓN TÍPICA CON UN REGULADOR PILOTADO

REGULADORES

A pesar de que Norgren produce una amplia gama de reguladores, estos se pueden clasificar de manera general en 4 tipos:

Standard

Pilotados

De precisión

Para aplicaciones especiales

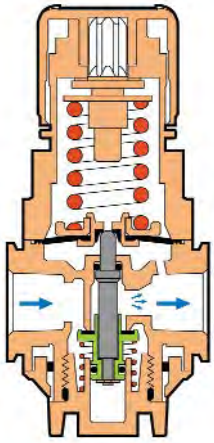

REGULADOR STANDARD

FILTRO-REGULADORES

Los filtro-reguladores limpian el aire de la aplicación al tiempo que controlan la presión en una sola unidad. Para aplicaciones generales los filtro-reguladores tienen generalmente un coste inferior que dos unidades separadas.

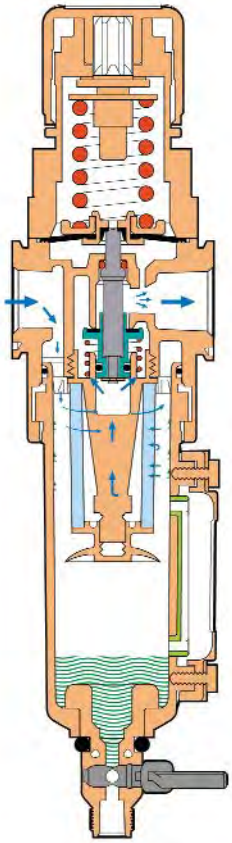

FILTRO-REGULADOR STANDAR

Reguladores

R30M
8, 10 mm
8 dm^3/s
0 ... 7 bar
página 6-114

R92G
8 mm, G 1/4
22 dm^3/s
0,3 ... 10 bar
página 6-020

R07
G1/8, G1/4
7 dm^3/s
0,1 ... 10 bar
página 6-094

R06, R43, 11-809
G1/8 ... G1
5,7 dm^3/s
0,14 ... 8 bar
página 6-126

11400, 11-204
G1/4
3,5 dm^3/s
0,06 ... 20 bar
página 6-120

R27
G1/4
5 dm^3/s
0,14 ... 8 bar
página 6-122

11-818
G1/4
5 dm^3/s
0,02 ... 10 bar
página 6-118

R91G, R91W
G1/4
11 dm^3/s
0,3 ... 8,6 bar
página 6-124

R72M, R74M
G1/4, G3/8
39 dm^3/s
0,3 ... 10 bar
página 6-042

R72G, R73G, R74G
G1/4 ... G3/4
105 dm^3/s
0,3 ... 10 bar
página 6-040

R24
G1/4 ... G1 1/4
250 dm^3/s
0,3 ... 17 bar
página 6-112

R64G, R68G
G1/4 ... G1 1/2
180 dm^3/s
0,3 ... 17 bar
página 6-076

20AG
G1/2 ... G1
100 dm^3/s
0,1 ... 16 bar
página 6-110

11-808
G3/4 ... G1
180 dm^3/s
0,3 ... 16 bar
página 6-116

R18
G1 1/2, G2
950 dm^3/s
0,7 ... 17 bar
página 6-116

R05
Acero inoxidable
1/4 NPTF
3 dm^3/s
0,3 ... 8,6 bar
página 6-132

R38
Acero inoxidable
1/4 NPTF
8 dm^3/s
0,04 ... 10 bar
página 6-137

R22
Acero inoxidable
1/2 NPTF
50 dm^3/s
0,4 ... 10 bar
página 6-134

Filtro-reguladores

B92G
8 mm, G 1/4
19 dm^3/s
0,3 ... 10 bar
página 6-022

B07
G1/8, G1/4
6,5 dm^3/s
0,1 ... 10 bar
página 6-096

B72G, B73G, B74G
G1/4 ... G3/4
100 dm^3/s
0,3 ... 10 bar
página 6-044

B64G, B68G
G1/4 ... G1 1/2
240 dm^3/s
0,3 ... 17 bar
página 6-072

B05
Acero inoxidable
1/4 NPTF
5 dm^3/s
0,3 ... 8,6 bar
página 6-132

B38
Acero inoxidable
1/4, 1/2 NPTF
50 dm^3/s
0,07 ... 9bar
página 6-136

REGULADORES DE PRESION DE GRAN CAUDAL

20AG - G1/2 ... G1

20AG

Reguladores para todas las aplicaciones neumáticas en general

Con escape como standard

Las opciones incluyen modelos sin escape y gamas con muelle

MODELOS ALTERNATIVOS

Otras gamas de presión

Tornillos de ajuste

Versiones sin escape

Para más información, consultar nuestro Servicio Técnico

DATOS TÉCNICOS

Fluido:
Sólo aire comprimido

Presión de entrada máxima:
28 bar max.

Conexión manómetro:
G1/8

Temperatura ambiente:
-20°C ... +80°C
Consultar a nuestro Servicio Técnico para temperaturas inferiores a +2°C

MATERIALES

Cuerpo y caperuza: aleación de zinc

Tapón: latón

Tornillo de ajuste: acero

Elastómeros: caucho sintético

	Tamaño conexión	Caudal (dm^3/s)	Gama (bar) ‡	kg	MODELOS	ACCESORIOS Soporte	Manómetro 0 ...10 bar***	KIT MANTENIMIENTO
	G1/2	60**	0,1 ... 3,5	1,40	**20AG-X4G/PD100**	18-001-005	18-013-013	20AG-X4-100
	G1/2	60**	0,2 ... 8	1,30	**20AG-X4G/PH100**	18-001-005	18-013-013	20AG-X4-100
	G1/2	60**	7 ... 16	1,29	**20AG-X4G/PJ100**	18-001-005	18-013-013	20AG-X4-100
	G3/4	80**	0,1 ... 3,5	2,75	**20AG-X6G/PD100**	18-001-029	18-013-013	20AG-X8-100
	G3/4	80**	0,2 ... 8	2,85	**20AG-X6G/PH100**	18-001-029	18-013-013	20AG-X8-100
	G1	100**	0,1 ... 3,5	2,44	**20AG-X8G/PD100**	18-001-029	18-013-013	20AG-X8-100
	G1	100**	0,2 ... 8	2,90	**20AG-X8G/PH100**	18-001-029	18-013-013	20AG-X8-100

Los modelos referenciados son con rosca ISO cilíndrica y membrana con escape
** Caudal máximo con 7 bar de presión de entrada, 4 bar de presión de salida y 1 bar de caída de presión
*** Otras gamas de presión disponibles
‡ Puede ajustarse una presión de salida de 0 bar y, generalmente presiones que excedan las indicadas.
Para modelos sin escape(20AG) borrar 'X' de la referencia ej. 20AG-4G/PH100
Para tamaño G3/8 utilizar unidades Excelon u Olympian

OTROS REGULADORES DISPONIBLES:

También podemos suministrarle reguladores de presión que cumplan con sus necesidades específicas,* por ejemplo:

- Reguladores pre-ajustados
- Unidades desengrasadas para uso con oxígeno
- Unidades con presiones máximas y/o mínimas pre-ajustadas
- Unidades para aplicaciones de baja o alta temperatura

*Sujeto a cantidades, consultar a nuestro Servicio Técnico

Para más información

www.norgren.com/info/es6-110

Comercial Andaluza de Técnicas y Suministros, S.L. (CATS, S.L.) Málaga (España). Telf: +(34) 952 24 61 37 www.cats.es comercial@cats.es

DIMENSIONES

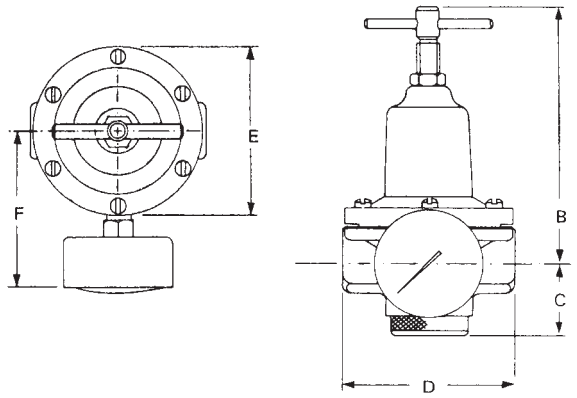

Serie	B (máx.)	C	D	E	F
20AG-X4G	125	35	85	85	125
20AG-X6G	185	40	115	125	160
20AG-X8G	185	40	115	125	160

Soporte de montaje

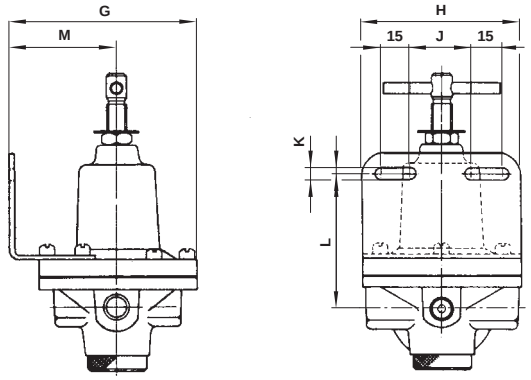

Serie	G	H	J	K	L	M
20AG-X4G	100	85	30	7	70	55
20AG-X6G	140	125	65	8	80	75
20AG-X8G	140	125	65	8	80	75

CARACTERÍSTICAS DE CAUDAL

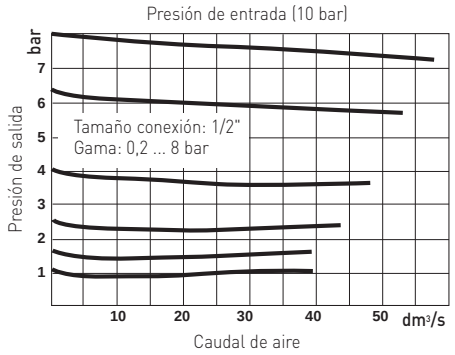

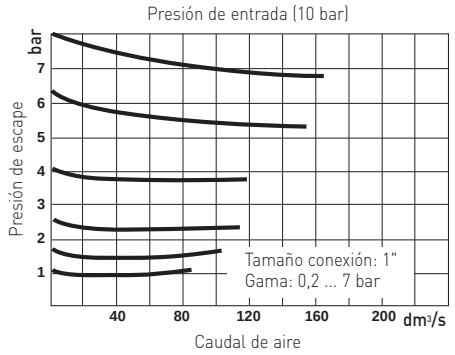

Comercial Andaluza de Técnicas y Suministros, S.L. (CATS, S.L.) Málaga (España). Telf: +(34) 952 24 61 37 www.cats.es comercial@cats.es

REGULADORES DE GRAN CAUDAL

R24 - G1/4 ... G1 1/4

R24

Excelentes características de caudal y de escape

Fácil de regular incluso con altas presiones

La válvula equilibrada minimiza el efecto de variaciones en la entrada

Gran capacidad de escape que permite la reducción de la presión de salida incluso cuando no existe consumo de aire

Conexión para manómetro de caudal total

Facilidad de montaje en panel

Versión pilotada disponible

DATOS TÉCNICOS

Fluido:
Aire comprimido

Presión de entrada máxima:
20 bar *

* Disponibles opciones de presión de entrada adicionales

Conexión manómetro:
G1/4 (con unidades de G1/4)
G3/8 (con unidades de G3/8)
G1/2 con todas las otras conexiones

Gama de presión:
0,3 ... 17 bar

Temperatura ambiente:
0°C ... +80°C
Consultar a nuestro Servicio Técnico para temperaturas inferiores a +2°C

MATERIALES

Cuerpo y cabezal: aleación de zinc
Cabezal de cierre y pomo de ajuste (manual): resina acetálica
Válvula principal: latón/caucho sintético
Elastómeros: caucho sintético

	MODELOS	ACCESORIOS			KIT MANTENIMIENTO
Tamaño conexión		Soporte para montar en pared	Manómetro 0 ... 10 bar	Racores de reducción para conexiones de manómetro**	
G1/4	**R24-200-RNLG**	18-999-412	18-013-013	150232818	5292-52
G3/8	**R24-300-RNLG**	18-999-412	18-013-013	150233818	5292-52
G1/2	**R24-400-RNLG**	18-999-412	18-013-013	150234818	5292-52
G3/4	**R24-600-RNLG**	18-999-412	18-013-013	150234818	5292-53
G1	**R24-800-RNLG**	18-999-412	18-013-013	150234818	5292-53
G1 1/4	**R24-A00-RNLG**	18-999-412	18-013-013	150234818	5292-53

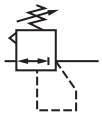

** Reductor para fijar el manómetro en una conexión R1/8

MODELOS ALTERNATIVOS

R24-★0★-R★★★

Tamaño conexión	Sustituir
1/4	2
3/8	3
1/2	4
3/4	6
1	8
1 1/4	A

Tipo	Sustituir
Pilotado manual	0
Pilotado	1

Manómetro	Sustituir
Con	G
Sin	N

Roscas	Sustituir
PTF	A
ISO Rc cónica	B
ISO G cilíndrica	G

Muelle	Sustituir
Ninguna	X*
0,3 ... 2 bar	C
0,3 ... 4 bar	F
0,7 ... 8 bar	L
0,7 ... 17 bar	S

*Versión pilotada

Para más información

www.norgren.com/info/es6-112

Comercial Andaluza de Técnicas y Suministros, S.L. (CATS, S.L.) Málaga (España). Telf: +(34) 952 24 61 37 www.cats.es comercial@cats.es

DIMENSIONES

R24 (G1/4 ... G1/2) Pilotado manual

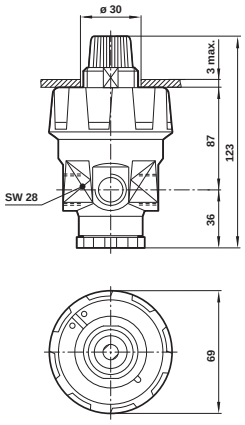

R24 (G3/4 ... G1 1/4) Pilotado manual

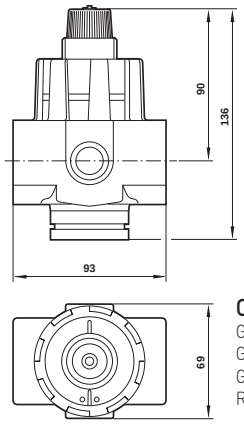

Conexiones del manómetro:
G1/4 (Sólo unidades de G1/4)
G3/8 (Sólo unidades de G3/8)
G1/2 (Sólo unidades de G1/2)
Rc1/2 (Sólo unidades de G3/4-G11/4)

R24 (G1/4 ... G1/2) Pilotado

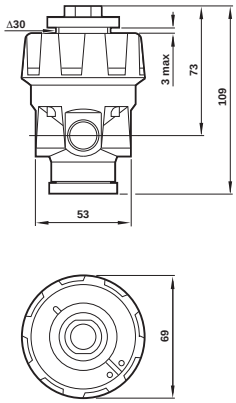

Conexión del piloto: G1/4

R24 (G3/4 ... G1 1/4) Pilotado

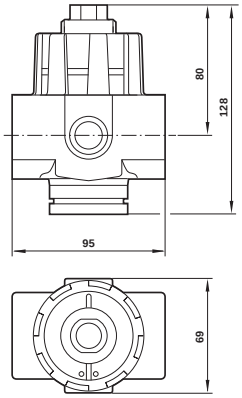

Soporte de montaje G1/4, G3/8, G1/2

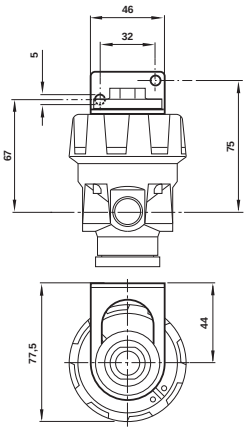

Diámetro del orificio de montaje en panel: 32 mm
Grosor del panel: 0 a 3 mm

Soporte de montaje G3/4, G1, G1 1/4

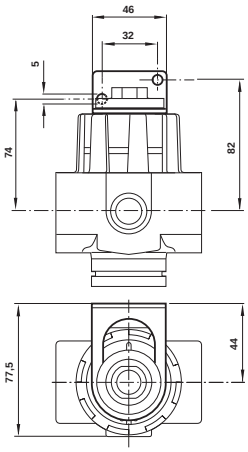

CARACTERÍSTICAS DE CAUDAL

Accionamiento manual

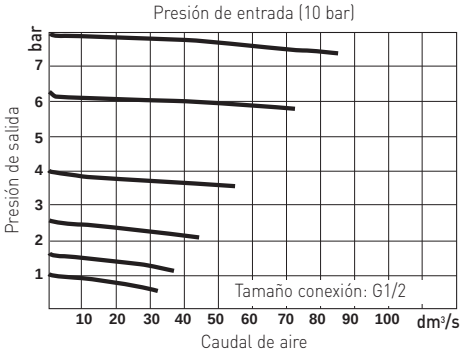

Pilotadas

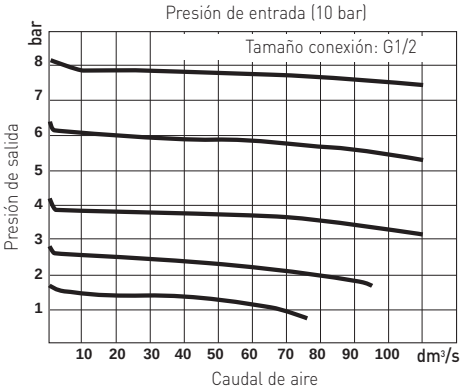

Accionamiento manual

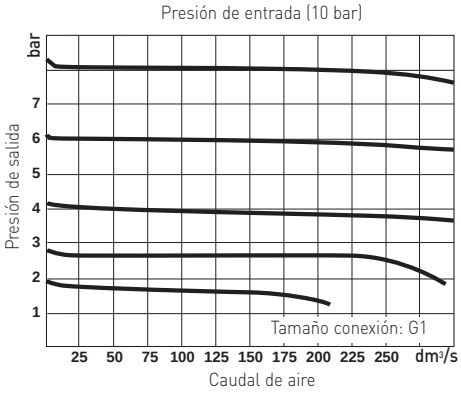

Pilotadas

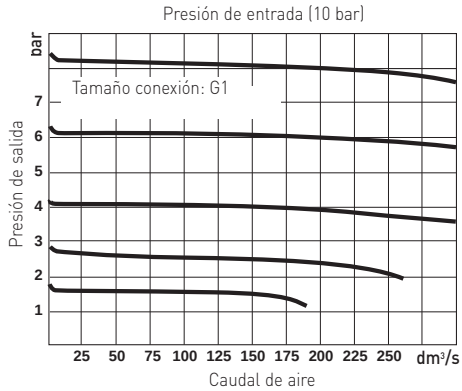

Comercial Andaluza de Técnicas y Suministros, S.L. (CATS, S.L.) Málaga (España). Telf: +(34) 952 24 61 37 www.cats.es comercial@cats.es

REGULADOR MANIFOLD EN PLÁSTICO MINIATURA

Para utilizar con agua y aire comprimido

R30M - Ø 8, 10 mm

R30M

Este producto será en breve sustituido, y sólo se suministrará hasta agotar existencias. Para asesoramiento, póngase en contacto Con el Departamento Técnico de Norgren.

Para productos alternativos, en aplicaciones con aire comprimido, ver página 6-042

Racores enchufables en las conexiones

Sin necesidad de conectores ni racores roscados

Pomo de regulación con bloqueo y accesorio antimanipulación

Montaje en base integrado

Sólo agua o aire comprimido

DATOS TÉCNICOS

Fluido:
Aire comprimido o agua

Presión de entrada máxima:
10 bar (150 psig)

Temperatura de trabajo*
-5°C ... +40°C

*El aire suministrado debe ser lo suficientemente seco para evitar la formación de hielo a temperaturas inferiores +2°C.

Caudal típico con presión de entrada a 10 bar, presión de salida a 6,3 bar y caída de presión de 1 bar.
8 dm^3/s

Conexión manómetro:
(puede utilizarse como conexión de salida adicional)
10 mm o/d tubo con 10 mm o/d tubo conexiones principales
8 mm o/d tubo con 8 mm o/d tubo conexiones principales

Dos conexiones de entrada:
10 mm o/d tubo o 8 mm o/d tubo

Una conexión de salida:
10 mm o/d tubo con 10 mm o/d entrada tubo
8 mm o/d tubo con 8 mm o/d entrada tubo

MATERIALES

Cuerpo: acetal
Cabezal: acetal
Válvula: latón / nitrilo
Elastómetros: nitrilo
Asiento válvula: acetal

	Tamaño conexión	Caudal* (dm^3/s)	Gama (bar)	kg	MODELOS	KIT MANTENIMIENTO
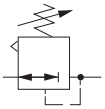	8 mm Ø	8	0 ... 4,8	0,10	R30M-8DK-RGN**	3407-02
	8 mm Ø	8	0,3 ... 7	0,10	R30M-8DK-RKN**	3407-02
	10 mm Ø	8	0 ... 4,8	0,10	R30M-ADK-RGN**	3407-02
	10 mm Ø	8	0,3 ... 7	0,10	R30M-ADK-RKN**	3407-02

*Caudal típico con presión de entrada a 10 bar, presión de salida 6,3 bar y caída de presión de 1 bar.
** Sin escape también disponible para agua (los modelos listados son con escape)

MODELOS ALTERNATIVOS

R30M-★DK-★★★

Tamaño conexión	Sustituir
8 mm	8
10 mm	A

Forma enchufable	Sustituir
Métrico	D

Regulación	Sustituir
Pomo	K

Manómetro	Sustituir
Con	G
Sin	N

Gama ajuste de presión de salida*	Sustituir
0 ... 4,8 bar	G
0,3 ... 7 bar	K

Tipo	Sustituir
Con escape	R
Sin escape	N

* La presión de salida puede sesr modificada a presiones que excedan, o sean inferiores, a las especificadas. No utilizar estas unidades para controlar presiones diferentes a las gamas especificadas.

Para más información

www.norgren.com/info/es6-114

Comercial Andaluza de Técnicas y Suministros, S.L. (CATS, S.L.) Málaga (España). Telf: +(34) 952 24 61 37 www.cats.es comercial@cats.es

DIMENSIONES

Diámetro del orificio de montaje en panel: 30 mm
Grosor del panel: 0 a 6 mm

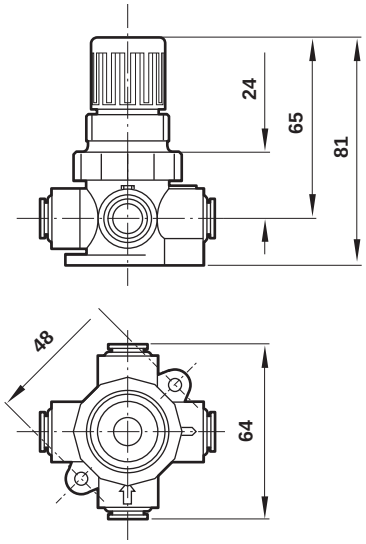

Soporte de montaje

Soporte de montaje en pared (18-025-003)
Utilizar tornillos de 3 mm para montar el soporte a la pared

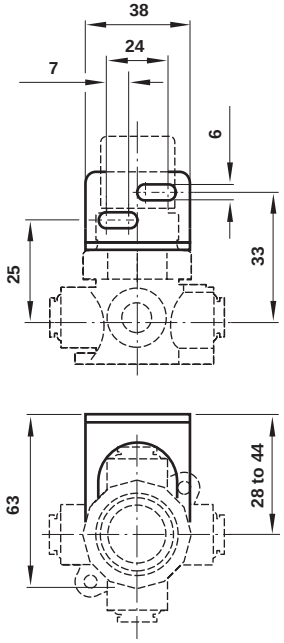

APLICACIÓN TÍPICA CON REGULADOR MANIFOLD

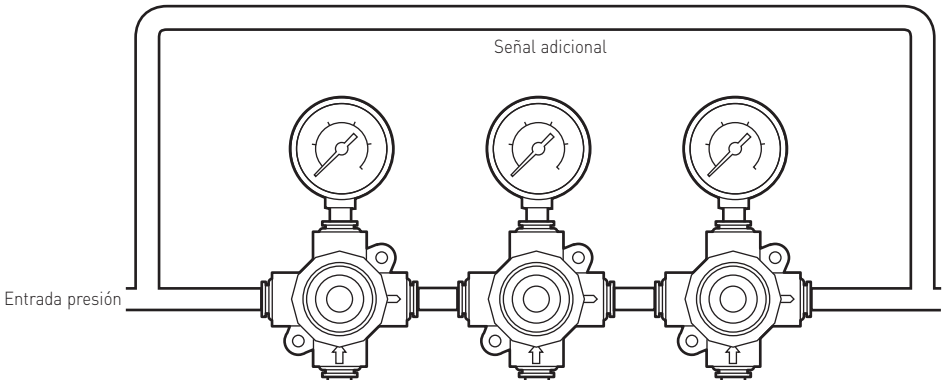

CARACTERÍSTICAS DE CAUDAL

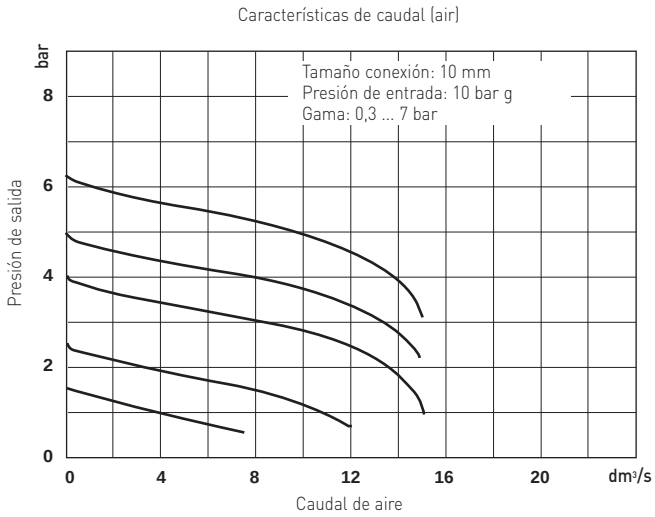

Comercial Andaluza de Técnicas y Suministros, S.L. (CATS, S.L.) Málaga (España). Telf: +(34) 952 24 61 37 www.cats.es comercial@cats.es

REGULADORES PILOTADOS DE GRAN CAUDAL

11-808 - G3/4 ... G1
R18 - G1 1/2 ... G2

11-808

R18

Puede ser instalado en cualquier punto del sistema de aire comprimido sin tener en cuenta la accesibilidad. El regulador piloto puede ser instalado en un lugar accesible.

Regulación precisa para una amplia gama de caudales

Pueden utilizarse con regulador piloto convencional o con retroalimentación

DATOS TÉCNICOS

Fluido:
Sólo aire comprimido

Presión de entrada máxima:
20 bar (11-808)
31 bar (R18)

Temperatura ambiente:
-20°C ... +80°C
Consultar a nuestro Servicio Técnico para temperaturas inferiores a +2°C

Conexión manómetro:
Rc1/8 (11-808)
G1/4 (R18)

Orificio piloto:
Rc1/4 (11-808)
G1/4 (R18)

Conexiones de escape:
G3/4" (R18)

MATERIALES

11-808
Cuerpo: aleación de zinc
Tapa: aleación de aluminio
Elastomeros: nitrilo

R-18
Cuerpo y tapa: aleación de aluminio
Elastomeros: nitrilo

11-808

	Tamaño conexión	Caudal* (dm^3/s)	MODELOS	ACCESORIOS Soporte de montaje en pared	Manómetro 0 ... 25 bar	KIT MANTENIMIENTO
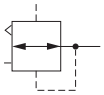	G3/4	180	**11-808-960**	18-001-027	18-013-014	11-908-100
	G1	180	**11-808-980**	18-001-027	18-013-014	11-908-100

*Caudal típico (piloto con retroalimentación) con entrada de presión a 8 bar, salida de presión de 6,3 bar y mínima caída de presión.

R18

	Tamaño conexión	Caudal* (dm^3/s)	MODELOS	ACCESORIOS Manómetro 0 ... 25 bar	Silenciador	Racores de reducción para conexiones de manómetro**	KIT MANTENIMIENTO
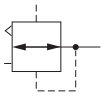	G11/2	950	**R18-B00-RNXG**	18-013-014	MB0006B	150232818	R18-100R
	G2	950	**R18-C00-RNXG**	18-013-014	MB0006B	150232818	R18-100R

*Caudal típico (piloto con retroalimentación) con entrada de presión a 8 bar, salida de presión de 6,3 bar y mínima caída de presión.
** Reductor para montar manómetro en una conexión R1/8

Para más información

www.norgren.com/info/es6-116

Comercial Andaluza de Técnicas y Suministros, S.L. (CATS, S.L.) Málaga (España). Telf: +(34) 952 24 61 37 www.cats.es comercial@cats.es

DIMENSIONES

11-808

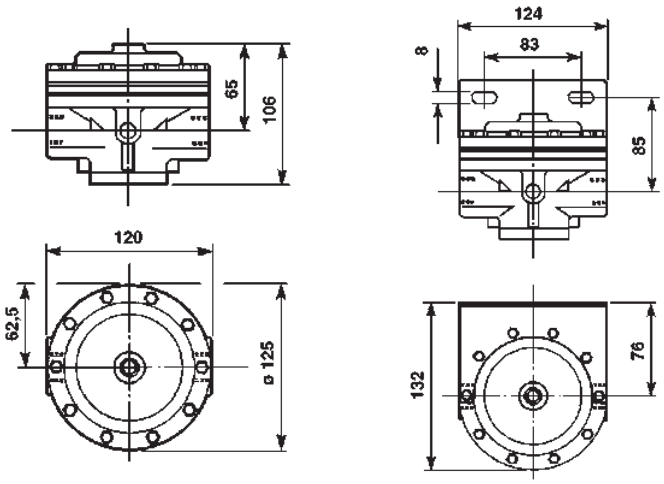

R18

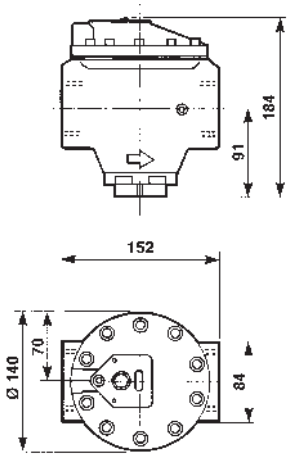

CARACTERÍSTICAS DE CAUDAL

11-808 con piloto convencional

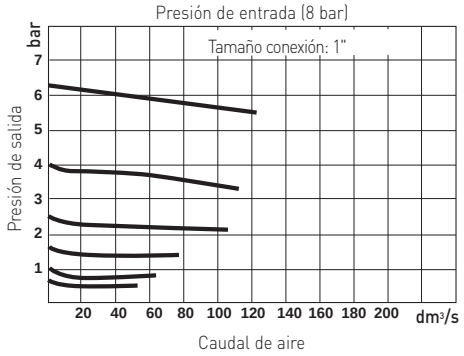

R18 con piloto convencional

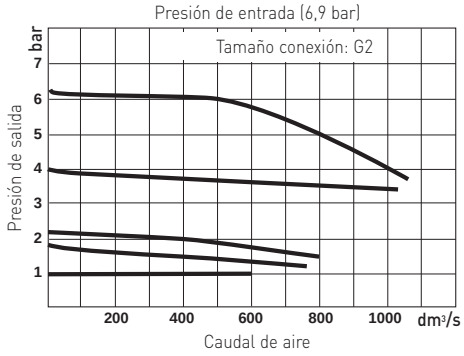

11-808 con piloto retroalimentación

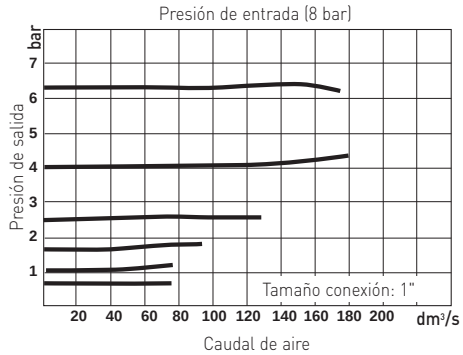

R18 con piloto retroalimentación

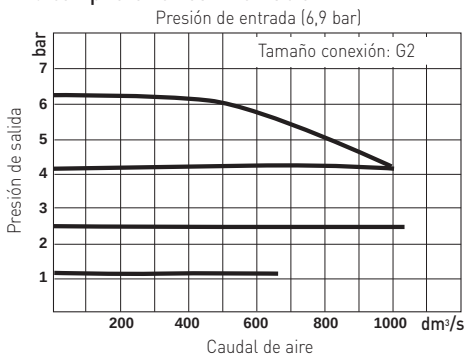

Comercial Andaluza de Técnicas y Suministros, S.L. (CATS, S.L.) Málaga (España). Telf: +(34) 952 24 61 37 www.cats.es comercial@cats.es

REGULADORES DE PRECISIÓN

11-818 - G1/4

11-818

Reguladores de alta precisión compactos para el calibrado del aire, uso en laboratorio y control pilotado preciso

DATOS TÉCNICOS

Fluido:

Aire comprimido, libre de aceite, filtrado a 5 micras

Presión de entrada máxima:

10 bar (11-818-100)
14 bar (11-818-110)
8 bar (11-818-999)

Temperatura ambiente:

0°C ... +70°C

Consultar a nuestro Servicio Técnico para temperaturas inferiores a +2°C

MATERIALES

Cuerpo y cabezal: aleación de zinc
Pomo de ajuste: resina acetálica
Elastómeros: caucho sintético

REGULADORES DE ALTA PRECISIÓN COMPACTOS PARA EL CALIBRADO DEL AIRE, USO EN LABORATORIO Y CONTROL PILOTADO PRECISO*

	Tamaño conexión	Precisión (bar)**	Gama (bar)	Funcionamiento	kg	MODELOS	KIT MANTENIMIENTO
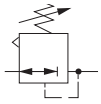							
	G1/4	0,01	0,02 ... 0,5	Sin escape	0,59	**11-818-999**	2787-96
	G1/4	0,03	0,07 ... 4	Sin escape	0,59	**11-818-100**	2787-98
	G1/4	0,05	0,4 ... 10	Sin escape	0,59	**11-818-110**	2787-97

* No recomendado para uso en final de línea, consultar nuestro Servicio Técnico para mayor información.
** Variación media de la gama de presiones con una presión de entrada de 7 bar a 2 dm^3/s
Delante de estas unidades debe montarse un filtro Puraire
Puede ajustarse a una presión de salida de cero bar y, generalmente a presiones superiores a las especificadas.

Para más información

www.norgren.com/info/es6-118

Comercial Andaluza de Técnicas y Suministros, S.L. (CATS, S.L.) Málaga (España). Telf: +(34) 952 24 61 37 www.cats.es comercial@cats.es

DIMENSIONES

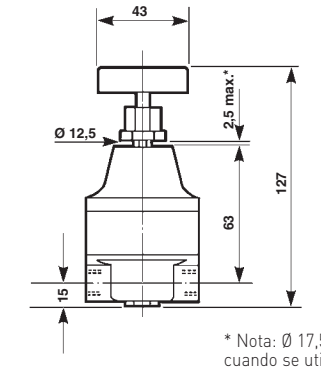

* Nota: Ø 17,5 y 6 mm de espesor máximo cuando se utilice montaje en panel con tuerca 3081-01.
Para pedidos ver la hoja de Accesorios.

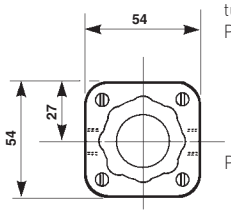

Peso: 0,59 kg

CARACTERÍSTICAS DE CAUDAL

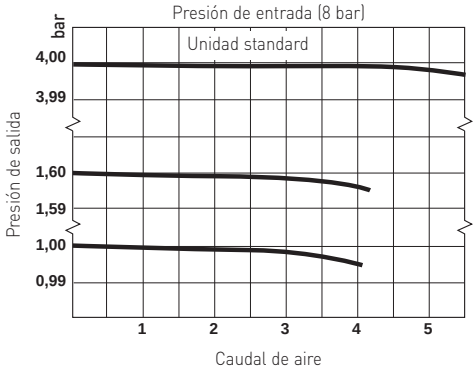

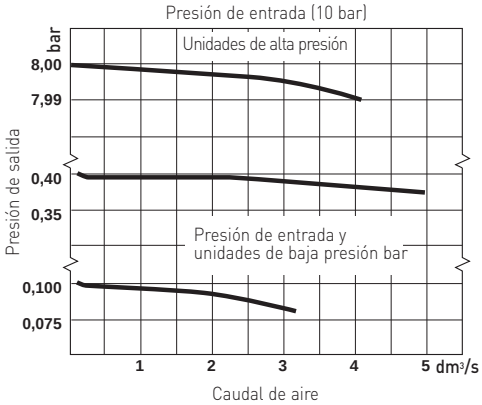

Comercial Andaluza de Técnicas y Suministros, S.L. (CATS, S.L.) Málaga (España). Telf: +(34) 952 24 61 37 www.cats.es comercial@cats.es

REGULADORES DE PRESIÓN PILOTADOS

Para utilizar con reguladores pilotados y válvulas de seguridad

11400/11-204/20A - G1/4

11-400/11-204

Puede ser instalado en cualquier punto del sistema de aire comprimido sin tener en cuenta la accesibilidad. El regulador piloto puede ser instalado en un lugar accesible.

Regulación precisa para una amplia gama de caudales

Versiones convencionales y con retroalimentación disponibles

El regulador piloto con retroalimentación percibe la presión de salida y automáticamente ajusta la presión de salida del regulador pilotado

DATOS TÉCNICOS

Fluido:
Sólo aire comprimido

Presión de entrada máxima:
20 bar (11-204)
25 bar (11400)

Temperatura ambiente:
-20°C ... +80°C
Consultar a nuestro Servicio Técnico para temperaturas inferiores a +2°C

Conexión manómetro:
G1/8 (11400)

MATERIALES

11400
Cuerpo y cabezal: aleación de zinc
Pomo de regulación: resina acetálica
Elastómeros: nitrilo

11-204
Cuerpo y cabezal: aleación de zinc
Pomo de regulación: resina acetálica
Elastómeros: caucho sintético

REGULADORES PILOTO CONVENCIONALES

	Tamaño conexión	Gama (bar)	MODELOS	ACCESORIOS Manómetro *	KIT MANTENIMIENTO
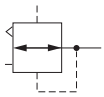	G 1/4	0,06...2	**11400-2G/PC100**	18-013-013	11400-100
	G 1/4	0,06...4	**11400-2G/PE100**	18-013-013	11400-100
	G 1/4	0,16...7	**11400-2G/PG100**	18-013-013	11400-100
	G 1/4	7...20	**20AL-X2G/PK100**	18-013-014	11400-100

*Para la configuración de un regulador en una posición remota

REGULADORES PILOTO CON RETROALIMENTACIÓN

	Tamaño conexión	Gama (bar)	MODELOS	ACCESORIOS Soporte de montaje en pared	Manómetro *	KIT MANTENIMIENTO
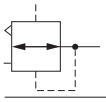	G 1/4	0,16 ... 7	**11-204-004**	18-001-005	18-013-013	11-204-100
	G 1/4	4 ... 16	**11-204-006**	18-001-005	18-013-014	11-204-100

*Para la configuración de un regulador en una posición remota

Para más información

www.norgren.com/info/es6-120

Comercial Andaluza de Técnicas y Suministros, S.L. (CATS, S.L.) Málaga (España). Telf: +(34) 952 24 61 37 www.cats.es comercial@cats.es

Regulador piloto convencional

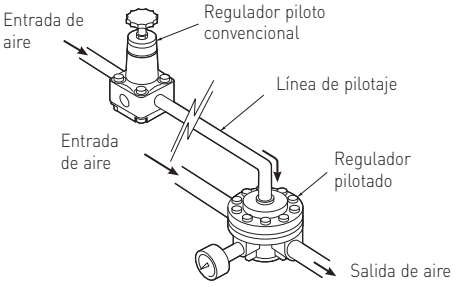

Piloto feedback

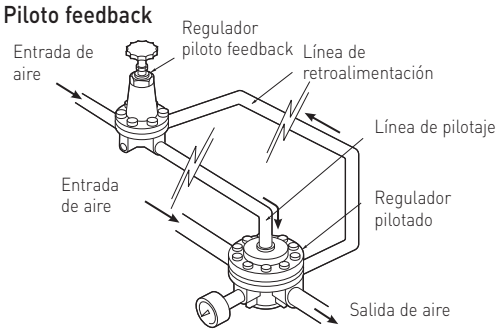

Los reguladores piloto con retroalimentación ofrecen un control más sensible y una mejor reacción a cambios de presión en la salida del regulador pilotado.
La línea del retroalimentación debe estar a una distancia mínima (<200mm).

DIMENSIONES

11-204

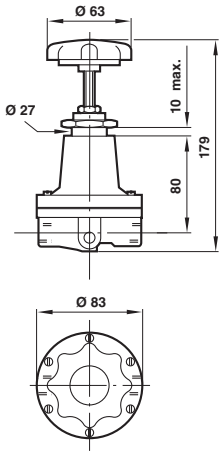

11400, 20AL-X

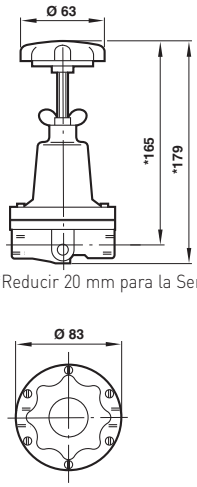

*Reducir 20 mm para la Serie20AL-X

Peso: 1,00 kg (11400)
1,05kg (20AL-X)

CARACTERÍSTICAS DE CAUDAL

11400

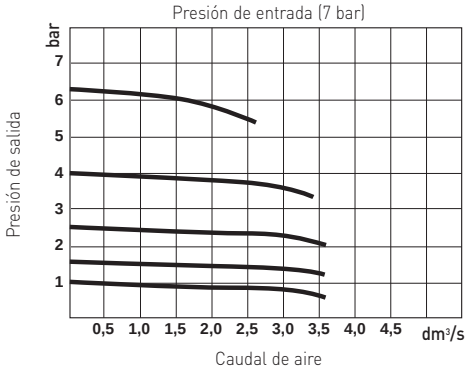

Soporte de montaje (11-204)

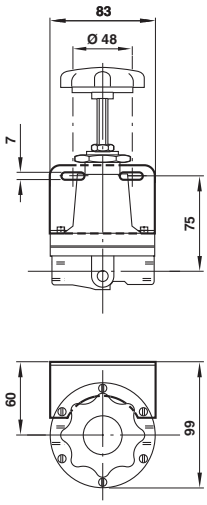

Soporte de montaje (11400), (20AL-X)

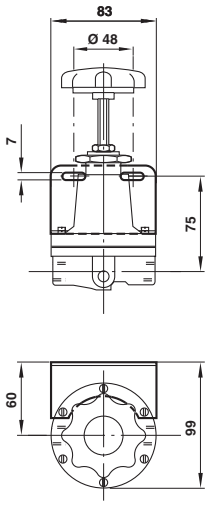

Montaje panel (11400), (20AL-X)

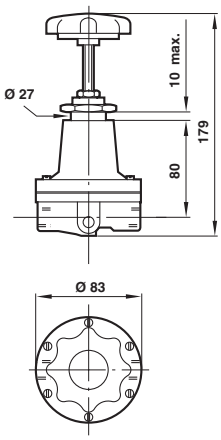

Comercial Andaluza de Técnicas y Suministros, S.L. (CATS, S.L.) Málaga (España). Telf: +(34) 952 24 61 37 www.cats.es comercial@cats.es

REGULADORES DE PRECISIÓN

R27 - G1/4

R27

Reguladores manuales de gran precisión

Muy sensibles y precisos

Perfectos para aplicaciones con y sin caudal

Excelente estabilidad

Accionamiento manual, por leva, eje pulsador o piloto

Nota: El R27 es un regulador manual de gran precisión que regula la presión mediante una cámara de control en lugar de un muelle, aumentando su sensibilidad a cualquier variación y eliminando cualquier histéresis del muelle.

El R27 es Perfecto para aplicaciones con y sin caudal

DATOS TÉCNICOS

Fluido:
Aire seco y libre de aceite filtrado a 25 µm

Presión de entrada máxima:
10 bar

Temperatura ambiente:
-20°C ... +70°C
Consultar a nuestro Servicio Técnico para temperaturas inferiores a +2°C

Conexión manómetro:
G1/4

Capacidad caudal:
Hasta 300 slpm

Sensibilidad:
Mejor que 0,3 mbar

Histéresis y repetitividad:
Inferior al 0,005% medidos en la zona media de regulación

MATERIALES

Cuerpo: aleación de zinc pasivado-
Muelles internos: acero
Materiales elastoméricos: nylon reforzado
Tornillos de la conexión y base: acero niquelado

Descripción	Gama de presión (bar)	Funcionamiento	Consumo de aire l/m	kg	MODELOS
Regulador standard	0,14 ... 2,0	Manual 2,5 ... 3 vueltas	0,3	0,72	R27-200-RNCG
Regulador standard	0,14 ... 4,0	Manual 2,5 ... 3 vueltas	0,6	0,72	R27-200-RNFG
Regulador standard	0,14 ... 8,0	Manual 2,5 ... 3 vueltas	1,2	0,72	R27-200-RNLG
Regulador accionado por leva	0,14 ... 2,0	Leva oscilación 125°	0,3	0,72	R27-230-RNCG
Regulador accionado por leva	0,14 ... 4,0	Leva oscilación 125°	0,6	0,72	R27-230-RNFG
Regulador accionado por leva	0,14 ... 8,0	Leva oscilación 125°	1,2	0,72	R27-230-RNLG
Regulador accionado por eje pulsador	0,14 ... 4,0	Eje pulsador recorrido 1,65 mm	0,6	0,72	R27-232-RNFG
Regulador accionado por eje pulsador	0,14 ... 8,0	Eje pulsador recorrido 1,65 mm	1,2	0,72	R27-232-RNLG
Piloto	0,14 ... 8,0	Señal presión piloto	1,2	0,72	R27-234-RNCG
Piloto con regulación manual	0,14 ... 8,0 *	Señal presión piloto control manual giratorio de la señal piloto	1,2	0,72	R27-236-RNXG

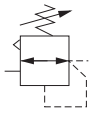

* Ajuste manual del valor hasta 2 bar

Para más información

www.norgren.com/info/es6-122

Comercial Andaluza de Técnicas y Suministros, S.L. (CATS, S.L.) Málaga (España). Telf: +(34) 952 24 61 37 www.cats.es comercial@cats.es

DIMENSIONES

Reguladores de precisión

R27-200

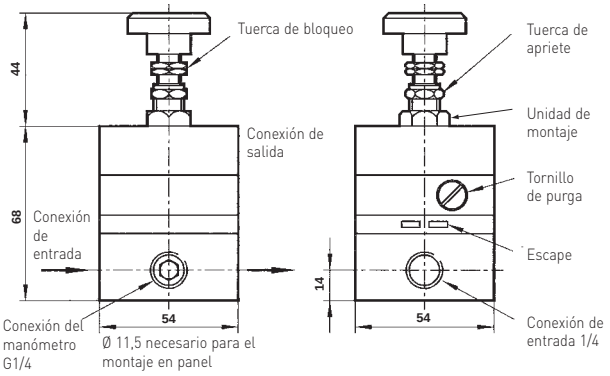

R27-234

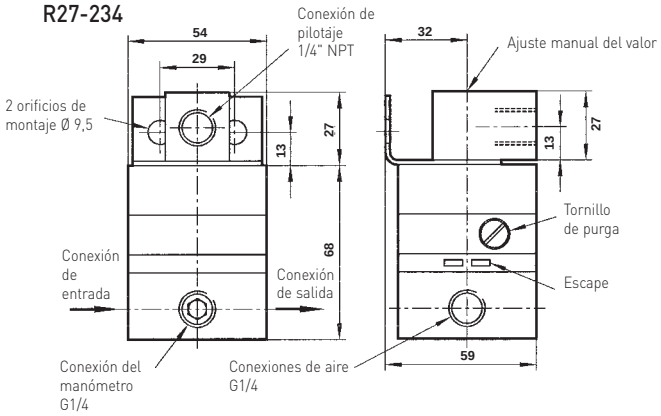

R27-236

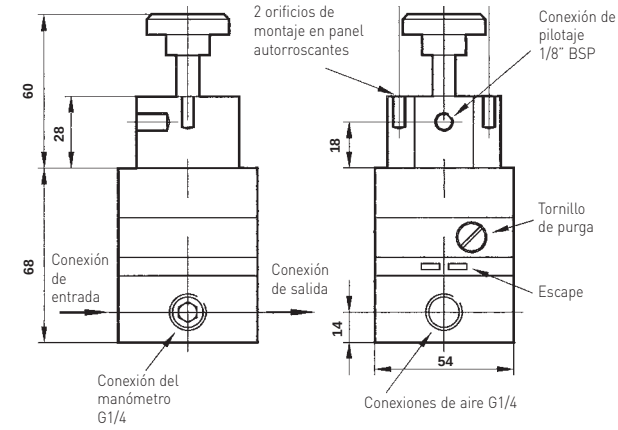

R27-232

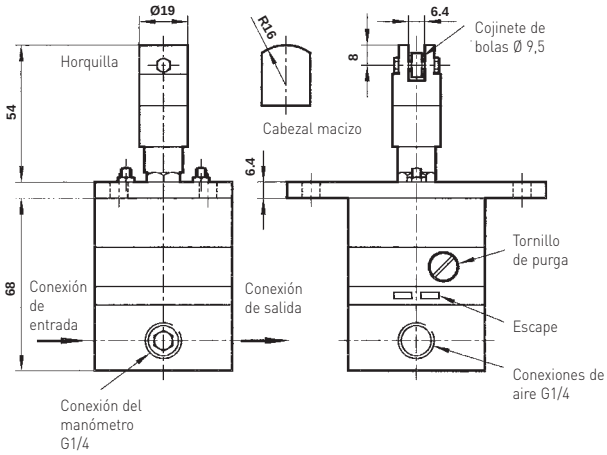

R27-230

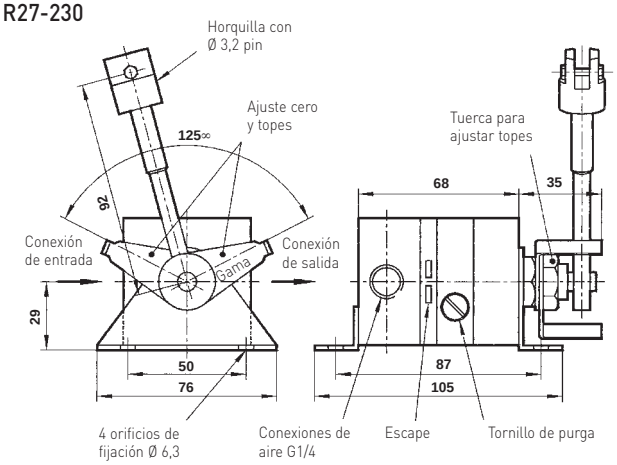

CARACTERÍSTICAS DE CAUDAL

Características de caudal (Presión de suministro 7 bar)

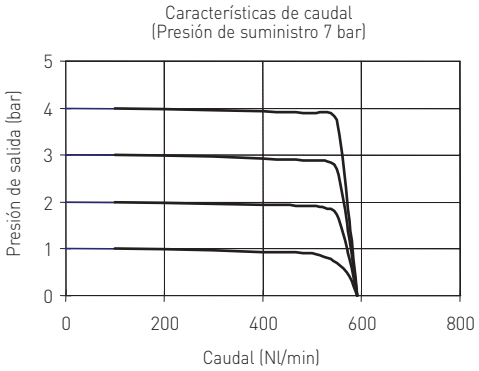

Características de caudal de escape (Presión de suministro 7 bar)

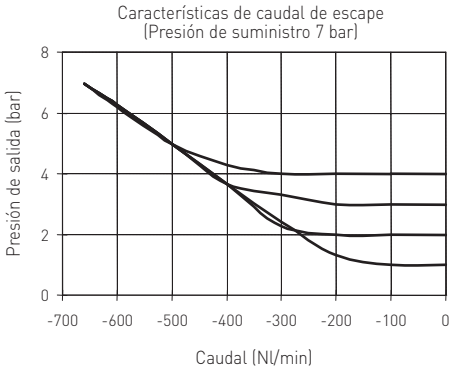

Comercial Andaluza de Técnicas y Suministros, S.L. (CATS, S.L.) Málaga (España). Telf: +(34) 952 24 61 37 www.cats.es comercial@cats.es

REGULADORES MINIATURA EN PLÁSTICO

Para agua y aire comprimido

R91 - G1/4

R91

Cuerpo y cabezal en resina acetálica

Par bajo, pomo regulable (no se levanta)

Pomo deslizante que bloquea la presión al empujarlo hacia abajo

R91W - Los materiales en contacto con el fluido están aprobados

por la National Sanitation Foundation (NSF) y la Food and

Drug Administration (FDA) para utilizar en sistemas de agua potable

DATOS TÉCNICOS

Fluido:

R91G: Aire comprimido y agua no potable

R91W: Agua potable, agua desionizada

Presión máxima:

10 bar (150 psig)

Temperatura de trabajo:

Servicio agua: +2°C ... + 52°C

Servicio aire: -20°C ... + 52°C*

Cuando se utiliza en servicio de aire, la entrada de aire debe estar lo suficientemente seca para evitar la formación de hielo a temperaturas inferiores a +2ºC

Caudal típico:

Servicio de aire comprimido:

11 dm^3/s a presión de entrada a 10 bar, presión de salida a 6,3 bar y una caída de presión de 1 bar

Servicio de agua:

6,6 litros por minuto con una presión de entrada a 7 bar, presión de salida a 4 bar y una caída de presión de 1 bar

Conexión manómetro:

1/8 PTF con conexiones principales PTF

1/8 con conexiones principales ISO Rc

1/8 con conexiones principales ISO G

MATERIALES

Cuerpo y cabezal: acetal

Válvula:

R91G: latón/nitrilo

R91W: Acero inoxidable/grado alimentación EPDM

Asiento válvula: acetal

Junta tórica asiento válvula:

R91G: Nitrilo

R91W: grado alimentación EPDM

Membrana:

R91G: acetal/ nitrilo inserción nylon

R91W: acetal/ nitrilo inserción nylon, grado alimentación

Tapones conexión manómetro: Polipropileno

(sólo con combinaciones PTF)

MODELOS PARA AIRE COMPRIMIDO Y APLICACIONES CON AGUA NO POTABLE

	Tamaño conexión	Gama de presión (bar)	Caudal (dm^3/s)	kg	MODELOS	ACCESORIOS Soporte para montar en pared	Manómetro Ø 40 mm 0 ... 4 bar	Manómetro Ø 40 mm 0 ... 10 bar	KIT MANTENIMIENTO
Sin escape / Con escape	G1/4	0,3 ...3,5	11	0,07	R91G-2GK-NEN	18-025-003	18-013-990	18-013-989	3407-94
	G1/4	0,3 ...8,6	11	0,07	R91G-2GK-NLN	18-025-003	18-013-990	18-013-989	3407-94
	G1/4	0,3 ...8,6	11	0,07	R91G-2GK-RLN*	18-025-003	18-013-990	18-013-989	3407-95

*Con escape para uso sólo con aire comprimido

MODELOS PARA AGUA POTABLE Y DESIONIZADA

	Tamaño conexión	Gama de presión (bar)	Caudal* (l/min)	kg	MODELOS	ACCESORIOS Soporte para montar en pared	KIT MANTENIMIENTO
	G1/4	0,3 ... 3,5	6,6	0,07	R91W-2GK-NEN	18-025-003	3407-93
	G1/4	0,3 ... 8,6	6,6	0,07	R91W-2GK-NLN	18-025-003	3407-93

*Caudal aproximado con presión de entrada a 10 bar, presión de salida a 6,3 bar y 1 bar de caída de presión

Para más información

www.norgren.com/info/es6-124

Comercial Andaluza de Técnicas y Suministros, S.L. (CATS, S.L.) Málaga (España). Telf: +(34) 952 24 61 37 www.cats.es comercial@cats.es

MODELOS ALTERNATIVOS

R 9 1★-★★★-★★★

Application	Sustituir
Aire industrial, agua no potable	G
26 mm	W

Tamaño conexión	Sustituir
1/4"	2

Roscas	Sustituir
PTF	A
ISO Rc cónica	B
ISO G cilíndrica	G

Regulación	Sustituir
Pomo	K

Manómetro	Sustituir
Con	G ††
Sin	N

Gama ajuste de presión de salida†	Sustituir
0,3 ... 3,5 bar	E
0,3 ... 8,6 bar	L

Membrana	Sustituir
Sin escape	N
Con escape ¶	R

†† Manómetro con materiales aprobados por NSF no disponible.
¶ Membrana de escape sólo disponible con el regulador R91G.

DIMENSIONES

Diámetro del orificio de montaje en panel: 30 mm
Máximo grosor del panel: 0 a 6 mm

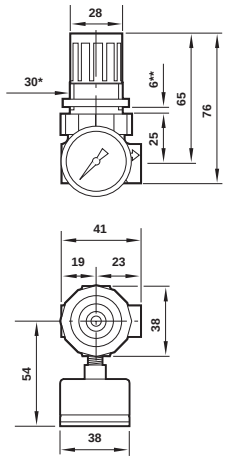

Soporte de montaje

Utilizar tornillos de 3 mm para montar el soporte a la pared

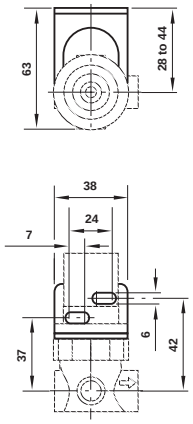

CARACTERÍSTICAS DE CAUDAL

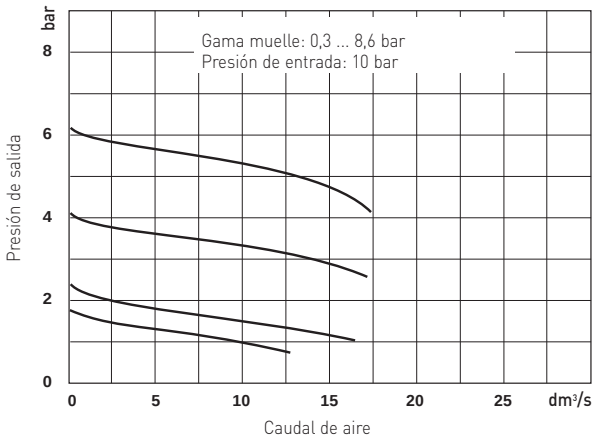

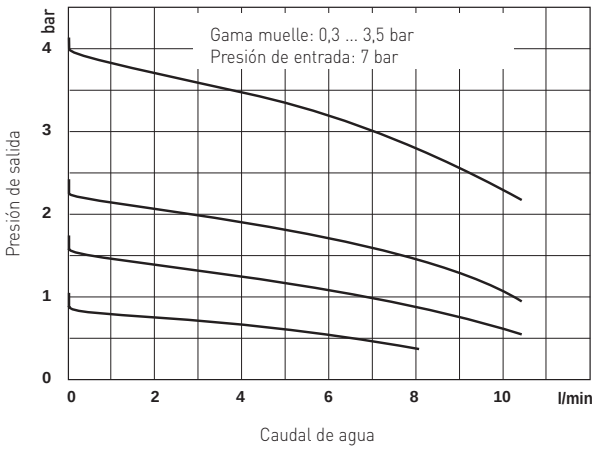

Comercial Andaluza de Técnicas y Suministros, S.L. (CATS, S.L.) Málaga (España). Telf: +(34) 952 24 61 37 www.cats.es comercial@cats.es

REGULADORES

Para agua potable (R06) y otras aplicaciones

R06, R43 y 11-809 - G1/8 ... G1

11-809

R06

R43

Cuerpo en latón ideal para sistemas de agua potable (R06) y agua en general

Puede desmontarse sin necesidad de extraerlo de la línea de aire o agua

DATOS TÉCNICOS

Fluido:
Agua y aire comprimido

Temperatura de trabajo:
Servicio de agua: 2°C ... 93°C (R43 y 11-809) y 2°C ... 65°C† (R06)
Servicio de aire: -34°C ... 93°C* (R43 y 11-809) y -34°C ... 65°C† (R06)

*El aire suministrado debe ser lo suficientemente seco para evitar la formación de hielo a temperaturas inferiores +2°C.

†Caudal típico para servicio de agua con una presión de entrada a 7 bar, presión de salida a 4 bar y una caída de presión de 1 bar: 4,9 lpm

† Caudal típico para servicio de aire comprimido con una presión de entrada a 7 bar, presión de salida a 6,3 bar y una caída de presión de 1 bar: 5,7 dm3/ s

Conexión manómetro:
R43:
1/4" ISO G con conexiones principales ISO G
R06:
1/8" PTF
11-809:
1/8" PTF con conexiones principales PTF
G1/8 con conexiones principales ISO G
Rc1/4 con conexiones principales ISO Rc

MATERIALES

Cuerpo: latón
Elastómetros: nitrilo

REGULADORES PARA APLICACIONES CON AGUA POTABLE (R06) Y NO POTABLE

	Tamaño conexión	Gama de presión (bar)	Caudal (dm^3/s)*	kg	MODELOS	ACCESORIOS Soporte de montaje en pared	Manómetro Ø 40 mm (0 ... 10bar)**	KIT MANTENIMIENTO
	G1/8	0,14 ... 7	5,7	0,09	**R06-170-NNKD***	18-001-021	18-013-989	3407-17
	G1/8	0,14 ... 7	5,7	0,09	**R06-122-NNKD**	18-001-021	18-013-989	3407-17
	G1/4	0,14 ... 7	5,7	0,09	**R06-270-NNKD***	18-001-021	18-013-989	3407-17
	G1/4	0,14 ... 7	5,7	0,09	**R06-222-NNKD**	18-001-021	18-013-989	3407-17
	G1/4	0,3 ... 8,6	0,4	1,09	**R43-201-NNLG***	18-001-990	18-013-013	5298-03
	G3/8	0,3 ... 8,6	0,4	1,09	**R43-301-NNLG***	18-001-990	18-013-013	5298-03
	G1/2	0,3 ... 8,6	0,6	1,09	**R43-406-NNLG**	18-001-990	18-013-013	5298-10
	G3/4	0,3 ... 8	1,7	7,8	**11-809-999**	-	18-013-989	2436-03
	G1	0,3 ... 8	1,7	7,5	**11-809-995**	-	18-013-989	2436-03

*Adecuado para utilizar con sistemas de agua potable. Aprobado por la WBS (Water Byelaws Scheme). ** Los manómetros, no son adecuados para aplicaciones con agua potable. Otras gamas de presión disponibles.

DIMENSIONES

R06
Diámetro del orificio de montaje en panel:
Modelos con cabezal en plástico: 30 mm
Modelos con cabezal en latón: 21 mm
Grosor máximo del panel: 6 mm

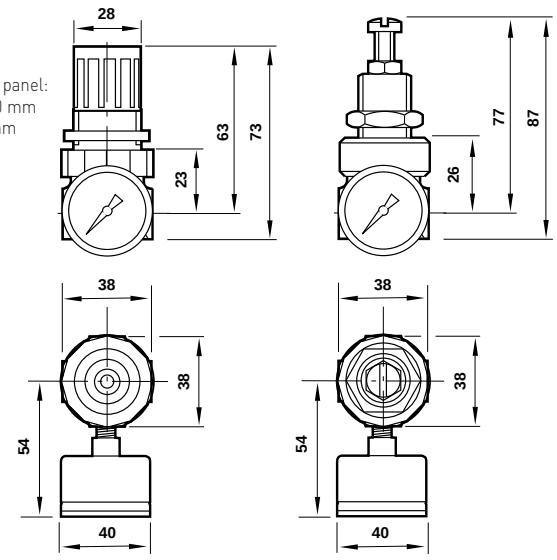

Modelos R06 221 con cabezal en plástico

Modelos R06 222 con cabezal en plástico

Cabezal en latón y combinación cuerpo máx. temperatura 93ºC

11-809

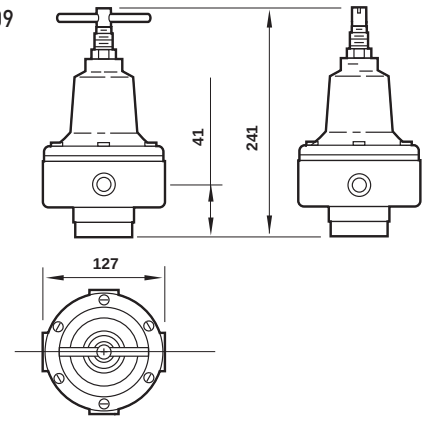

Dimensiones en mm

Para más información

i PDF CAD

www.norgren.com/info/es6-126

Comercial Andaluza de Técnicas y Suministros, S.L. (CATS, S.L.) Málaga (España). Telf: +(34) 952 24 61 37 www.cats.es comercial@cats.es

R43

Diámetro del orificio de montaje en panel: 48 mm
Máximo grosor del panel: 5 mm

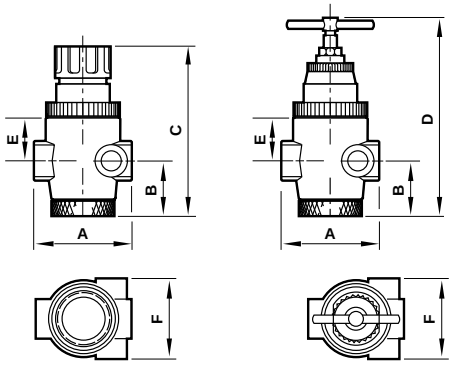

Tamaño conexión	A	B	C	D	E	F
1/4, 3/8	70	39	124	146	31	59
1/2	85	41	127	150	33	62

Dimensiones en mm

CARACTERÍSTICAS DE CAUDAL

R06

Característica de caudal de aire

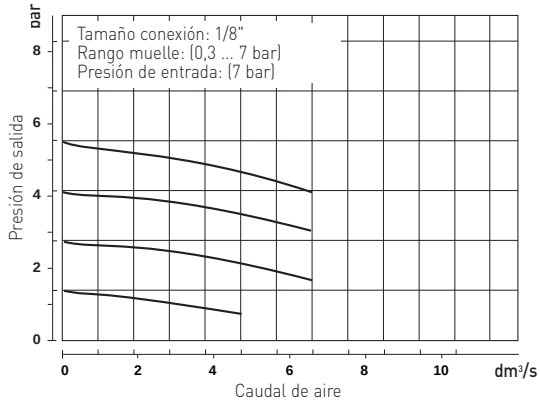

Características del caudal de agua

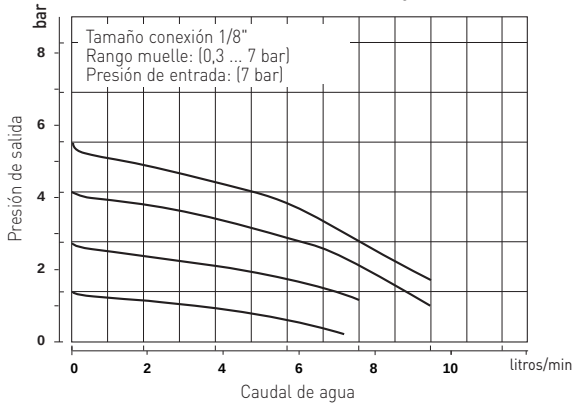

R43

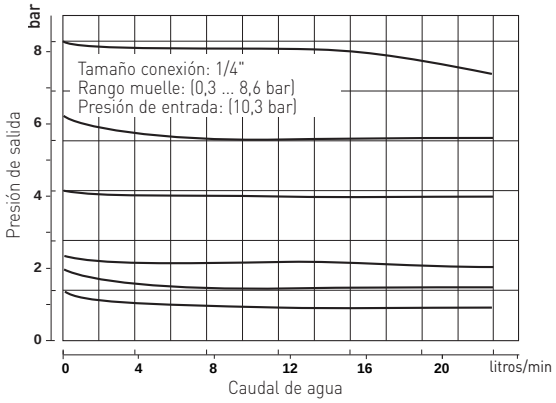

Características del caudal de agua

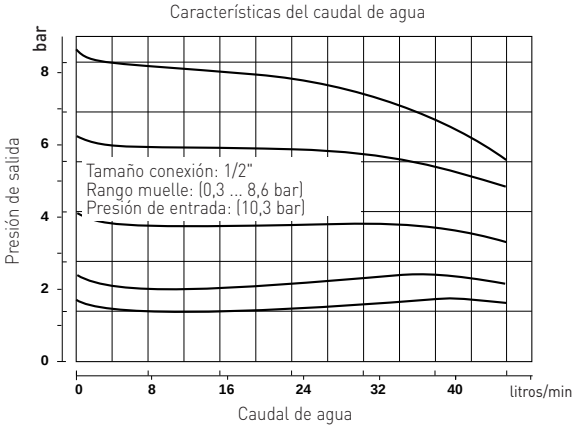

11-809

Características del caudal de agua

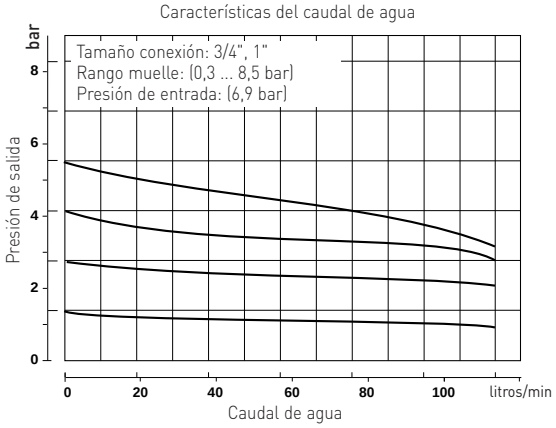

Comercial Andaluza de Técnicas y Suministros, S.L. (CATS, S.L.) Málaga (España). Telf: +(34) 952 24 61 37 www.cats.es comercial@cats.es

ALTA SEGURIDAD Y PRECISION
DE LAS VALVULAS DE SEGURIDAD NORGREN

PROTEGE LA INSTALACIÓN DE AIRE DE LAS SOBREPRESIONES CREADAS EN LOS CIRCUITOS NEUMÁTICOS

» Las válvulas de seguridad Norgren cumplen la categoría 0 (S.E.P.)y la categoría 1 de la Directiva de Equipos de Presión 97/23/EC. Si se requieren las categorías 2, 3 o 4, contacte con nuestro Servicio Técnico.

» Cuando elija una válvula de seguridad asegúrese de que la presión máxima no exceda la presión de servicio de la aplicación que se está protegiendo.

Tipos de membrana

V07
1/8", 1/4"
0 ... 9 bar
Caudal de aire de descarga:
0 ... 9,5 dm^3/s
página 6-100

V72G
1/4", 3/8"
0 ... 10 bar
Caudal de aire de descarga:
0 ... 25 dm^3/s
página 6-048

V74G
3/8", 1/2", 3/4"
0 ... 17 bar
Caudal de aire de descarga:
0 ... 100 dm^3/s
página 6-048

40AC
3/4", 1"
0 ... 16 bar
Caudal de aire de descarga:
0 ... 200 dm^3/s
página 6-129

V64H
1/4", 3/8", 1/2", 3/4"
0 ... 17 bar
Caudal de aire de descarga:
0 ... 160 dm^3/s
página 6-086

V68H
3/4", 1", 1 1/4", 1 1/2"
0 ... 17 bar
Caudal de aire de descarga:
0 ... 300 dm^3/s
página 6-086

Tipos "pop"

1002
1/4"
0 ... 14 bar
Caudal de aire de descarga:
0 ... 5,5 dm^3/s
página 6-130

61B2
1/4"
0 ... 16 bar
Caudal de aire de descarga:
0 ... 5,5 dm^3/s
página 6-130

V05
1/4"
0 ... 4 bar
Caudal de aire de descarga:
0 ... 20 dm^3/s
página 6-130

VÁLVULAS DE SEGURIDAD PILOTADAS

Tipo membrana

40AC - G3/4, G1

40AC

Protege los sistemas de aire comprimido de sobrepresiones. Simple, unidades tipo 'Pop' de bajo coste para conexión directa a depósitos de presión y componentes asociados. Las unidades actuadas por piloto pueden instalarse en cualquier punto del sistema de aire comprimido sin tener en cuenta la accesibilidad. El regulador piloto puede instalarse en el sitio más conveniente.

Las válvulas de seguridad Norgren cumplen con la categoría 0(S.E.P.) y la categoría 1 de la directiva de Equipos de Presión 97/23/EC. Si se necesitan productos de categorías 2, 3 o 4 consultar con nuestro Servicio Técnico.

DATOS TÉCNICOS

Fluido:
Sólo aire comprimido

Conexión manómetro:
G1/8

Orificio de escape:
Como conexión de entrada

Ajuste de la presión de escape:
0,14 ... 16 bar

Temperatura ambiente:
-20°C ... +80°C
Consultar a nuestro Servicio Técnico para temperaturas inferiores a +2°C

MATERIALES

Cuerpo: aleación de zinc
Cabezal: aleación de aluminio
Elastómeros: caucho sintético

	MODELOS			ACCESORIOS		
	Tamaño conexión	kg		Soporte para montar en pared	Manómetro 0 ... 10 bar	
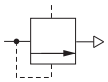						
	G 3/4	1,60	**40AC-6/PX100**	18-001-029	18-013-014	40AC-100
	G 1	1,55	**40AC-8/PX100**	18-001-029	18-013-014	40AC-100

La gama de presiones de trabajo debe restringirse por un regulador piloto o por control del suministro de aire.
Para el piloto, utilizar reguladores tipo 11400.
Los reguladores piloto con retroalimentación nunca deben utilizarse conjuntamente con válvulas de seguridad pilotadas.
* Nota: El uso de estas unidades fuera de sus gamas de presión de trabajo podría provocar un mal funcionamiento y no debe, por tanto, intentarse.

CARACTERÍSTICAS DE CAUDAL

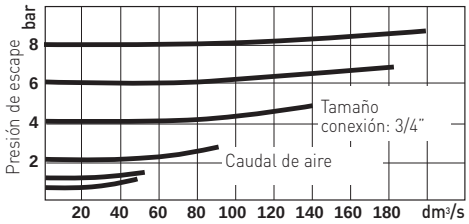

DIMENSIONES

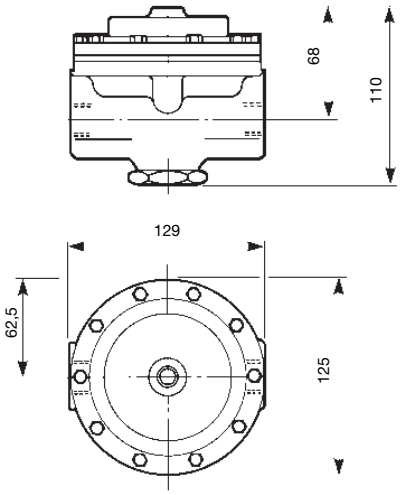

Peso: 1,60 kg

Soporte

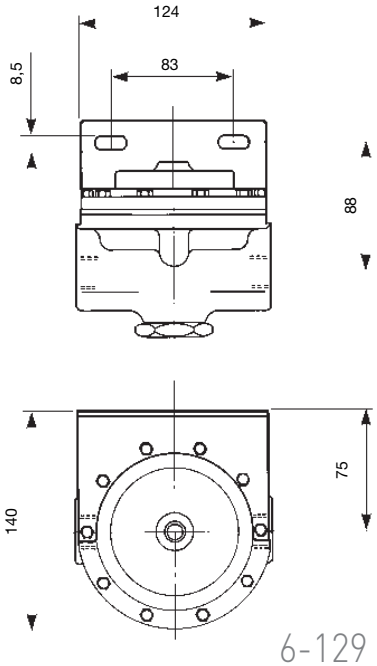

Para más información

i PDF CAD

www.norgren.com/info/es6-129

Comercial Andaluza de Técnicas y Suministros, S.L. (CATS, S.L.) Málaga (España). Telf: +(34) 952 24 61 37 www.cats.es comercial@cats.es

TIPO 'POP'

1002, 61B2, V05 - R1/4

1002

61B2

V05 (latón)

V05 (plástico)

Protege los sistemas de aire comprimido de sobre-presiones

Las unidades tipo 'Pop' sencillas y de bajo coste, se conectan directamente a depósitos de presión y componentes asociados

Válvulas de seguridad con kit antimanipulación y prefijada

Las válvulas de seguridad Norgren cumplen con la categoría 0(S.E.P.) y la categoría 1 de la directiva de Equipos de Presión 97/23/EC. Si se necesitan productos de categorías 2, 3 o 4 consultar con nuestro Servicio Técnico.

DATOS TÉCNICOS

Fluido:

Sólo aire comprimido

Temperatura ambiente:

-40°C ... +230°C (1002)

-20°C ... +80°C (61B2)

-4°C ... +40°C (V05)

Consultar a nuestro Servicio Técnico para temperaturas inferiores a +2°C

MATERIALES

1002:

Cuerpo cabezal de ajuste: latón

Asiento válvula de bola: acero inoxidable

61A2, 61B2:

Cuerpo cabezal de ajuste: latón

Junta: poliuretano

V05 (latón):

Cuerpo cabezal de ajuste: latón

Junta: poliuretano

Junta del cuerpo: acetal o latón

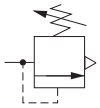

Serie	Gama de presión (bar)	kg	MODELOS
R1/4	2 ... 6,3	0,110	**1002**
R1/4	0 ... 1,6	0,110	**1002/BM000**
R1/4	1,6 ... 2,5	0,110	**1002/BP000**
R1/4	6,3 ... 14	0,110	**1002/BR000**
R1/4	0,63 ... 1,6	0,051	**61B2/BM000**
R1/4	1,6 ... 4	0,051	**61B2/BN000**
R1/4	2,5 ... 5	0,051	**61B2/BS000**
R1/4	5 ... 10	0,051	**61B2/BT000**
R1/4	10 ... 16	0,051	**61B2/BU000**

MODELOS ALTERNATIVOS

V05-200-P★★★

Presión nominal	Sustituir
1,00 bar	**15**
1,35 bar	**20**
1,70 bar	**25**
2,00 bar	**30**
2,35 bar	**35**
2,70 bar	**40**
3,00 bar	**45**
3,35 bar	**50**
3,70 bar	**55**
4,00 bar	**60**

Otras presiones están disponibles hasta 15,5 bar (225 psi), para más información contactar con nuestro Servicio Técnico

Rosca	Sustituir
NPT (latón)	**A**
BSPT (latón)	**B**
Conexión instantánea (plástico)	**P**

Para más información

www.norgren.com/info/es6-130

Comercial Andaluza de Técnicas y Suministros, S.L. (CATS, S.L.) Málaga (España). Telf: +(34) 952 24 61 37 www.cats.es comercial@cats.es

DIMENSIONES

1002

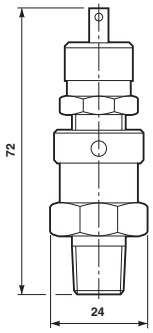

Peso: 0,11 kg

61B2

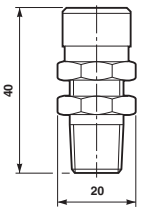

Peso: 0,05 kg

V05 (latón)

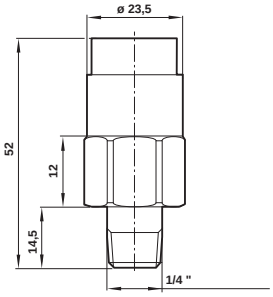

V05 (plástico)

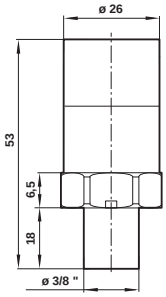

CARACTERÍSTICAS DE CAUDAL

1002

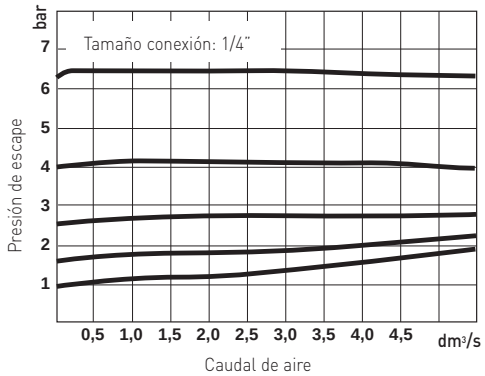

61A2, 61B2

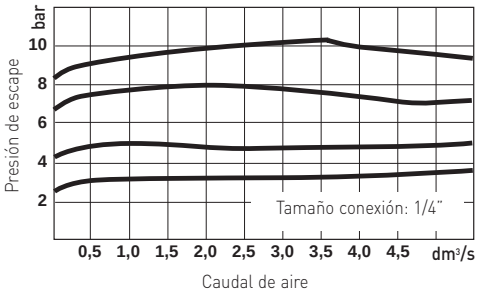

V05

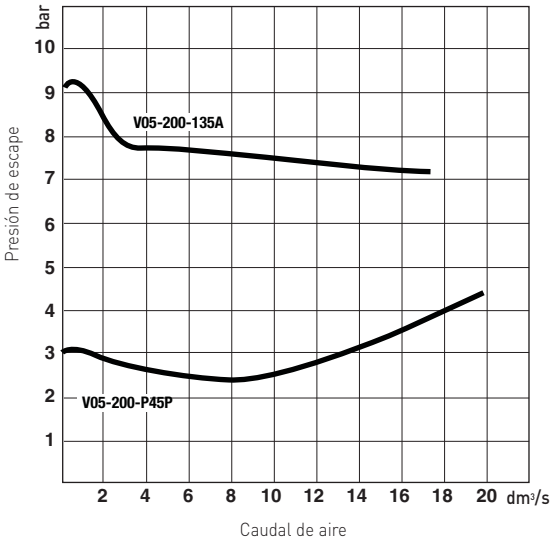

Comercial Andaluza de Técnicas y Suministros, S.L. (CATS, S.L.) Málaga (España). Telf: +(34) 952 24 61 37 www.cats.es comercial@cats.es

REGULADORES MINIATURA EN ACERO INOXIDABLE

Reguladores, Filtro-reguladores

B05, R05 - 1/4" PTF

R05 B05

Materiales metálicos según recomendaciones NACE*

Diseño miniatura y anti-corrosión

Ajuste mediante pomo con bloqueo

Adecuados para la marina, fuerabordas, aplicaciones dentales y de procesamiento de alimentos

Fácil montaje en panel

* National Association of Corrosion Engineers - recomendaciones ofiales para yacimientos de petróleo sobre la resistencia al cracking del sulfuro a presión, común en zonas petrolíferas y otros ambientes corrosivos.

DATOS TÉCNICOS

Fluido:
Sólo aire comprimido

Presión de entrada máxima:
17 bar

Conexión manómetro:
1/8" PTF

Temperatura ambiente:
-34°C ... +66°C

Consultar a nuestro Servicio Técnico para temperaturas inferiores a +2°C

MATERIAL

Cuerpo: acero inoxidable
Pomo de regulación: resina acetálica
Elastómeros: FKM
Elemento filtrante: polipropileno

MODELOS ALTERNATIVOS

Versiones sin escape

Para más información contactar con nuestro Servicio Técnico

B05

	Tamaño conexión	Gama de presión (bar)	Caudal * kg (dm^3/s)		MODELOS	ACCESORIOS Manómetro** 0 ... 10 bar	Tuerca montaje	KIT MANTENIMIENTO
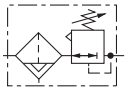	1/4 PTF	0,3...8,6	5	0,42	B05-233-M1LA	18-013-844	2962-89	B05-KITM05R
	1/4 PTF	0,2...3,5	4	0,42	B05-233-M1EA	18-013-844	2962-89	B05-KITM05R

*Caudal típico con una presión de entrada a 10 bar, presión de salida a 6,3 bar y una caída de presión de 1 bar
**Sin norma NACE

R05

	Tamaño conexión	Gama de presión (bar)	Caudal * kg (dm^3/s)		MODELOS	ACCESORIOS Manómetro** 0 ... 10 bar	Tuerca montaje	KIT MANTENIMIENTO
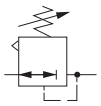	1/4 PTF	0,3...8,6	3	0,20	R05-200-RNLA	18-013-844	2962-89	R05-KITR
	1/4 PTF	0,2...3,5	3	0,20	R05-200-RNEA	18-013-844	2962-89	R05-KITR

*Caudal típico con una presión de entrada a 10 bar, presión de salida a 6,3 bar y una caída de presión de 1 bar
**Sin norma NACE

Para más información

www.norgren.com/info/es6-132

Comercial Andaluza de Técnicas y Suministros, S.L. (CATS, S.L.) Málaga (España). Telf: +(34) 952 24 61 37 www.cats.es comercial@cats.es

DIMENSIONES

R05

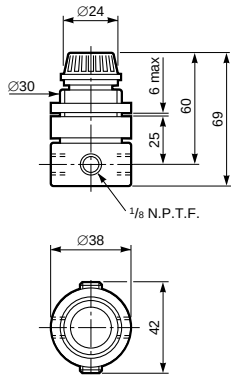

Peso: 0,20 kg

B05

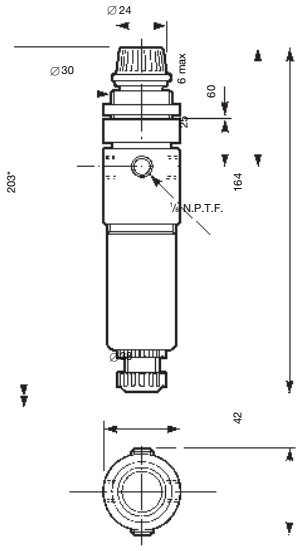

Purga manual

Peso: 0,42 kg
* Espacio mínimo necesario para extraer el depósito

CARACTERÍSTICAS DE CAUDAL

R05

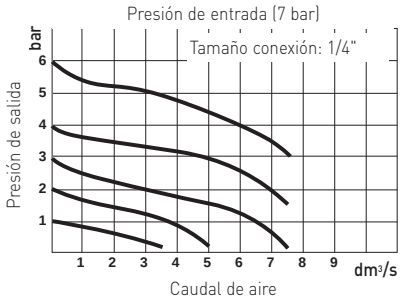

B05

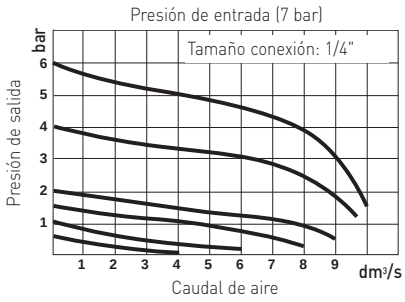

Comercial Andaluza de Técnicas y Suministros, S.L. (CATS, S.L.) Málaga (España). Telf: +(34) 952 24 61 37 www.cats.es comercial@cats.es

EQUIPOS EN ACERO INOXIDABLE

Filtros, reguladores, lubricadores

F22, R22, L22 - 1/2" PTF

F22 R22 L22

Los materiales cumplen las recomendaciones NACE* (revisión MR-0175, 2002)

Elemento de 25 µm y purga automática como standard

Depósitos metálicos orientables con visor de cristal

* Asociación Nacional de Ingenierías de Corrosión - recomendaciones oficiales para yacimientos de petróleo sobre la resistencia al cracking del sulfuro a presión común en zonas petrolíferas y otros ambientes corrosivos.

DATOS TÉCNICOS

Fluido:
Sólo aire comprimido

Presión de entrada máxima:
17 bar (F22, L22)
20 bar (R22)

Conexión manómetro:
1/4 PTF (R22)

Gama de presión:
R22:0,4...10 bar

Funcionamiento:
R22: ver siguiente tabla
L22: Oil-fog

Caudal inicial:
L22: 1,7 dm^3/sat 6,3 bar

Temperatura ambiente:
-20°C ... +80°C
Consultar a nuestro Servicio Técnico para temperaturas inferiores a +2°C

MATERIALES

Depósito, cabezal y tornillo de fijación: acero inoxidable
Materiales elastoméricos: caucho sintético
Elemento filtrante: acero inoxidable sinterizado, polietileno (opción de acero inoxidable)

F22 - FILTROS

	Tamaño conexión	Caudal* (dm^3/s)	MODELOS Purga automática	MODELOS Purga manual	ACCESORIOS Soporte de montaje en pared	KIT MANTENIMIENTO Purga automática	KIT MANTENIMIENTO Purga manual
	1/2 PTF	57	**F22-400-A7DA**	**F22-400-M7DA**	18-001-962	F22-KITA25	F22-KITM25

*Caudal típico con una presión de entrada a 10 bar, presión de salida a 6,3 bar y una caída de presión de 0,5 bar

R22 - REGULADORES

	Tamaño conexión	Caudal* (dm^3/s)	Funcionamiento	MODELOS Purga automática	ACCESORIOS Soporte para montar en pared	Manómetro** 0 ... 10 bar	Soporte de montaje en pared	KIT MANTENIMIENTO Purga automática
	1/2 PTF	50	Con escape	**R22-401-RNMA**	18-001-959	18-013-909	18-001-962	R22-KITR
	1/2 PTF	50	Non-relieving	**R22-401-NNMA**	18-001-959	18-013-909	18-001-962	

* Caudal típico con presión de entrada de 10bar, presión de salida de 6,3bar y pérdida de carga de 1bar ** No Normas NACE

L22 - LUBRICADORES

	Tamaño conexión	Caudal* (dm^3/s)	MODELOS Purga automática	ACCESORIOS Soporte de montaje en pared	KIT MANTENIMIENTO
	1/2 PTF	48	**L22-400-OP8A**	18-001-962	L22-KIT

*Caudal típico con 6,3 bar de presión de entrada y caída de presión de 0,5 bar.

Para más información

www.norgren.com/info/es6-134

Comercial Andaluza de Técnicas y Suministros, S.L. (CATS, S.L.) Málaga (España). Telf: +(34) 952 24 61 37 www.cats.es comercial@cats.es

DIMENSIONES

F22

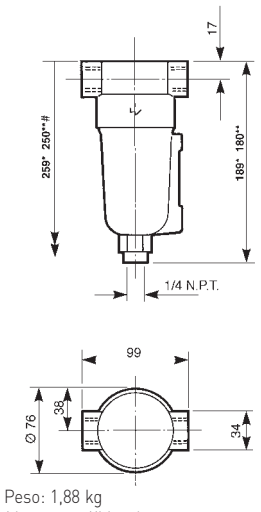

Peso: 1,88 kg
*Auto **Manual
Espacio mínimo necesario para extraer el depósito

Soporte de montaje (F22)

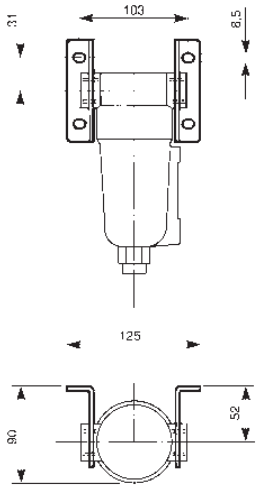

R22

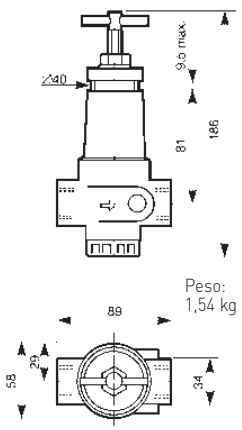

Peso:
1,54 kg

Soporte de montaje (R22)

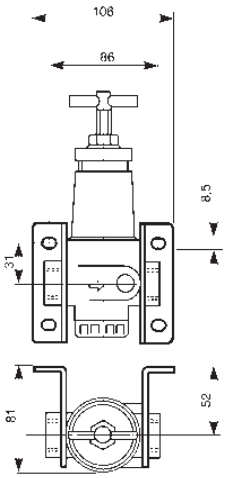

L22

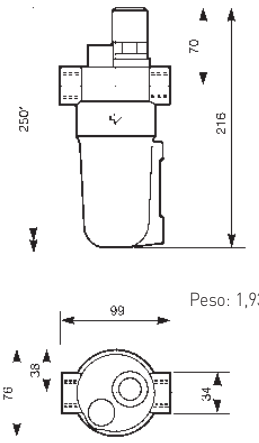

Peso: 1,93 kg

Soporte de montaje (L22)

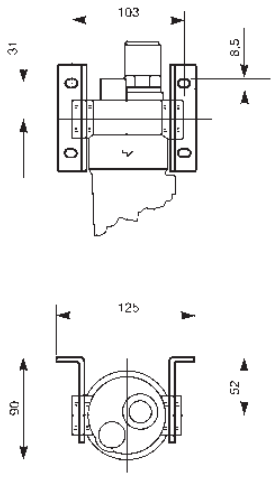

CARACTERÍSTICAS DE CAUDAL

F22

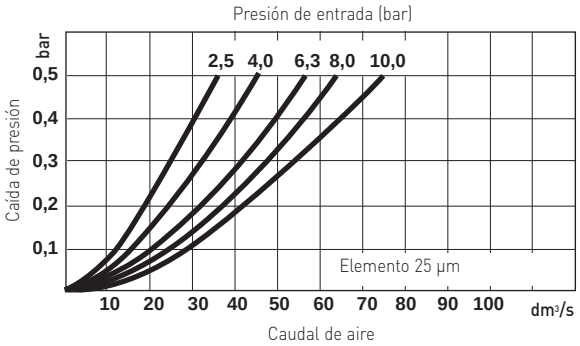

R22

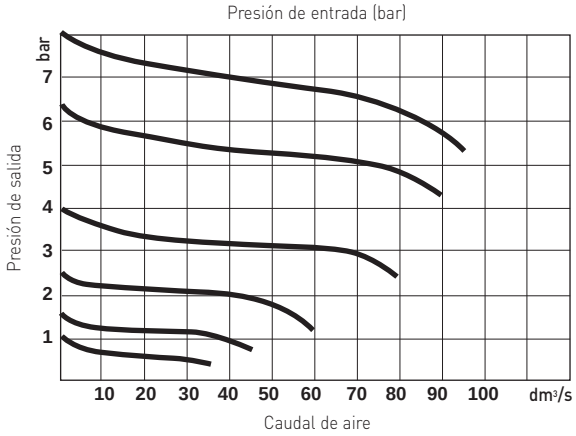

L22

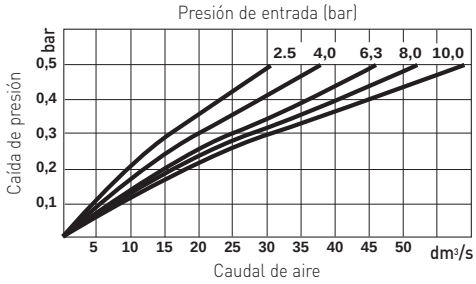

Comercial Andaluza de Técnicas y Suministros, S.L. (CATS, S.L.) Málaga (España). Telf: +(34) 952 24 61 37 www.cats.es comercial@cats.es

FILTRO-REGULADOR EN ACERO INOXIDABLE

B38 - 1/2, 3/8 y 3/4"PTF

B38

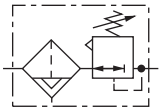

Diseñado para utilizar en entornos corrosivos

Materiales metálicos según recomendaciones NACE Norma MR-01-75*

Las aplicaciones incluyen ambientes marinos, producción de crudo y gas, procesado químico y alimentación y análisis médicos

Modelos con escape o sin escape

Los modelos con escape permiten la reducción de la presión de salida incluso cuando el sistema está cerrado

* National Association of Corrosion Engineers - recomendaciones oficiales para yacimientos de petróleo sobre la resistencia al cracking del sulfuro a presión, común en zonas petrolíferas y otros ambientes corrosivos.

ACCESORIOS

Serie	Soporte para montar en pared	Manómetro	Tuerca montaje panel	Pomo de ajuste en plástico
B38	18-001-973 (incluye tuerca panel)	18-013-909 (0-10bar) 18-013-913 (0-6bar)	5988-02 (Sólo tuerca)	74630-04

DATOS TÉCNICOS

Fluido:
Sólo aire comprimido

Presión de entrada máxima:
17 bar (purga automática)
31 bar (purga manual)

Caudal:
50 dm³/s
Caudal típico con una presión de entrada a 12 bar, presión de salida a 8 bar y una caída de presión de 1 bar

Conexión manómetro:
1/4"PTF

Orificio de escape:
1/8"PTF

Temperatura ambiente:
-40°C ... +80°C
Consultar a nuestro Servicio Técnico para temperaturas inferiores a +2°C

Conexión purga automática:
1/4"PTF

Condiciones de trabajo de la purga automática (accionamiento flotante):
Para cerrar la purga: más de 0,3 bar
Para abrir la purga: menos de 0,2 bar
Caudal de aire mínimo requerido para cerrar purga 1dm³/s

MATERIALES

Cuerpo: acero inoxidable
Cabezal: acero inoxidable
Depósito: acero inoxidable
Tornillo de fijación: acero inoxidable
Elementos: polietileno de alta densidad
Materiales elastoméricos: caucho sintético

CARACTERISTICAS DE CAUDAL

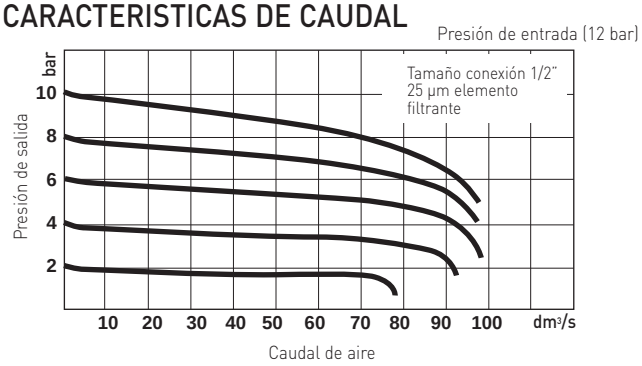

MODELOS ALTERNATIVOS

B38-★★★-★★★A

Tamaño conexión	Sustituir
3/8"PTF	3
1/2"PTF	4
3/4"PTF	6

Materiales	Sustituir
Elastómetros en nitrilo	4

Membrana	Sustituir
Con escape con tuerca panel	4
Sin escape con tuerca panel	5

Gama ajuste de presión de salida*	Sustituir
0,04 ... 2 bar	C
0,07 ... 4 bar	F
0,3 ... 9 bar	L
0,7 ... 17 bar	S

Elemento filtrante	Sustituir
5 µm	1
25 µm	2

Purga	Sustituir
Automática	A
Manual	M

* La presión de salida puede sesr modificada a presiones que excedan, o sean inferiores, a las especificadas. No utilizar estas unidades para controlar presiones diferentes a las gamas especificadas.

DIMENSIONES

Purga manual

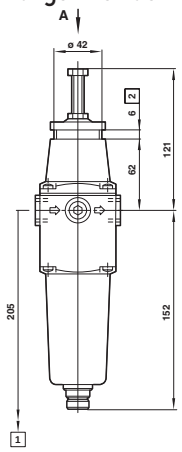

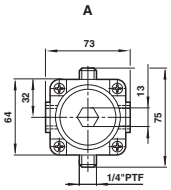

1 Espacio mínimo necesario para extraer el depósito del cuerpo

2 Grosor máximo del panel 6 mm

3 Conexión 1/4"PTF

Purga automática

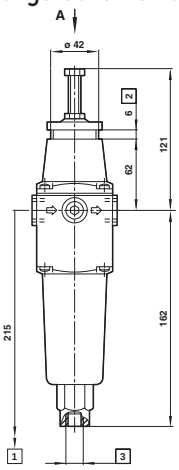

Para más información

www.norgren.com/info/es6-136

Comercial Andaluza de Técnicas y Suministros, S.L. (CATS, S.L.) Málaga (España). Telf: +(34) 952 24 61 37 www.cats.es comercial@cats.es

REGULADORES DE PRECISIÓN EN ACERO INOXIDABLE

Reguladores y Filtro-Reguladores

R38, B38 - 1/4" PTF

R38

B38

Materiales según las recomendaciones NACE* (MR-0175, revisión 2002)

Adecuados para la marina, fuerabordas, aplicaciones dentales y de procesamiento de alimentos

R38/B38 para regulación con gran precisión y altos niveles de caudal

* National Association of Corrosion Engineers - recomendaciones oficiales para yacimientos de petróleo sobre la resistencia al cracking del sulfuro a presión, común en zonas petrolíferas y otros ambientes corrosivos.

DATOS TÉCNICOS

Fluido:
Sólo aire comprimido

Presión de entrada máxima:
17 bar (purga automática)
31 bar (R38, B38 purga manual)

Conexión manómetro:
1/4 PTF (R38, B38)

Temperatura ambiente:
-40°C ... +80°C (R38, B38)
Consultar a nuestro Servicio Técnico para temperaturas inferiores a +2°C

Funcionamiento:
Con escape

MATERIALES

Cuerpo, depósito, tornillo y pomo de regulación: acero inoxidable
Elastómeros: caucho sintético
Elemento filtrante: polietileno de alta densidad(25 µm), cerámica (5 µm) (B38)

REGULADORES DE PRECISION

	Tamaño conexión	Caudal (dm^3/s)*	Gama (bar)	kg	MODELOS	ACCESORIOS Tuerca montaje pared	Manómetro (0 ... 10bar)**	Tuerca montaje panel	Pomo de ajuste en plástico	KIT MANTENIMIENTO
	1/4 PTF	8	0,04 ... 2	0,48	**R38-240-RNCA**	18-001-973	18-013-913***	5988-02	74630-04	R38-100R
	1/4 PTF	8	0,07 ... 4	0,46	**R38-240-RNFA**	18-001-973	18-013-913***	5988-02	74630-04	R38-101R

* Caudal máximo a 7 bar de presión de entrada, 6,3 bar de presión de salida y 1 bar de caída de presión.
** Otras presiones disponibles
*** Ítems en acero inoxidable no estrictamente según norma NACE MR-01-75

FILTROS-REGULADORES DE PRECISION

	Tamaño conexión	Caudal (dm^3/s)*	Elemento (µm)	Gama (bar)	kg (Manual - Auto)	MODELOS Manual#	Automática‡	ACCESORIOS Soporte para montar en pared	Manómetro (0 ... 10bar)***	Tuerca montaje panel	Pomo de ajuste en plástico	KIT MANTENIMIENTO
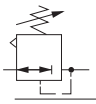												
	1/4 PTF	8*	25	0,25 ... 7	1,4	**B38-244-B2KA**	-	18-001-973	18-013-913****	5988-02	74630-04	B38-100S (25)
	1/4 PTF	8*	25	0,07 ... 4	1,4 - 1,6	**B38-244-B2FA**	**B38-244-A2FA**	18-001-973	18-013-913****	5988-02	74630-04	B38-100S (25)

Puede ajustarse a una presión de salida de cero bar y, generalmente a presiones superiores a las especificadas.
*Caudal típico a 7 bar de presión de entrada, 1 bar de presión de salida y 0,05 bar de caída de presión.
Kits purga:
Purga manual 2787-43
‡ Purga automática 3000-87

*** Otras presiones disponibles
**** Ítems en acero inoxidable no estrictamente según norma NACE MR-01-75

Para más información

www.norgren.com/info/es6-137

Comercial Andaluza de Técnicas y Suministros, S.L. (CATS, S.L.) Málaga (España). Telf: +(34) 952 24 61 37 www.cats.es comercial@cats.es

REGULADORES DE PRECISIÓN EN ACERO INOXIDABLE

Reguladores y Filtro-Reguladores

R38, B38 - 1/4" PTF

MODELOS ALTERNATIVOS

B38-24★-★★★★

Membrana	Sustituir
Con escape con tuerca panel	4
Sin escape con tuerca panel	5

Purga	Sustituir
Automática	A
Manual - depósito corto	B
Manual - depósito largo	M

Elemento	Sustituir
5 µm	1
25 µm	2

Roscas	Sustituir
PTF	A
ISO RC cónica	B
ISO G cilíndrica	D

Gama ajuste de presión de salida*	Sustituir
0,04 ... 2	C
0,07 ... 4	F
0,25 ... 7	K#
0,50 ... 10	M‡

* La presión de salida puede sesr modificada a presiones que excedan, o sean inferiores, a las especificadas. No utilizar estas unidades para controlar presiones diferentes a las gamas especificadas.
# 1/4" solamente. ‡ 1/2" solamente

DIMENSIONES

R38 (1/4)

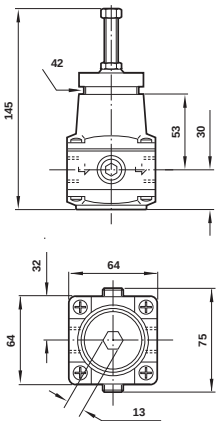

Peso: 0,48 kg

B38 (1/4)

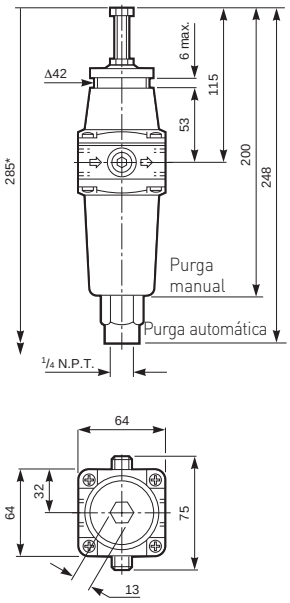

CARACTERÍSTICAS DE CAUDAL

R38/B38, 1/4"

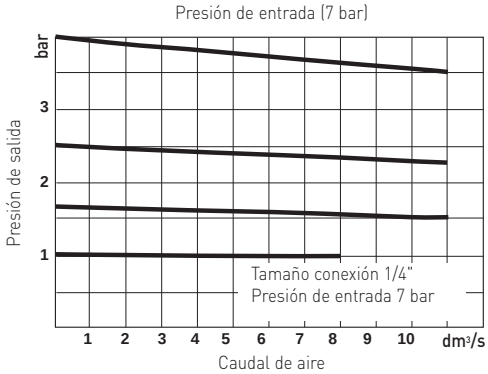

Comercial Andaluza de Técnicas y Suministros, S.L. (CATS, S.L.) Málaga (España). Telf: +(34) 952 24 61 37 www.cats.es comercial@cats.es

PURGAS AUTOMÁTICAS

17-816 - G1/2

17-816

Unidades totalmente automáticas que purgan líquidos en los puntos más bajos de los circuitos de aire comprimido

La válvula de descarga permite el escape de la presión a la atmósfera antes de llevar a cabo el mantenimiento

DATOS TÉCNICOS

Fluido:
Sólo aire comprimido

Presión de entrada máxima:
10 bar depósito transparente
16 bar depósito metálico

Temperatura de trabajo:
–20°C* ... +50°C depósito transparente
–20°C* ... +80°C depósito metálico
Consultar a nuestro Servicio Técnico para temperaturas inferiores a +2°C

Tamaño conexión:
G1/2 según ISO 1179
Acepta ISO 228 (BS 2779) cilíndrica o ISO 7 (BS 21) cónica

MATERIALES

Depósito en policarbonato según BS 6005 com standard, depósito en aleación de zinc opcional. Cuerpo en aleación de zinc. Materiales elastométricos en caucho sintético

	Tamaño conexión	Depósito	kg	MODELOS	KIT DE REPUESTO
	G1/2	Transparente	0,30	**17-816-999**	17-916-100
	G1/2	Metálico	0,44	**17-816-998**	17-916-100

ACCESORIOS

Kit de protección del depósito para el modelo transparente, referencia 18-012-985. Válvula de bola de corte, G1/2 x G1/2, referencia VC8PCIH.

Kit purga automática, referencia 3000-04.

DIMENSIONES

Depósito transparente en policarbonato

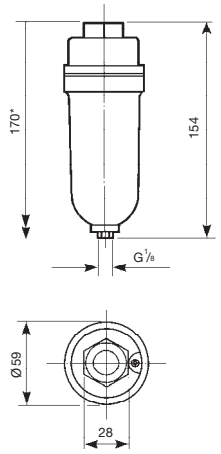

Depósito metálico

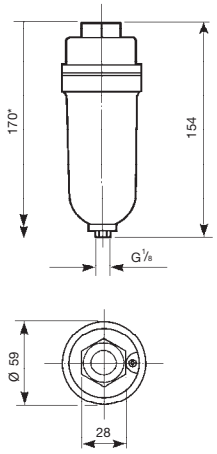

*Espacio mínimo necesario para extraer el depósito

Para más información

www.norgren.com/info/es6-139

Comercial Andaluza de Técnicas y Suministros, S.L. (CATS, S.L.) Málaga (España). Telf: +(34) 952 24 61 37 www.cats.es comercial@cats.es

SILENCIADORES DE ESCAPE COALESCENTES

CS13, CS15 - G1/4 ... G1 1/2

CS13 / CS15

Reducción efectiva de la emisión de ruidos en circuitos neumáticos

Elimina la niebla de aceite y micropartículas de los escapes de aire

Ayuda al cumplimiento de las normas sobre ruidos industriales

Disponibles en unidades simples o dobles para caudales altos

Caudal en cualquier dirección

DATOS TÉCNICOS

Fluido:

Aire comprimido

Temperatura de trabajo*:

-20°C ... +50°C

*El aire suministrado debe ser lo suficientemente seco para evitar la formación de hielo a temperaturas inferiores +2°C.

MATERIALES

Cuerpo y uniadaptador:
- CS13: zinc
- CS15: aluminio

Tapa: aluminio
- Depósito: polipropileno

Elemento:
- CS13: materiales plásticos
- CS15: acero, espuma sintética, fibra

Elastómetros:
- CS13: caucho sintético
- CS15: nitrilo

MODELOS ALTERNATIVOS

Consulte con nuestro Servicio Técnico para más información

	Tamaño conexión	Descripción	kg	MODELOS	ACCESORIOS Soporte de montaje en pared
	G1/4	Conjunto simple	1,35	**CS13-264-10GG**	74504-52
	G3/8	Conjunto simple	1,33	**CS13-364-10GG**	74504-52
	G1/2	Conjunto simple	1,30	**CS13-464-10GG**	74504-52
	G3/4	Conjunto simple	1,66	**CS13-664-10GG**	74504-52
	G3/4	Conjunto simple	2,34	**CS15-600-10DD**	18-001-979
	G3/4	Conjunto doble	4,26	**CS15-600-20DD**	18-001-979
	G1	Conjunto simple	2,29	**CS15-800-10DD**	18-001-979
	G1	Conjunto doble	4,21	**CS15-800-20DD**	18-001-979
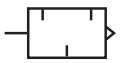	G1 1/4	Conjunto doble	4,27	**CS15-A00-20DD**	18-001-978
	G1 1/2	Conjunto doble	4,28	**CS15-B00-20DD**	N/A

Para más información

www.norgren.com/info/es6-140

Comercial Andaluza de Técnicas y Suministros, S.L. (CATS, S.L.) Málaga (España). Telf: +(34) 952 24 61 37 www.cats.es comercial@cats.es

DIMENSIONES

CS13

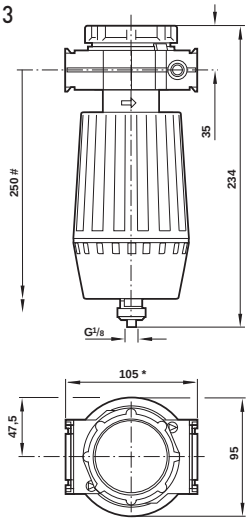

† Espacio mínimo necesario para extraer el depósito
* 157 mm para modelos G3/4

Soporte de montaje CS13

Utilizar tornillos de 4 mm para montar el soporte a la pared

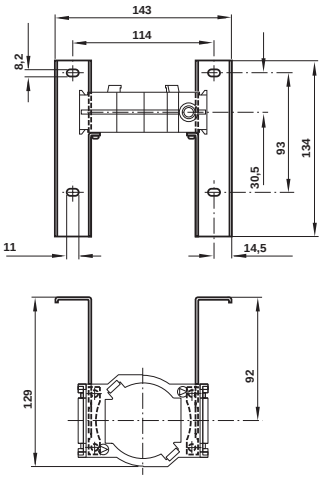

CS15

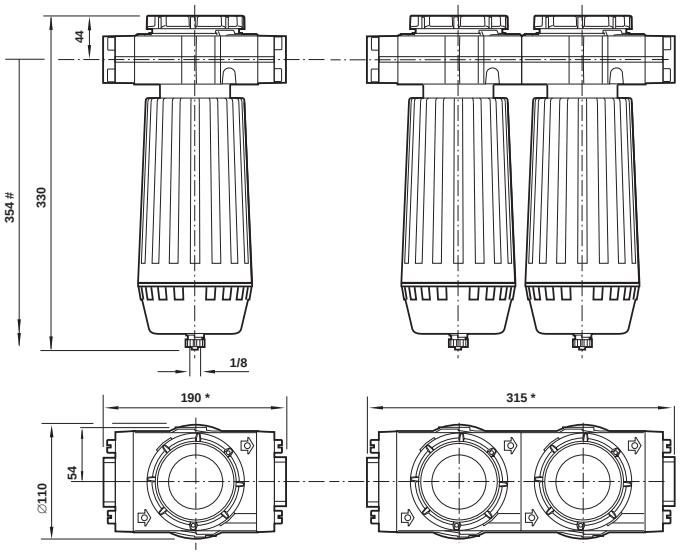

* Añadir 10 mm para modelos 1-1/4" y 1-1/2"
†Espacio mínimo necesario para extraer el depósito

Soporte de montaje CS15

Utilizar tornillos de 4 mm para montar el soporte a la pared

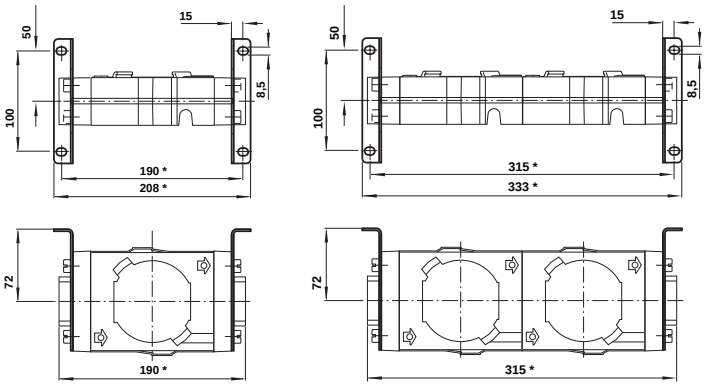

* Añadir 10 mm para modelos 1-1/4" y 1-1/2"

Comercial Andaluza de Técnicas y Suministros, S.L. (CATS, S.L.) Málaga (España). Telf: +(34) 952 24 61 37 www.cats.es comercial@cats.es

SILENCIADORES DE ESCAPE COALESCENTES

CS13, CS15 - G1/4 ... G1 1/2

CARACTERÍSTICAS DE CAUDAL

CS13

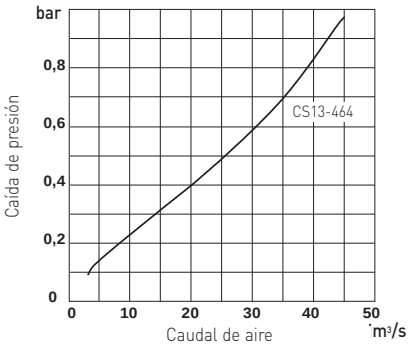

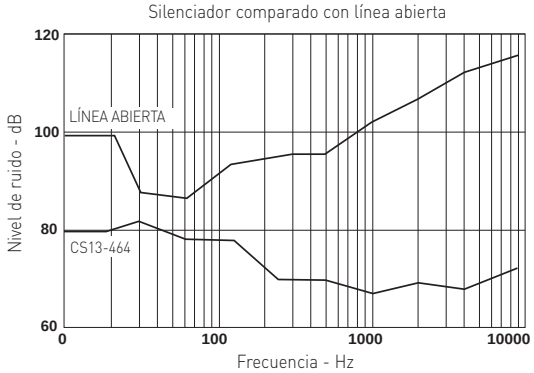

CS15

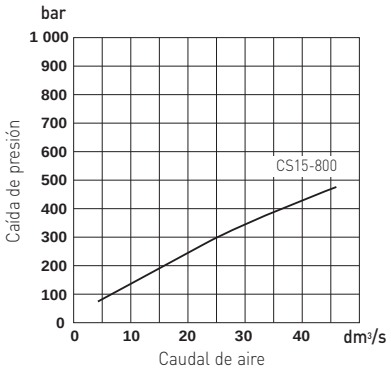

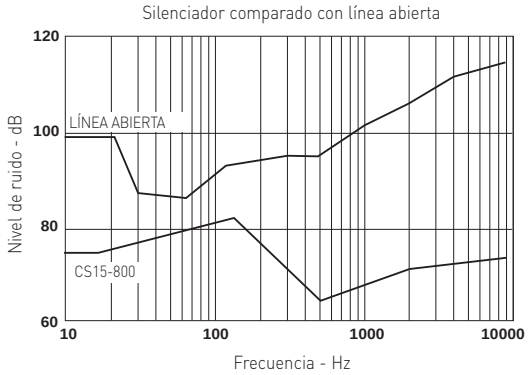

Comercial Andaluza de Técnicas y Suministros, S.L. (CATS, S.L.) Málaga (España). Telf: +(34) 952 24 61 37 www.cats.es comercial@cats.es

VÁLVULAS DE CORREDERA 3/2

M/7200 - G1/8 ... G1/2

M/7200

- Accionamiento mediante manguito deslizante
- Unidades en línea compactas y ligeras
- Fácil de instalar
- Diseño muy simple y funcionamiento seguro
- Función 3/2

DATOS TÉCNICOS

Fluido:
Aire comprimido, filtrado, lubricado y no lubricado

Funcionamiento:
Válvula de corredera, accionamiento directo, con escape abierto

Montaje:
Concéntricamente directamente a la tubería

Tamaño conexión:
G1/8 ... G1/2

Presión de trabajo:
0 ... 16 bar

Temperatura de trabajo:
-20°C ... +80°C max.
Consultar a nuestro Servicio Técnico para temperaturas inferiores a +2°C

MATERIALES

Cuerpo: latón niquelado
Corredera: aluminio anodizado
Juntas: nitrilo

	Tamaño conexión	Factor caudal C *	b	Cv	Kv **	Caudal 1 - 2 at 6 - 5 bar (l/min)	kg	MODELOS
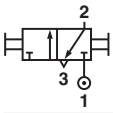	G1/8	2,8	0,2	0,7	0,6	678	0,05	**M/7218**
	G1/4	4,6	0,2	1,3	0,98	1107	0,09	**M/7228**
	G3/8	8,5	0,2	2,1	1,8	2035	0,16	**M/7238**
	G1/2	13	0,2	3,2	2,77	3131	0,24	**M/7248**

* Medido en dm^3/ (s.bar)
** Medido en m^3/ h

DIMENSIONES

Serie	A	B	C	⌀
M/7218	G1/8	25	48	14
M/7228	G1/4	30	58	17
M/7238	G3/8	35	68	22
M/7248	G1/2	40	80	27

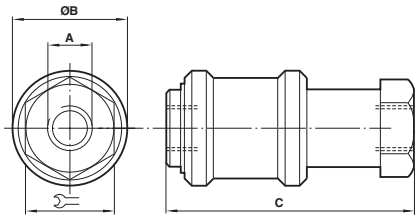

Para más información

PDF CAD

www.norgren.com/info/es6-143

Comercial Andaluza de Técnicas y Suministros, S.L. (CATS, S.L.) Málaga (España). Telf: +(34) 952 24 61 37 www.cats.es comercial@cats.es